Rohde

QUALITY FOR INDUSTRY

B17

Typenkennziffern Industriegriffe
Product Order Codes Industrial Handles

Typ	Seite/Page	
A1	30, 31	
A2	56, 57	
A3	66	
A4	37, 67	
A5	65	
A6	25	
A7	26, 27	New
AB	125	
AE	117	New
AG	126	New
AH	127	
AK	128, 129	
AL	225	
AM	172	
AR	75	
BD	189	
BG	88, 89, 134, 135	New
BP	182	
DB	190	
EB	147	New
EC	181	
EE	162–165	New
EF	144	New
EG	151	New
EK	149	
EL	150	New
EM	145, 146	New
EO	142, 143	New
ER	156–161	New
ES	154, 155	New
EU	153	
F	220, 221	
FG	265–307	
FK	184, 185	
FM	232	
GG	234	
GK	234	New
GM	86, 87, 90, 92	
GS	178	

Typ	Seite/Page	
GZ	235	
HG	32	New
HH	96, 97	
HS	72, 73	
HV	71	
K4	186	
KA	180	
KB	36	
KD	189	
KG	132	
KK	205	
KL	232	
KM	208–210	
KR	40, 191	New
KS	211	
KT	206, 207	New
KW	188	
LF	226, 227	
LG	222, 223, 231	
M1	131	
M2	173	
M3	47	New
M4	133	
M5	173	
MA	212–214	New
MF	118, 123	New
MG	115	
MK	198	
MO	120, 121	New
MS	33,74,81,83,85,91	New
MV	124	
OA	119	New
OG	39	
PB	183	
PG	229	
PK	200, 201	
R	112, 113	
RA	116	New
RE	80	

Typ	Seite/Page	
RG	179	
RK	93	
RP	46	
RR	50–52, 191	New
RS	48, 49, 52, 191	New
RU	53	
S	114	
SG	196, 197, 199	
SK	202–204	
SO	122	New
SP	187	
SR	34	
SS	171	
ST	170	New
TL.A3	103	
TL.GM	103	
TL.HH	105	
TL.U3	101	
TL.U6	102	
TL.W1	106, 107	
TL.W2	106, 107	
TL.WR	104	
U1	42	
U2	82	
U3	79	
U4	70	
U5	43	
U6	78	
U7	41	
U8	76	
U9	77	New
UG	19–24, 152	New
UR	18	
VA	140, 141	New
VG	28, 29, 68, 69, 148	New
VR	44, 45	
VM	35, 38	
W1	58, 59	
W2	62	

Typ	Seite/Page
W3	228
W4	224
W5	60, 61
WP	230
WR	63
WS	172
ZH	304, 305

Clean Line / Medical Line

Typ	Seite/Page	
A4	257	New
A7	256	New
AB	247	New
AE	244	New
AG	247	New
BG	258	New
ET	263	
KL	262	
KM	251, 255	
KS	254	
LF	262	New
M1	242, 243	
M4	242, 243	
MF	246	New
MG	249	
MO	245	New
OA	246	New
R1	248	New
RA	244	New
S1	248	New
SG	250	
SK	252, 253	New
U1	259	
W1	260	
W2	260	
W3	261	

B17-4.2017

Mit Erscheinen dieses Kataloges werden alle früheren Veröffentlichungen ungültig.
Technische Änderungen behalten wir uns vor.
Für eventuell entstandene Druckfehler übernehmen wir keine Gewähr.

Für alle Lieferungen gelten ausschließlich unsere allgemeinen Geschäftsbedingungen.
Preisstellung ab Werk, ohne MwSt.
Verpackungskosten werden pauschal in % vom Netto-Warenwert berechnet (s. Preisliste).

Nachdruck oder Veröffentlichungen – auch auszugsweise – sind nur mit unserer Genehmigung gestattet.

On publication of this catalogue all earlier issues will become invalid. We reserve the right to make technical alterations. We do not accept any responsibility for printing errors.

All supplies and deliveries are exclusively subject to our general terms and conditions.
Pricing ex works, exclusive of VAT. Packaging costs shall be charged at a flat percentage rate of the net invoiced value (see price list).

Our prior approval must be sought for any reprints or publications – even of excerpts.

Rohde

seit / since 1925

Das Gesamtprogramm

Inhaltsübersicht — Seite

Industriegriffe	4 – 263
Funktionsgriffe	265 – 307
Rohrverbinder	309 – 389
Mechanische Bearbeitung inklusive Oberflächentechnik	391 – 397

The entire range

Summary — Page

Industrial Handles	4 – 263
Functional Handles	265 – 307
Tubular connectors	309 – 389
Mechanical Processing including Surface Technologies	391 – 397

QUALITY FO

Industriegriffe

- für die 19"-Technik, den Maschinen- und Apparatebau fertigen wir in der umfangreichsten Auswahl weltweit in diesem Marktsegment.

Gleichbleibende Qualität steht sowohl für unsere Neuentwicklungen im funktionellen Industriedesign wie für bewährte Standarderzeugnisse.

Lieferung ab Lager oder kurzfristig aus laufender Fertigung.

Industrial Handles

- for 19" Technologies, apparatus building and engineering is produced in the most extensive selection worldwide in this market segment.

Constant quality stands for both our new developments in functional industry design and for our established standard products.

Available from stock or at short notice from our current production.

Funktionsgriffe

Unter diesem Begriff liefern wir Industriegriffe mit Schalt- und/oder Schließfunktionen. Zur Auswahl stehen neben rein mechanischer Betätigung auch solche mit pneumatischen oder elektrischen Funktionstasten bzw. -schaltern. Griffe mit durch Transponder freigegebenen Schaltfunktionen ergänzen dieses Programm.

Functional Handles

With this term we supply industrial handles with switching and/or closing functions. Besides purely mechanical operation also those with pneumatic or electrical function buttons resp. switches are offered. Handles with switching functions released by transponder complement this product range.

Rohrverbindersystem

Alle Komponenten dieser Produktgruppe bestehen aus hochwertigen Aluminiumlegierungen nach DIN 1725, Rohre alternativ auch aus Edelstahl. Neben unbehandelten Systembauteilen mit ihrer natürlichen Korrosionsbeständigkeit liefern wir auch solche in pulverbeschichteter oder eloxierter Ausführung mit oder ohne mechanische Vorbehandlung. Edelstahlverschraubungen in allen Bauteilen erhöhen den Schutzfaktor zusätzlich.

Tubular Connector System

All components of this product group are made of high-grade aluminium alloys according to DIN 1725, tubes alternatively made of stainless steel. Besides untreated system components with its natural resistance to corrosion we also supply those in powder coated or anodized version with or without mechanical pre-treatment. Stainless steel fittings in all components increase the protection factor in addition.

Seite / Page 4–263

Seite / Page 265–307

Seite / Page 309–389

R INDUSTRY

Mechanische Fertigung

Profilanarbeitungen bis hin zur feinmechanischen Fertigung auf Bearbeitungszentren mit 3–5 Achsen, gehören heute ebenso zum Standardprogramm der Rohde AG wie drehen, sägen und biegen auf modernsten Maschinen.

Das eigene umfangreiche oberflächentechnische Programm erlaubt dabei die Komplettfertigung mechanischer Bauteile.

Mechanical Production

Profile added processing as far as fine mechanical production on 3–5-axis-processing-centers also belongs to the standard program of Rohde AG nowadays as well as lathing, sawing and bending on most modern machines.

The own wide program of surface technologies allows the complete production of mechanical components.

Oberflächentechnik

Mehr als 80 Jahre Tradition und eine stets kundenorientierte Ausrichtung auf diesem Gebiet ermöglicht heute ein weit gefächertes Angebot an oberflächentechnischen Verfahren.

Hierzu gehören u. a. das Eloxieren, Galvanisieren und Elektropolieren mit einer Vielzahl von mechanischen Vorbehandlungen.

Sofern Ihr Interesse diesem Gebiet gilt, fordern Sie bitte hierzu kostenlos unser Handbuch Oberflächentechnik an.

Surface Technologies

Over 80 years of tradition and a constant focus on the customers needs in this field allows a wide range of surface treatment processes.

This includes anodizing, galvanizing and electropolishing with a vast number of mechanical pre-treatments among others.

When you are interested in this field, please ask for our manual "Surface Technologies" free of costs.

Rohde Quality for Industry

Gegründet 1925, mit mittlerweile Vertretungen in 31 Ländern, arbeiten wir nach diesem Prinzip.

Gleich ob Eigenprodukte oder die Herstellung oder Bearbeitung von Kundenartikeln, dies gilt uneingeschränkt für alles – wir laden Sie gerne zu uns ein, lassen Sie sich überzeugen.

Rohde Quality for Industry

Established in 1925 with representatives in 31 countries nowadays we work according to this principle.

No matter if our own products or the production or processing of customers articles, this is valid for everything – we would like to welcome you to us, you will be convinced.

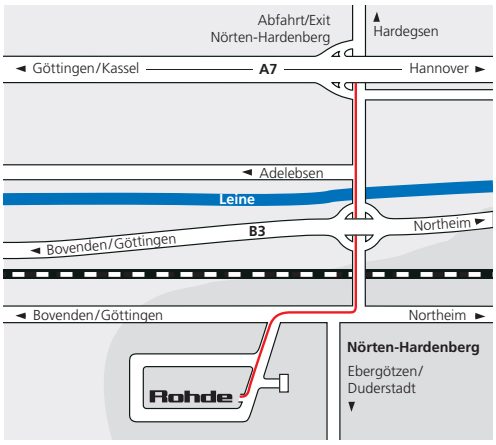

Seite
Page
391–395

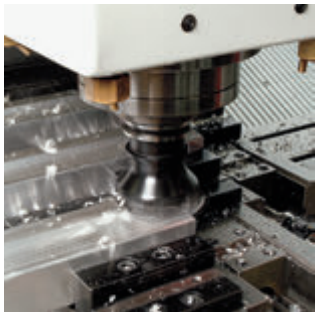

Seite
Page
396–397

Produktgruppen
Product Groups

Seite/Page

Griffe aus Einzelelementen
Im modernen Industriedesign. Steg und Schenkel sind aus gleichen oder verschiedenen Materialien wie Aluminium, Stahl, Edelstahl oder Kunststoff.

Handles of single elements
In modern industrial design. Ledge and shanks are made of similar or different materials as aluminium, steel, stainless steel or plastic.

9 – 97

Technical Line
Eine Auswahl unserer Standardgriffe in einer Ausführung mit Edelstahlrohr und naturfarben eloxierten Griffschenkeln in technischem Design.

Technical Line
A selection of our standard handles in one version with stainless steel tubes and handle shanks made of aluminium, natural colour anodized, in technical design.

99 – 107

Aluminium-Bügelgriffe
Aus Profilaluminium, Rundaluminium oder Kokillenguss in verschiedenen Eloxalausführungen oder pulverbeschichtet. Mit einer großen Auswahl von Standardtypen für 19" Gehäuse.

Aluminium bow type handles
Made of profiled aluminium, round bar aluminium or chilled casting in different anodizing versions or powder coated. With a big variety of standard types for 19"-housings.

109 – 135

Edelstahlgriffe
Für alle Bereiche mit hoher korrosiver bzw. chemischer Beanspruchung wie Medizintechnik, Nassbereiche, chemische Anlagen und der Nahrungsmittelindustrie.

Stainless steel handles
For all areas with high corrosive resp. chemical demands as medicine technology, wet areas, chemical installations and the food industry.

137 – 165

Rundstahl-Bügelgriffe
Gebogene Griffe aus Stahl mit zentrischen Gewindebohrungen, hochglanzverchromt, mattverchromt oder pulverbeschichtet.

Bow type handles of round steel rod
Bent handles of steel with centrical threaded holes, high glossy chromed, matte chromed or powder coated.

167 – 173

Seite/Page

Kunststoff-Bügelgriffe
Mit hohem Tragekomfort aus Thermoplast (glaskugelverstärktem Polyamid PA 6) oder hochbelastbarem, hitzebeständigem Duroplast (Bakelit).

Plastic bow type handles
With high carrying comfort, made of thermoplastic (glass ball reinforced polyamide PA 6) or highly stressable, heat resistant duroplastic (bakelite).

175 – 191

Schalenklapp- und Tragegriffe
Zum Schieben, Ziehen und Heben aus Edelstahl, Aluminium und Kunststoff.

Collapsible tray and carrying handles
For shoving, pulling and lifting made of stainless steel, aluminium and plastic.

193 – 214

Frontplattengriffe, Griffleisten und Gerätefüße
Für Schiebetüren, Schubladen, Auszüge, 19"-Einschübe oder als Kantenschutz. Gerätefüße aus Kunststoff oder Zink-Druckguss für hohe Belastung und Sicherung gegen Umklappen durch Arretierung.

Front panel handles, ledge handles and casing feet
For sliding doors, drawers, shelves, 19"-slots or as edge-protection. Casing feet made of plastic or diecasted zinc for high stress and securing against turning down by adjusting.

217 – 235

Clean Line / Medical Line
Eine Auswahl unserer Standardgriffe in einer Ausführung für Hygienebereiche wie z.B. Medizintechnik, Nahrungsmitteltechnik und Krankenhauseinrichtungen.

Clean Line / Medical Line
A selection of our standard handles in a version for sanitation areas as e.g. medical technology, food industry and hospital equipments.

237 – 263

Funktionsgriffe / Tastergehäuse
Mit mechanisch, pneumatisch oder elektrischer Funktion. Bei der Ausführung mit elektrischer Funktion werden alle Anschlüsse von Tastern, Not-Halt und LED´s aus dem Griff oder Tastergehäuse herausgeführt, so dass der Kunde alle Funktionen individuell nutzen kann.

Handles with functions / Switch Housing
With mechanical, pneumatical, or electrical function. At the electrical version all connections of buttons, emergency stop and LED will be lead out of the handle or switch housing, that the customer can use all functions individually.

265 – 307

Rohrverbinder
Gekennzeichnet durch geringes Eigengewicht bei hoher Stabilität zur vielfältigen Verwendung im Maschinen- und Anlagenbau als Sicherheitsgeländer oder auch im Messe-, Fahrzeug- und Ladenbau.

Tube connectors
Designated by low dead weight at high stability for the versatile use in mechanical and plant engineering as saftey handrails or also at booth, site or vehicle constructions.

309 – 389

Rohde

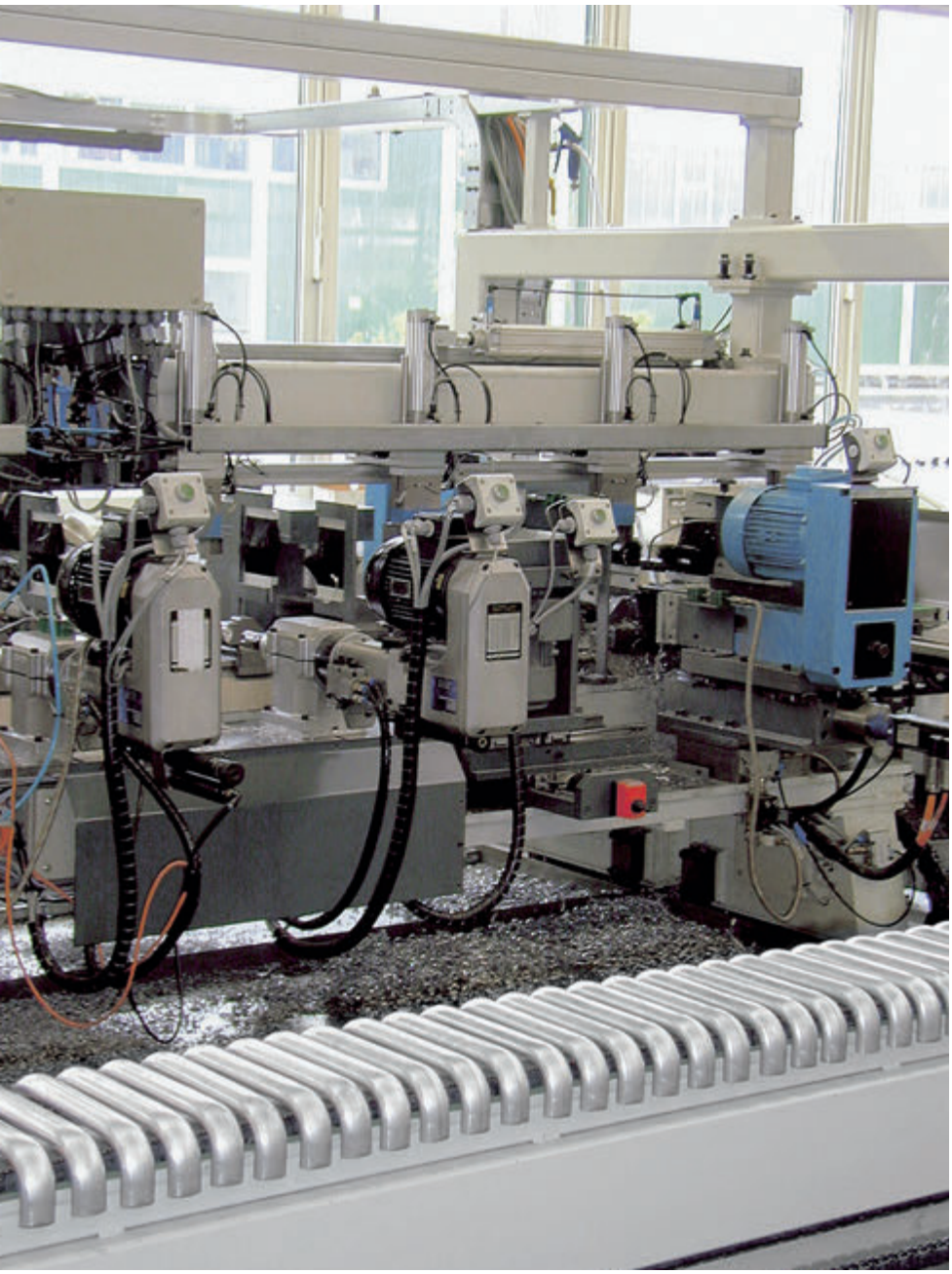

Allgemeine Hinweise für Industriegriffe
General Information for Industrial Handles

Oberflächenbehandlung von Aluminiumgriffen
Einen Großteil aller Rohde-Griffe aus eloxiertem Aluminium bieten wir Ihnen standardmäßig in 2 oder 3 Farbausführungen an. Wo dies bei den Katalogtypen nicht bereits vermerkt ist, erhalten Sie auf Anfrage jeden dieser Griffe in einer Ausführung entsprechend der untenstehenden Farbpalette. Eloxierte Oberflächen sind riefenfrei geschliffen und typenabhängig mattiert oder halbglänzend.

Farb-Sonderausführungen
Ab einer Bestellmenge von 100 Stück pro Grifftyp liefern wir jeden gewünschten RAL-Ton; hierfür berechnen wir nur die Mindestbeschaffungsmenge an Farbpulver oder Lack.

Gewindeausführung
Durch die abschließende Oberflächenveredelung können die Befestigungsgewinde der Griffe nicht lehrenhaltig sein.

Surface treatment of handles made of aluminium
We supply most of all Rohde handles made of anodized aluminium in 2 or 3 standard colours. If this is not already indicated, you can have on request each of these catalogue handles in any colour from the range listed below. Anodized surfaces are ground free of marks and given a mat or satin finish depending on the model in question.

Special colour versions
In orders for quantities of 100 or more per handle type we can supple any RAL shade you require; we charge here the minimum acquisition quantity of colour powder or varnish.

Thread type
Due to the sealing surface finishing it can happen that the fastening threads in the handles are not true to gauge size.

mattiert und schwarz eloxiert

black anodized with a matte finish

mattiert und titanfarben eloxiert

titanium colour anodized with a matte finish

mattiert und naturfarben eloxiert

natural colour anodized with a matte finish

glaskugelgestrahlt und halbglänzend naturfarben eloxiert
(diese Ausführung ist auch in schwarz und titanfarben lieferbar)

glass ball blasted and anodized in natural colour
with a satin finish surface
(this version is also available in black or titanium colour)

Seite / Page 9–97

Griffe aus Einzelelementen

Handles of Single Elements

Rohde

Inhaltsübersicht
Contents Survey

Griffe aus Einzelelementen
Handles of Single Elements

	Anschraub-abstände Fitting centre distance (mm)	Werkstoff Material	Mindest-tragkraft Minimum Stress resistance (N)	19"-Technik geeignet 19" technic suitability	Typen-kenn-ziffer Order code	Seite Page
	55 – 250	– Schenkel aus Polyamid Steg aus Rundaluminium – Shanks of polyamide Ledge of round bar aluminium	500		UR	18
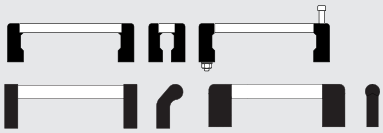	25 – 250	– Schenkel aus Polyamid, Steg aus Aluminium oder Edelstahl – Shanks of polyamide, ledge of aluminium or stainless steel	200 – 1.000	●	UG	19 – 24
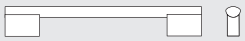	160 – 320	– Schenkel und Steg aus Aluminium-Profil – Shanks and ledge of aluminium profile	500	●	A6	25
	100 – 240	– Schenkel aus Aluminium-Profil Steg aus Aluminium-Profil oder Edelstahl – Shanks of aluminium profile Ledge of aluminium profile or stainless steel	1.000		A7	26 27
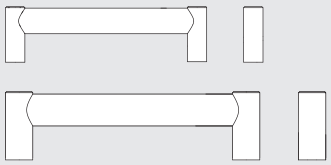	80 – 400	– Schenkel und Steg aus Aluminium – Shanks and ledge of aluminium	500		VG	28 29
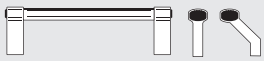 ALUprof® Serie	55 – 250	– Schenkel und Steg aus Aluminium-Profil – Shanks and ledge of aluminium profile	1.000	●	A1	30 31
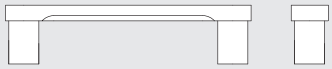	160 – 220	– Schenkel und Steg aus Aluminium – Shanks and ledge of aluminium	500		HG	32
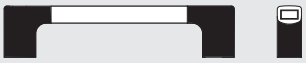	180 – 600	– Schenkel aus Polyamid Steg aus Aluminium-Profil – Shanks made of polyamide Ledge of aluminium profile	>1.000		MS	33

Griffe aus Einzelelementen
Handles of Single Elements

	Anschraub-abstände Fitting centre distance (mm)	Werkstoff Material	Mindest-tragkraft Minimum Stress resistance (N)	19"-Technik geeignet 19" technic suitability	Typen-kenn-ziffer Order code	Seite Page
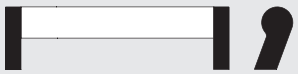	150 – 600	– Schenkel aus Polyamid Steg aus Aluminium- oder Edelstahl-Rohr – Shanks of polyamide Ledge of aluminium or stainless steel tube	800		**SR**	34
	200 – 400	– Schenkel aus Polyamid Steg aus Ovalaluminium – Shanks of polyamide Ledge of oval shaped aluminium	800		**VM**	35
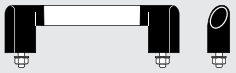	180 – 600	– Schenkel aus Polyamid Steg aus Aluminium-Ovalrohr – Shanks of polyamide Ledge of aluminium oval tube	500		**KB**	36
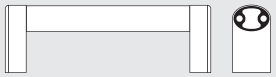	200 – 500	– Schenkel und Steg aus Aluminium-Profil oder Griffschenkel aus Polyamid – Shanks and ledge of aluminium profile or handle shanks of polyamide	>1.000		**A4**	37 67
	200 250 300	– Schenkel aus Polyamid Steg aus Aluminium – Shanks of polyamide Ledge of aluminium	800		**VM**	38
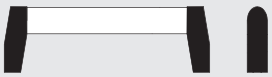	150 – 400	– Schenkel aus Polyamid Steg aus Aluminium-Ovalprofil – Shanks of polyamide Ledge of extruded oval aluminium profile	500		**OG**	39
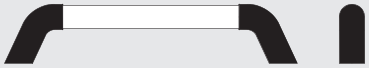	200 – 500	– Schenkel aus Polyamid Steg aus Aluminium – Shanks of polyamide Ledge of aluminium	500		**KR**	40
	160 220	– Schenkel aus Polyamid Steg aus Aluminiumrundrohr – Shanks of polyamide Ledge of aluminium round tube	600		**U7**	41

Griffe aus Einzelelementen
Handles of Single Elements

	Anschraub-abstände Fitting centre distance (mm)	Werkstoff Material	Mindest-tragkraft Minimum Stress resistance (N)	19"-Technik geeignet 19" technic suitability	Typen-kenn-ziffer Order code	Seite Page
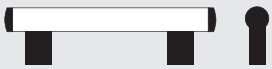	200 – 500	– aus Polyamid mit Aluminium-, Stahl- oder Edelstahl-Rohr – of polyamide with aluminium, steel or stainless steel tube	800		**U1**	42
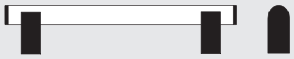	200 – 500	– aus Polyamid mit Aluminium-, oder Edelstahl-Rohr – of polyamide with aluminium, or stainless steel tube	>1.000		**U5**	43
	200 – 500	– Schenkel und Endkappen aus Polyamid mit Aluminium- oder Edelstahlrundrohr – Shanks and end caps made of polyamide with round aluminium or round stainless steel tube	800		**VR**	44 45
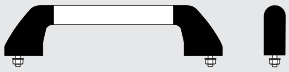	180 – 600	– aus Polyamid und Aluminium-Rohr – of polyamide and aluminium tube	500		**RP**	46
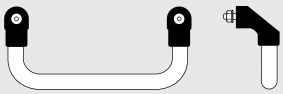	200 – 400	– aus Polyamid und Rundaluminium – of polyamide and round bar aluminium	800		**M3**	47
	180 – 600	– aus Polyamid mit Aluminium- oder Edelstahl-Rohr – of polyamide with aluminium or stainless steel tube	1.000		**RS**	48 49
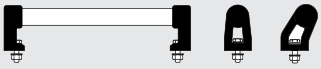	150 – 600	– aus Polyamid mit Aluminium-, Stahl- oder Edelstahl-Rohr – of polyamide with aluminium, steel or stainless steel tube	1.000		**RR**	50 51 52
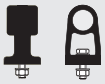	–	– aus Polyamid – of polyamide	–		**RU**	53

Griffe aus Einzelelementen
Handles of Single Elements

	Anschraub-abstände Fitting centre distance (mm)	Werkstoff Material	Mindest-tragkraft Minimum Stress resistance (N)	19"-Technik geeignet 19" technic suitability	Typen-kenn-ziffer Order code	Seite Page
	200 – 600	– Griffschenkel und Steg aus Aluminium-Profil – Handle shanks and ledge of aluminium profile	>1.000		**A2**	56 57
	200 – 600	– aus Aluminium- oder Edelstahlrohr, Griffschenkel aus Aluminium-Profil – of aluminium or stainless steel tube handle shanks of aluminium profile	>1.000		**W1**	58 59
	200 – 600	– Griffschenkel aus Aluminium-Profil mit Aluminium- oder Stahl-Rohr – Handle shanks of aluminium profile with connecting tube of aluminium or steel	>1.000		**W5**	60 61
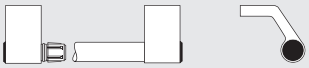	200 – 600	– Griffschenkel aus Aluminium-Profil mit Aluminium- oder Stahl-Rohr – Handle shanks of aluminium profile with connecting tube of aluminium or steel	>1.000		**W2**	62
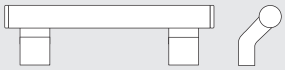	200 – 600	– Rohr aus Edelstahl oder Aluminium, Griffschenkel aus Aluminium-Profil – Tube of stainless steel or aluminium, handle shanks of aluminium profile	>1.000		**WR**	63
	200 – 600	– Griffschenkel und Steg aus Aluminium-Profil – Handle shanks and connecting tube of aluminium profile	>1.000		**A5**	65
	200 – 400	– Griffschenkel und Steg aus Aluminium-Profil – Handle shanks and connecting tube of aluminium profile	>1.000		**A3**	66

Rohde

Inhaltsübersicht
Contents Survey

Griffe aus Einzelelementen
Handles of Single Elements

	Anschraub-abstände Fitting centre distance (mm)	Werkstoff Material	Mindest-tragkraft Minimum Stress resistance (N)	19"-Technik geeignet 19" technic suitability	Typen-kenn-ziffer Order code	Seite Page
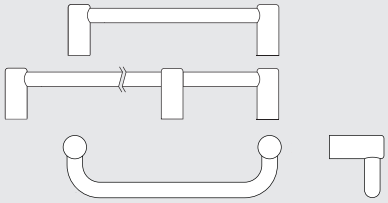	250 – 800	– Griffe aus Aluminium, Stahl und Edelstahl – Handles made of aluminium, steel and stainless steel	1.000		**VG**	68 69
	300 – 800	– Griffschenkel und Griffsteg aus Aluminium-Profil – Handles made of aluminium profile	800		**U4**	70
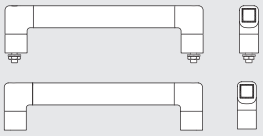	300 – 700	– Griffschenkel und Steg aus Aluminium-Profil – Handle shanks and ledge of aluminium profile	800		**HV**	71
	300 – 800	– aus Aluminium-Druckguss und Aluminium-Rohr – of diecast aluminium and aluminium tube	1.000		**HS**	72 73
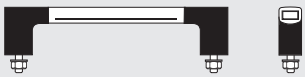	180 – 600	– Griffschenkel aus Aluminium-Guss, Steg aus Aluminium-Profil – Handle shanks made of cast aluminium, tube of aluminium profile	>1.000		**MS**	74
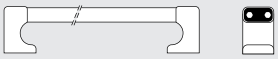	250 – 800	– Griffschenkel und Steg aus Aluminium-Profil – Handle shanks and connecting tube of aluminium profile	>1.000		**AR**	75
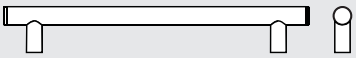	250 – 600	– Griffschenkel und Rohr aus Aluminium oder Edelstahl – Handle shanks and tube of aluminium or stainless steel	800		**U8**	76

Griffe aus Einzelelementen
Handles of Single Elements

	Anschraub-abstände Fitting centre distance (mm)	Werkstoff Material	Mindest-tragkraft Minimum Stress resistance (N)	19"-Technik geeignet 19" technic suitability	Typen-kenn-ziffer Order code	Seite Page
	200 – 600	– Griff aus Aluminium – Handle made of aluminium	>1.000		**U9**	77
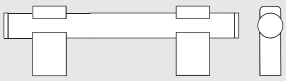	200 – 800	– Rohr aus Edelstahl, Rohrhalter aus Aluminium – Tube of stainless steel, tube holder of aluminium	>1.000		**U6**	78
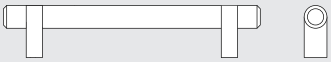	300 – 800	– aus Edelstahlrohr, Griffschenkel aus Aluminium-Profil – of stainless steel tube with aluminium profile shanks	>1.000		**U3**	79
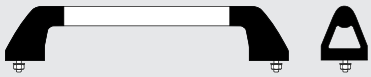	300 – 800	– aus Edelstahlrohr, Griffschenkel aus Polyamid – of stainless steel pipe, polyamide handle shanks	>1.000		**RE**	80
	400 – 1.000	– aus Aluminium-Guss und Aluminium- oder Edelstahlrohr – of cast aluminium and aluminium or stainless steel tube	>1.000		**MS**	81
	380 – 700	– aus Edelstahlrohr, Griffschenkel aus Aluminium-Druckguss – of stainless steel tube with diecast aluminium shanks	>1.000		**U2**	82
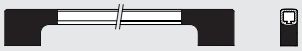	600 – 800	– Griffschenkel aus Aluminium-Guss, Griffsteg aus Aluminium-Profil – Handle shanks made of cast aluminium, connecting tube made of aluminium profile	>1.000		**MS**	83
	400 – 700	– Griffschenkel und Steg aus Aluminium-Profil – Handle shanks and connecting tube of aluminium profile	>1.000		**MS**	85

Griffe aus Einzelelementen
Handles of Single Elements

	Anschraub-abstände Fitting centre distance (mm)	Werkstoff Material	Mindest-tragkraft Minimum Stress resistance (N)	19"-Technik geeignet 19" technic suitability	Typen-kenn-ziffer Order code	Seite Page
	400 – 600	– Rohr aus Edelstahl, Griffschenkel aus Aluminium-Profil – Tube of stainless steel, handle shanks of aluminium profile	>1.000		**GM**	86
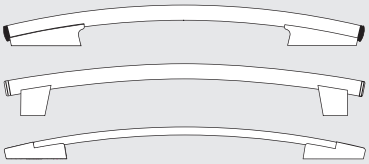	500 – 1.000	– Rohr aus Edelstahl, Griffschenkel und Steg aus Aluminium-Profil oder Aluminium-Kokillenguss – Tube of stainless steel, handle shanks and ledge of aluminium profile or aluminium chill casting	>1.000		**GM**	87 90
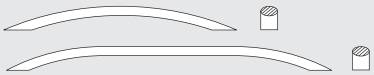	400 600 800	– aus Ovalaluminium – of oval shaped aluminium	>1.000		**BG**	88
	250 400 600	– Griffschenkel und Steg aus Aluminium-Profil – Handle shanks and ledge of aluminium profile	>1.000		**BG**	89
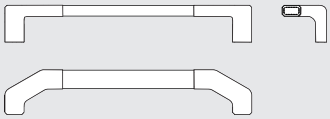	300 – 700	– Griffschenkel aus Aluminium-Guss, Steg aus Aluminium-Profil – Handle shanks of cast aluminium, ledge of aluminium profile	>1.000		**MS**	91
	350 450	– Griffschenkel aus Polyamid PA 6 Steg aus Aluminium-Profil – Handle shanks of polyamide PA 6 handle ledge of aluminium profile	>1.000		**GM**	92

Griffe aus Einzelelementen
Handles of Single Elements

	Anschraub-abstände Fitting centre distance (mm)	Werkstoff Material	Mindest-tragkraft Minimum Stress resistance (N)	19"-Technik geeignet 19" technic suitability	Typen-kenn-ziffer Order code	Seite Page
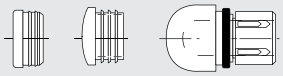	–	– Rohr-Endkappen aus Edelstahl, Aluminium und Polyamid – Tube end caps of stainless steel, aluminium and polyamide	–		**RK**	93
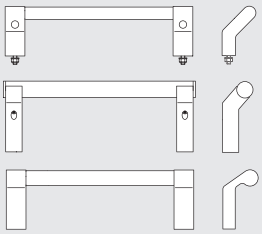	200 – 800	– aus Aluminium- oder Edelstahlrohr Griffschenkel aus strang-gepresstem Aluminium – of aluminium or stainless steel tube handle shanks of extruded aluminium	>1.000		**HH**	96 97
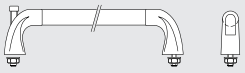	200 – 400	– aus Edelstahl-Feinguss und Edelstahlrohr – of stainless steel precision casting and stainless steel tube	>1.000		**EU**	153
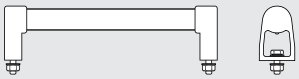	200 – 600	– aus Edelstahl-Feinguss und Edelstahlrohr – of stainless steel precision casting and stainless steel tube	>1.000		**ES**	154 155

Rohde

UR

Universal-Rundaluminium-Griffe UR

Werkstoff und Oberfläche:
Griffschenkel aus glaskugelverstärktem Polyamid PA 6, schwarz, ähnlich RAL 9005 oder aluminiumfarben, halbmatt mit Feinstruktur.

Griffsteg aus Rundaluminium AlMgSi 0,5; feingeschliffen und naturfarben oder schwarz eloxiert.

Anschraubeinsatz aus Messing.

Tragkraft:
min. 500 N.

Hinweis:
Beliebige Grifflängen und Oberflächenausführungen auf Anfrage.

Universal Round Bar Aluminium Handles UR

Material and surface:
Handle shanks of glass ball reinforced polyamide PA 6, black, similar RAL 9005 or aluminium coloured, half-matt with fine structure.

Handle ledge of round bar aluminium AlMgSi 0.5; fine ground and anodized in natural or black colour.

Screw down insert made of brass.

Stress resistance:
min. 500 N

Note:
Any other handle lengths and further colour combinations on request.

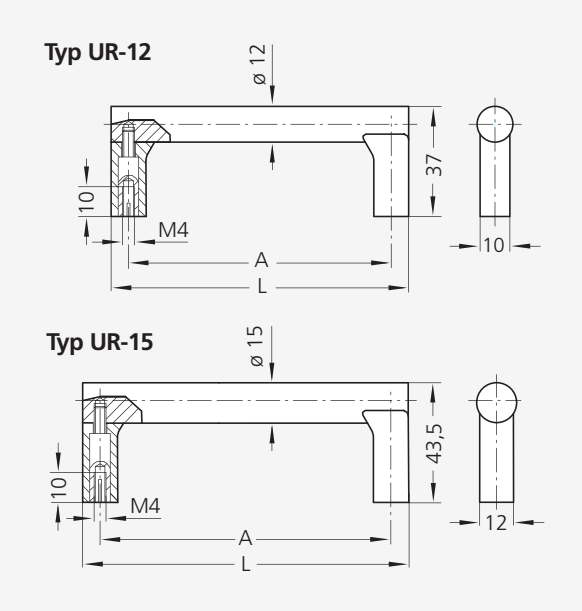

Typ UR-12			Eloxalausführung des Griffstegs Anodized version of grip ledge	
			naturfarben natural colour	schwarz black
A	L	Schenkelfarbe Shank colour	Bestell-Nr. Order no.	Bestell-Nr. Order no.
55	67	aluminium / aluminium schwarz / black	UR-12.055.A01 UR-12.055.B01	UR-12.055.A04 UR-12.055.B04
88	100	aluminium / aluminium schwarz / black	UR-12.088.A01 UR-12.088.B01	UR-12.088.A04 UR-12.088.B04
100	112	aluminium / aluminium schwarz / black	UR-12.100.A01 UR-12.100.B01	UR-12.100.A04 UR-12.100.B04
120	132	aluminium / aluminium schwarz / black	UR-12.120.A01 UR-12.120.B01	UR-12.120.A04 UR-12.120.B04
180	192	aluminium / aluminium schwarz / black	UR-12.180.A01 UR-12.180.B01	UR-12.180.A04 UR-12.180.B04
200	212	aluminium / aluminium schwarz / black	UR-12.200.A01 UR-12.200.B01	UR-12.200.A04 UR-12.200.B04
235	247	aluminium / aluminium schwarz / black	UR-12.235.A01 UR-12.235.B01	UR-12.235.A04 UR-12.235.B04
250	262	aluminium / aluminium schwarz / black	UR-12.250.A01 UR-12.250.B01	UR-12.250.A04 UR-12.250.B04
Typ UR-15				
55	70	aluminium / aluminium schwarz / black	UR-15.055.A01 UR-15.055.B01	UR-15.055.A04 UR-15.055.B04
88	103	aluminium / aluminium schwarz / black	UR-15.088.A01 UR-15.088.B01	UR-15.088.A04 UR-15.088.B04
100	115	aluminium / aluminium schwarz / black	UR-15.100.A01 UR-15.100.B01	UR-15.100.A04 UR-15.100.B04
120	135	aluminium / aluminium schwarz / black	UR-15.120.A01 UR-15.120.B01	UR-15.120.A04 UR-15.120.B04
180	195	aluminium / aluminium schwarz / black	UR-15.180.A01 UR-15.180.B01	UR-15.180.A04 UR-15.180.B04
200	215	aluminium / aluminium schwarz / black	UR-15.200.A01 UR-15.200.B01	UR-15.200.A04 UR-15.200.B04
235	250	aluminium / aluminium schwarz / black	UR-15.235.A01 UR-15.235.B01	UR-15.235.A04 UR-15.235.B04
250	265	aluminium / aluminium schwarz / black	UR-15.250.A01 UR-15.250.B01	UR-15.250.A04 UR-15.250.B04

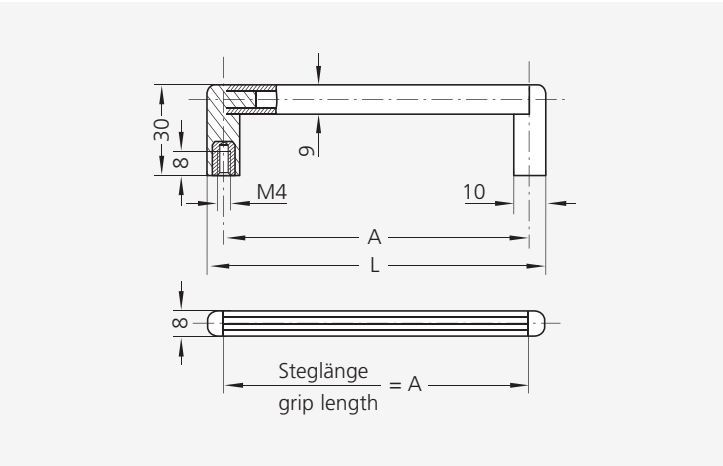

A	L	Griffsteg naturfarben Grip ledge natural colour Bestell-Nr. Order no.	Griffsteg schwarz Grip ledge black Bestell-Nr. Order no.
32	42	UG-01.032.01	UG-01.032.04
55	65	UG-01.055.01	UG-01.055.04
62	72	UG-01.062.01	UG-01.062.04
86	96	UG-01.086.01	UG-01.086.04
88	98	UG-01.088.01	UG-01.088.04
90	100	UG-01.090.01	UG-01.090.04
120	130	UG-01.120.01	UG-01.120.04
134	144	UG-01.134.01	UG-01.134.04

Einzelteile / Single components	Bestell-Nr. / Order no.
Griffschenkel, 1 Stück Handle shank, 1 piece	UG-01.000.84
Griffsteg, 1 m, naturfarben Grip ledge, 1 m, natural colour	UG-01.001.01
Griffsteg, 1 m, schwarz Grip ledge, 1 m, black	UG-01.001.04

Alle Maße in mm. / All dimensions in mm.

Universal-Gerätegriffe UG-01

Für Kleingeräte, Frontplatten und ähnliche Anwendungsbereiche. Steg und Schenkel sind als Passteile zusammensteckbar.

Werkstoff und Oberfläche:
Griffsteg aus Aluminium-Profilrohr, mattiert und naturfarben oder schwarz eloxiert.

Griffschenkel aus hochbelastbarem Polyamid PA 6, glaskugelverstärkt mit Feinstruktur und Messing-Gewindebuchse.

Tragkraft:
min. 200 N.

Hinweis:
Beliebige andere Grifflängen auf Anfrage.

Universal Equipment Handles UG-01

For small appliances, front panels and similar applications. Ledge and shank are assembled.

Material and surface:
Handle ledge of aluminium special section tube, matt finishing and natural coloured or black anodizing.

Handle shank of heavy duty polyamide PA 6, glass ball reinforced with fine structure and brass threaded bushing.

Stress resistance:
min. 200 N.

Note:
Any other handle lengths available on request.

Rohde

UG

Universal-Gerätegriffe UG-02 UG-03 UG-04

Die Rohde-Griffserien UG zeichnen sich durch ihre universelle Anwendbarkeit aus. Steg und Schenkel sind als Passteile zusammensetzbar. Je nach Aufgabe können Typen ohne oder mit Stahlverstärkung in den Schenkeln gewählt werden, letzteres kommt der Forderung nach höchster Belastbarkeit entgegen.

Werkstoff und Oberfläche:
Griffsteg aus Aluminium-Profilrohr.

Griffschenkel aus hochbelastbarem Polyamid PA 6, glaskugelverstärkt mit Feinstruktur (Detail siehe Ausführungen).

Griffsteg mattiert und naturfarben oder schwarz eloxiert.

Ausführungen:

Typ UG-02
mit Ms-Gewindebuchse.

Tragkraft:
min. 200 N.

Typ UG-03
mit durchgehendem verzinkten Stahlkern.

Tragkraft:
min. 500 N.

Typ UG-04
Schraubenmontage von vorn, Stahllaschenverstärkung.

Tragkraft:
min. 500 N.

Lieferung einschließlich Edelstahl-Zylinderschrauben mit Innensechskant M5 x 45 DIN 912 und verzinkten selbstsichernden Sperrzahnmuttern.

Hinweis:
Beliebige andere Grifflängen auf Anfrage.

Bei Griffen für 19”- Frontplatten bedeutet:
HE = Höheneinheiten
1 HE = 44,45 mm = 1 6/8”
Frontplattenhöhe =
HE x 44,45 – 0,8 mm.

Die Griffschenkel vom Typ UG-04 sind ebenfalls in silbermetallic lieferbar. Preis auf Anfrage.

The handle shanks of type UG-04 are also available in a silver metallic finish. Please ask about the price.

Typ UG-02

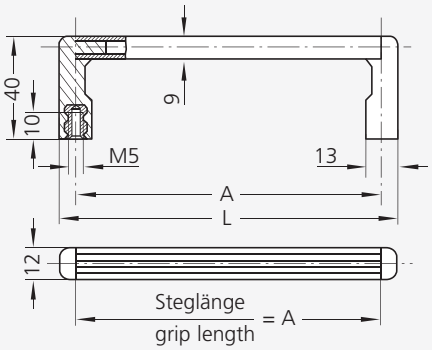

Typ UG-03

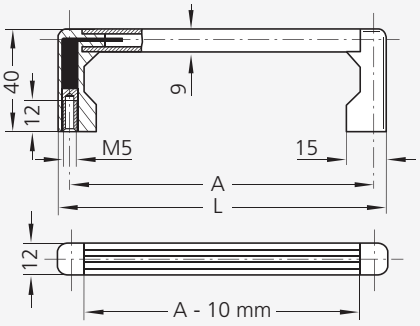

Typ UG-04

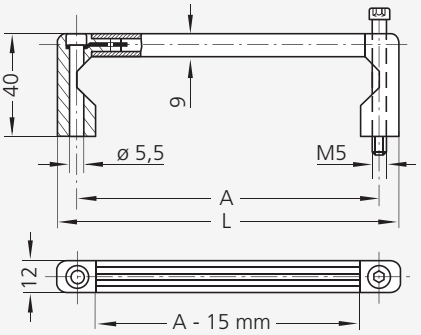

Universal Equipment Handles
UG-02
UG-03
UG-04

The common characteristic of the Rohde UG-series is their universal usability. They are assembled by fitting the grip ledge to the two elbow side sections. Depending on the degree of stress they will be subjected to, the elbow sections can be selected with or without steel reinforcement.

Material and surface:
Grip ledge: aluminium tubing. Handle shanks made of high duty polyamide PA 6, glass ball reinforced, black, half-matt, with fine structure. (Details see versions).

The grip ledge is anodized with a matt finish in natural or black colour.

Versions:

Type UG-02
with threaded brass bushing.

Stress resistance:
min. 200 N.

Type UG-03
with full galvanized steel core.

Stress resistance:
min. 500 N.

Type UG-04
screw-attachment from the front, steel plate reinforcement.

Stress resistance:
min. 500 N.

Scope of supply incl. stainless steel cheese head screws with hexagon socket M5 x 45 DIN 912 and galvanized, self-locking ratchet nuts.

Note:
Any other handle lengths available on request.

It means for 19" front panel handles:
HE = units of height
1 HE 44.45 mm = 1 6/8"
Height of front panels = HE x 44.45 – 0.8 mm

Montage auf 19"-Frontplatte / Mounting on 19"- front panels

Montage-Ausführung 1
Mounting-version 1

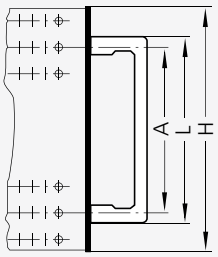

Montage-Ausführung 2
Mounting-version 2

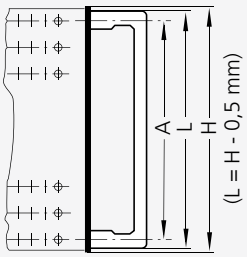

Griffe für Montageausführung 1 (L < Frontplattenhöhe H)
Handles for mounting version 1 (L < hight of front panel H)

A	Frontplattenhöhe Height of front panel H	Steg-Farbe Ledge colour	Typ UG-02 Bestell-Nr. Order no.	L	Typ UG-03 Bestell-Nr. Order no.	L	Typ UG-04 Bestell-Nr. Order no.	L
55,0	88,1 (2 HE)	natur / natural	UG-02.055.01	69	UG-03.055.01	65	UG-04.055.01	70
		schwarz / black	UG-02.055.04	69	UG-03.055.04	65	UG-04.055.04	70
88,0	132,5 (3 HE)	natur / natural	UG-02.088.01	102	UG-03.088.01	98	UG-04.088.01	103
		schwarz / black	UG-02.088.04	102	UG-03.088.04	98	UG-04.088.04	103
100,0	132,5 (3 HE)	natur / natural	UG-02.100.01	114	UG-03.100.01	110	UG-04.100.01	115
		schwarz / black	UG-02.100.04	114	UG-03.100.04	110	UG-04.100.04	115
120,0	177,0 (4 HE)	natur / natural	UG-02.120.01	134	UG-03.120.01	130	UG-04.120.01	135
		schwarz / black	UG-02.120.04	134	UG-03.120.04	130	UG-04.120.04	135
180,0	221,5 (5 HE)	natur / natural	UG-02.180.01	194	UG-03.180.01	190	UG-04.180.01	195
		schwarz / black	UG-02.180.04	194	UG-03.180.04	190	UG-04.180.04	195
235,0	266,0 (6 HE)	natur / natural	UG-02.235.01	249	UG-03.235.01	245	UG-04.235.01	250
		schwarz / black	UG-02.235.04	249	UG-03.235.04	245	UG-04.235.04	250

Griffe für Montageausführung 2 (L = Frontplattenhöhe - 0,5 mm)
Handles for mounting version 2 (L = hight of front panel - 0,5 mm)

L	Frontplattenhöhe Height of front panel H	Steg-Farbe Ledge colour	Typ UG-02 Bestell-Nr. Order no.	A	Typ UG-03 Bestell-Nr. Order no.	A	Typ UG-04 Bestell-Nr. Order no.	A
43,0	43,5 (1 HE)	natur / natural	UG-02.029.01	29,0	–	–	–	–
		schwarz / black	UG-02.029.04	29,0	–	–	–	–
87,5	88,1 (2 HE)	natur / natural	UG-02.073.01	73,5	UG-03.077.01	77,5	UG-04.072.01	72,5
		schwarz / black	UG-02.073.04	73,5	UG-03.077.04	77,5	UG-04.072.04	72,5
132,0	132,5 (3 HE)	natur / natural	UG-02.118.01	118,0	UG-03.122.01	122,0	UG-04.117.01	117,0
		schwarz / black	UG-02.118.04	118,0	UG-03.122.04	122,0	UG-04.117.04	117,0
176,5	177,0 (4 HE)	natur / natural	UG-02.162.01	162,5	UG-03.166.01	166,5	UG-04.161.01	161,5
		schwarz / black	UG-02.162.04	162,5	UG-03.166.04	166,5	UG-04.161.04	161,5

Einzelteile / Single components	Bestell-Nr. / Order no.
Griffschenkel, 1 Stück Handle shank, 1 piece	UG-02.000.84 UG-03.000.84 UG-04.000.84
Griffsteg, 1 m, naturfarben Grip ledge, 1 m, natural colour	UG-RS.001.01
Griffsteg, 1 m, schwarz Grip ledge, 1 m, black	UG-RS.001.04

Alle Maße in mm. / All dimensions in mm.

Rohde

UG

Universal-Gerätegriffe UG-05

In beliebigen Bohrungsabständen zusammenschraubbarer Grifftyp.

Werkstoff und Oberfläche:
Griffsteg aus Aluminium-Profil. Griffschenkel aus Polyamid PA 6, glaskugelverstärkt, schwarz, ähnlich RAL 9005, halbmatt mit Feinstruktur.

Griffsteg mattiert und naturfarben oder schwarz eloxiert.

Konstruktive Vorteile:
Massiver Aluminium-Steg. Griffschenkel mit Schraubensicherung.

Schraubmontage von vorn durch den Steg.

Tragkraft:
min. 1.000 N.

Lieferumfang:
Einschließlich Edelstahl-Zylinderschrauben mit Innensechskant M5 x 45 DIN 7984 bzw. DIN 6912 und verzinkten selbstsichernden Sperrzahnmuttern.

Universal Equipment Handles UG-05

Bolt-together handle type for any bore clearance required.

Material and surface:
Handle ledge of profiled aluminium. Handle arms of polyamide PA 6, glass ball reinforced, black, similar to RAL 9005, half-matt with fine structure.

Handle ledge anodized in natural or black colour with a matt finish.

Design advantages:
Solid aluminium ledge. Handle shanks with screw retaining facilities. Assembled by bolting on from the front through the ledge.

Stress resistance:
min. 1.000 N.

Scope of delivery:
Includes stainless steel cheese head screws with hexagon sockets M5 x 45 to DIN 7984 or DIN 6912 and galvanized self-locking detend nuts.

Die Griffschenkel vom Typ UG-05 sind ebenfalls in silbermetallic lieferbar. Preis auf Anfrage.

The handle shanks of type UG-05 are also available in a silver metallic finish. Price on request.

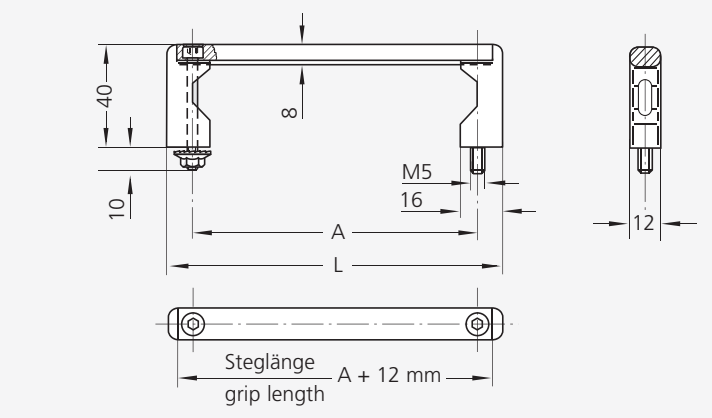

A	L	Griffsteg naturfarben Grip ledge natural colour Bestell-Nr. Order no.	Griffsteg schwarz Grip ledge black Bestell-Nr. Order no.
25	45	UG-05.025.01	UG-05.025.04
55	75	UG-05.055.01	UG-05.055.04
88	108	UG-05.088.01	UG-05.088.04
100	120	UG-05.100.01	UG-05.100.04
120	140	UG-05.120.01	UG-05.120.04
180	200	UG-05.180.01	UG-05.180.04
235	255	UG-05.235.01	UG-05.235.04

Beliebige andere Grifflängen lieferbar / Any desired handle lengths available

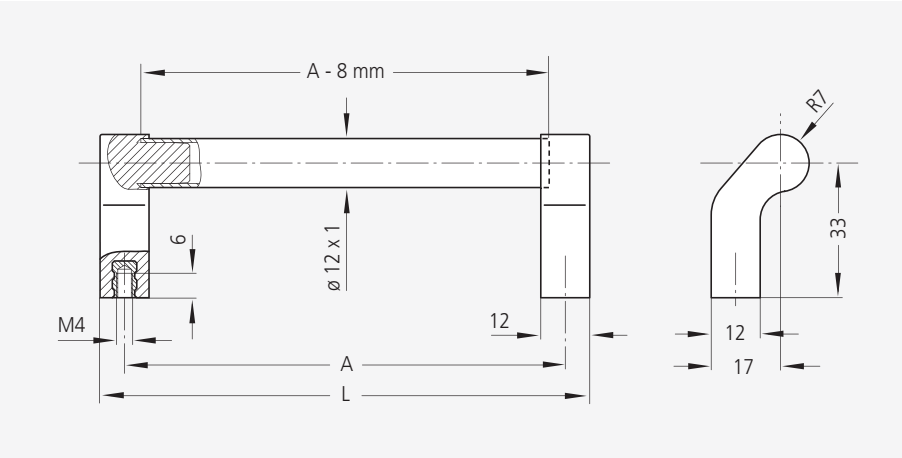

		Rohre in Eloxalausführung Tubes in anodized versions		Rohre aus Edelstahl Tubes made of stainless steel
		naturfarben natural colour	schwarz black	
A	L	Bestell-Nr. Order no.	Bestell-Nr. Order no.	Bestell-Nr. Order no.
88	100	UG-06.088.01	UG-06.088.04	UG-06.088.37
96	108	UG-06.096.01	UG-06.096.04	UG-06.096.37
120	132	UG-06.120.01	UG-06.120.04	UG-06.120.37
128	140	UG-06.128.01	UG-06.128.04	UG-06.128.37
160	172	UG-06.160.01	UG-06.160.04	UG-06.160.37
180	192	UG-06.180.01	UG-06.180.04	UG-06.180.37
200	212	UG-06.200.01	UG-06.200.04	UG-06.200.37
235	247	UG-06.235.01	UG-06.235.04	UG-06.235.37
250	262	UG-06.250.01	UG-06.250.04	UG-06.250.37

Alle Maße in mm. / All dimensions in mm.

Rohde

UG

Universalgriff UG-06

Werkstoff und Oberfläche:
Griffschenkel aus Polyamid PA 6, glaskugelverstärkt, schwarz, halbmatt mit Feinstruktur, Gewindebuchse aus Messing. Verbindungsrohr ø 12 x 1 mm aus Aluminium AlMgSi 0,5; mattglänzend naturfarben oder schwarz eloxiert oder aus Edelstahl, Werkstoff-Nr. 1.4301; feingeschliffen.

Tragkraft:
min. 200 N.

Hinweis:
Beliebige Grifflängen auf Anfrage.

Universal Handle UG-06

Material and surface:
Handle shank of polyamide PA 6, glass ball reinforced, black, half-matt with fine structure. Threaded brass bushings. Connecting tube ø 12 x 1 mm of aluminium AlMgSi 0.5; natural coloured or black anodized with dull bright finish or made of stainless steel, material no. 1.4301; fine ground.

Stress resistance:
min. 200 N.

Note:
Other handle lengths on request.

Rohde

UG

Griffserie UG-07

Werkstoff und Oberfläche:
Griffprofil aus Aluminiumrundrohr AlMgSi 0,5; feingeschliffen und naturfarben oder schwarz eloxiert. Griffschenkel aus Polyamid PA 6, schwarz mit Feinstruktur.

Tragkraft:
min. 500 N.

Hinweis:
Beliebige Grifflängen und Oberflächen auf Anfrage.

Handle Series UG-07

Material and surface:
Handle profile of aluminium round tube AlMgSi 0.5; fine ground and anodized in natural or black colour. Handle shanks of polyamide PA 6, black with fine structure.

Stress resistance:
min. 500 N.

Note:
Any other handle lengths and surfaces available on request.

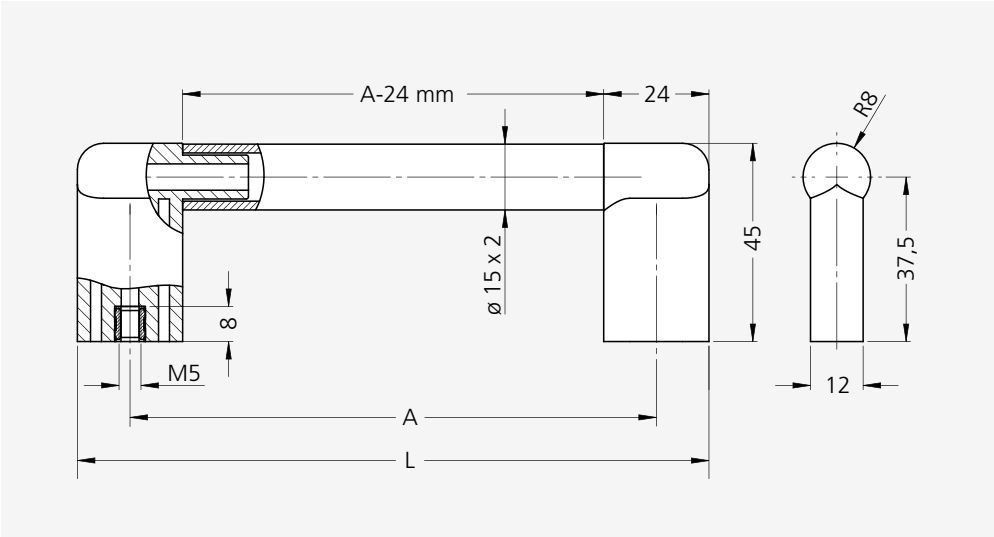

		Rohre in Eloxalausführung Tubes in anodized version	
		naturfarben natural colour	schwarz black
A	L	Bestell-Nr. Order no.	Bestell-Nr. Order no.
120	144	UG-07.120.01	UG-07.120.04
150	174	UG-07.150.01	UG-07.150.04
180	204	UG-07.180.01	UG-07.180.04
200	224	UG-07.200.01	UG-07.200.04
250	274	UG-07.250.01	UG-07.250.04

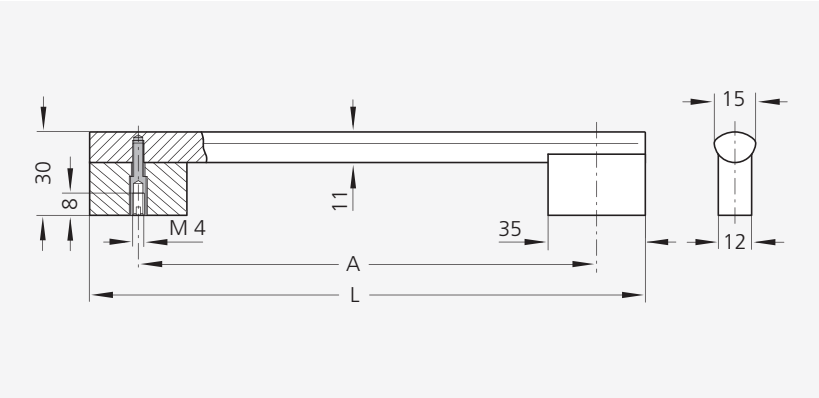

Griffserie A6

Für Schubladen, Schiebe- und Klapptüren.

Werkstoff und Oberfläche:
Griffschenkel und Verbindungsprofil aus stranggepresstem Aluminium AlMgSi 0,5; mattglänzend naturfarben oder schwarz eloxiert.

Tragkraft:
min. 500 N.

Hinweis:
Beliebige Grifflängen oder andere Farbkombinationen auf Anfrage.

Handle Series A6

For drawers, sliding and clapping doors.

Material and surface:
Handle shanks and connecting profile of extruded aluminium AlMgSi 0.5; natural colour or black anodized with dull bright finish.

Stress resistance:
min. 500 N.

Note:
Any other handle lengths and further colour combinations on request.

Eloxalfarbe **Anodizing colour**		naturfarben natural colour	schwarz black
A	L	Bestell-Nr. Order no.	Bestell-Nr. Order no.
160	195	A6-11.160.01	A6-11.160.04
192	227	A6-11.192.01	A6-11.192.04
224	259	A6-11.224.01	A6-11.224.04
256	291	A6-11.256.01	A6-11.256.04
288	323	A6-11.288.01	A6-11.288.04
320	355	A6-11.320.01	A6-11.320.04

Alle Maße in mm. / All dimensions in mm.

Rohde

A7

Griffserie A7

Werkstoff und Oberfläche:
Griffschenkel aus stranggepresstem Aluminium AlMgSi 0,5; glaskugelgestrahlt, satiniert und naturfarben oder schwarz eloxiert.

Ausführung A:
Verbindungsprofil aus stranggepresstem Aluminium AlMgSi 0,5; glaskugelgestrahlt, satiniert und naturfarben oder schwarz eloxiert.

Ausführung B:
Verbindungsprofil aus Edelstahl 1.4307; geschliffen und mattglänzend gebürstet.

Lieferumfang:
Für frontseitiges Anschrauben mittels Edelstahl-Zylinderschrauben mit Innensechskant DIN 912, Muttern DIN 934 und Unterlegscheiben DIN 125 (im Lieferumfang enthalten).

Tragkraft:
min. 1.000 N.

Hinweis
Weitere Grifflängen und Ausführungen auf Anfrage.

Für frontseitiges Anschrauben / For screw attachment from the front

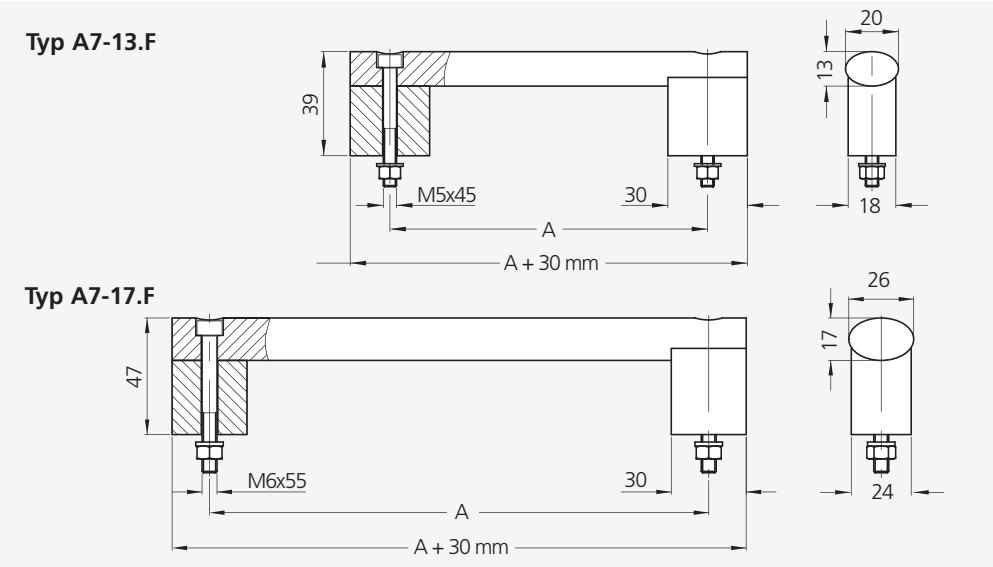

Typ A7-13.F		Ausführung A Version A		Ausführung B Version B
A*	**Schenkelfarbe Shank colour**	naturfarben natural colour Bestell-Nr. Order no.	schwarz black Bestell-Nr. Order no.	Edelstahlsteg Stainless steel ledge Bestell-Nr. Order no.
100	natur / natural schwarz / black	A7-13.F100.11 -	- A7-13.F100.14	A7-13.F100.N33 A7-13.F100.S33
120	natur / natural schwarz / black	A7-13.F120.11 -	- A7-13.F120.14	A7-13.F120.N33 A7-13.F120.S33
140	natur / natural schwarz / black	A7-13.F140.11 -	- A7-13.F140.14	A7-13.F140.N33 A7-13.F140.S33
Typ A7-17.F				
140	natur / natural schwarz / black	A7-17.F140.11 -	- A7-17.F140.14	A7-17.F140.N33 A7-17.F140.S33
200	natur / natural schwarz / black	A7-17.F200.11 -	- A7-17.F200.14	A7-17.F200.N33 A7-17.F200.S33
240	natur / natural schwarz / black	A7-17.F240.11 -	- A7-17.F240.14	A7-17.F240.N33 A7-17.F240.S33

*Andere Grifflängen auf Anfrage / Other handle lengths on request

Für rückseitige Befestigung / For screw attachment from behind

Typ A7-13.R

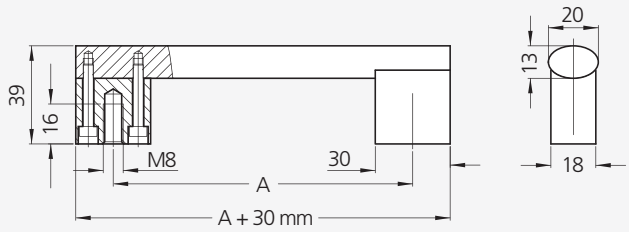

Typ A7-17.R

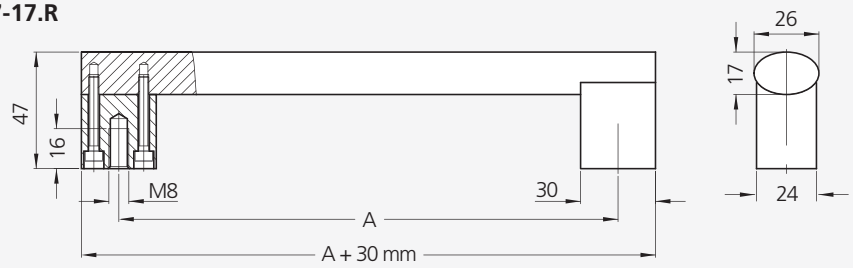

Typ A7-13.R		**Ausführung A Version A**		**Ausführung B Version B**
A*	**Schenkelfarbe Shank colour**	naturfarben natural colour Bestell-Nr. Order no.	schwarz black Bestell-Nr. Order no.	Edelstahlsteg Stainless steel ledge Bestell-Nr. Order no.
100	natur / natural schwarz / black	A7-13.R100.11 -	- A7-13.R100.14	A7-13.R100.N33 A7-13.R100.S33
120	natur / natural schwarz / black	A7-13.R120.11 -	- A7-13.R120.14	A7-13.R120.N33 A7-13.R120.S33
140	natur / natural schwarz / black	A7-13.R140.11 -	- A7-13.R140.14	A7-13.R140.N33 A7-13.R140.S33
Typ A7-17.R				
140	natur / natural schwarz / black	A7-17.R140.11 -	- A7-17.R140.14	A7-17.R140.N33 A7-17.R140.S33
200	natur / natural schwarz / black	A7-17.R200.11 -	- A7-17.R200.14	A7-17.R200.N33 A7-17.R200.S33
240	natur / natural schwarz / black	A7-17.R240.11 -	- A7-17.R240.14	A7-17.R240.N33 A7-17.R240.S33

*Andere Grifflängen auf Anfrage / Other handle lengths on request

Alle Maße in mm. / All dimensions in mm.

Handle Series A7

Material and surface:
Handle shanks made of extruded aluminium AlMgSi 0.5; glass ball blasted and anodized in natural or black colour, satin finished.

Version A:
Connecting tube of extruded aluminium AlMgSi 0.5; glass ball blasted and anodized in natural or black colour, satin finished.

Version B:
Connecting tube of stainless steel 1.4307; ground and brushed with dull bright finish.

Scope of delivery:
Screw attachment from the front by stainless steel cylinder head socket screws DIN 912, nuts DIN 934 and washers DIN 125 (included in scope of supply).

Stress resistance:
min. 1.000 N.

Note:
Further handle lengths and combinations on request.

Rohde

VG

Griffserie
VG-08
VG-09

Werkstoff und Oberfläche:
Griffschenkel und Griffsteg aus massivem Rundaluminium AlMgSi 0,5; glaskugelgestrahlt und mattglänzend, naturfarben oder schwarz eloxiert.

Tragkraft:
min. 500 N.

Hinweis:
Weitere Grifflängen und Oberflächen auf Anfrage.

Handle Series
VG-08
VG-09

Material and surface:
Handle shank and grip ledge of solid aluminium AlMgSi 0.5; glass ball blasted and anodized with a matt finish in natural colour or black.

Stress resistance:
min. 500 N.

Note:
Other handle lengths and surfaces available on request.

Weitere Ausführungen der Serien VG s. S. 68.
Other designs of series VG see page 68.

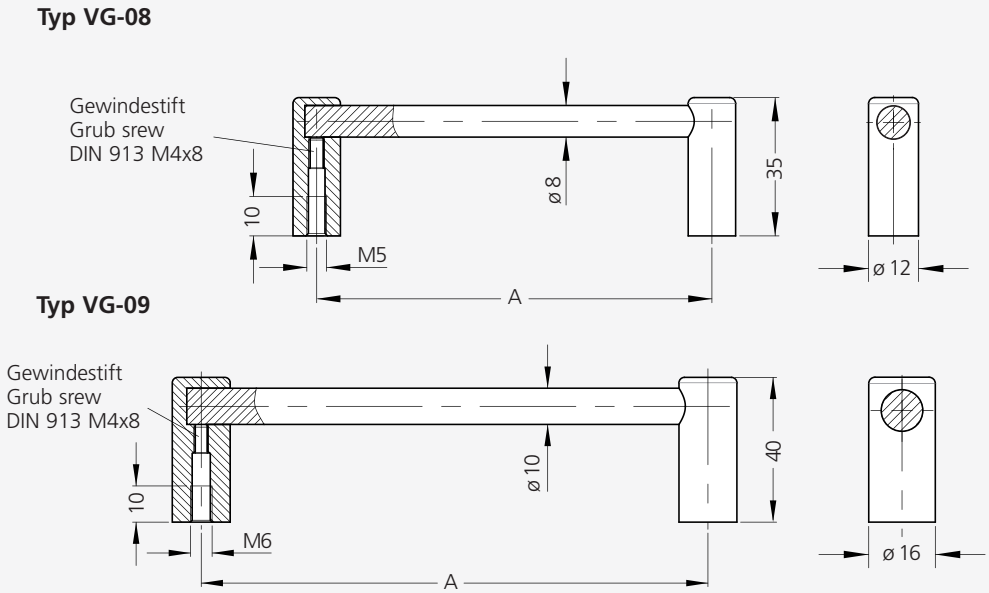

Griffe - komplett montiert
Handles - completely mounted

Typ	A*	Schenkelfarbe Shank colour	Eloxalausführung der Stege Anodizing version of ledge naturfarben natural colour Bestell-Nr. Order no.	 schwarz black Bestell-Nr. Order no.
VG-08	80	natur / natural	VG-08.080.N11	VG-08.080.N14
		schwarz / black	VG-08.080.S11	VG-08.080.S14
	100	natur / natural	VG-08.100.N11	VG-08.100.N14
		schwarz / black	VG-08.100.S11	VG-08.100.S14
VG-09	120	natur / natural	VG-09.120.N11	VG-09.120.N14
		schwarz / black	VG-09.120.S11	VG-09.120.S14
	140	natur / natural	VG-09.140.N11	VG-09.140.N14
		schwarz / black	VG-09.140.S11	VG-09.140.S14

*Andere Grifflängen auf Anfrage / Other handle lengths on request

Rohde

VG

Griffserie
VG-06
VG-07

Werkstoff und Oberfläche:
Massive Aluminiumgriffe aus AlMgSi 0,5 in zwei Größen. Griffsteg und Griffschenkel glaskugelgestrahlt und naturfarben oder schwarz eloxiert. Spannhülsen aus Edelstahl.

Tragkraft:
min. 500 N.

Hinweis:
Andere Grifflängen und Oberflächen auf Anfrage.

Handle Series
VG-06
VG-07

Material and surface:
Solid aluminium handle of AlMgSi 0.5 in two sizes. Handle ledge and handle shanks glass ball blasted and natural coloured or black anodized. Clamping sleeves made of stainless steel.

Stress resistance:
min. 500 N.

Note:
Other handle lengths and surfaces available on request.

Typ VG-06

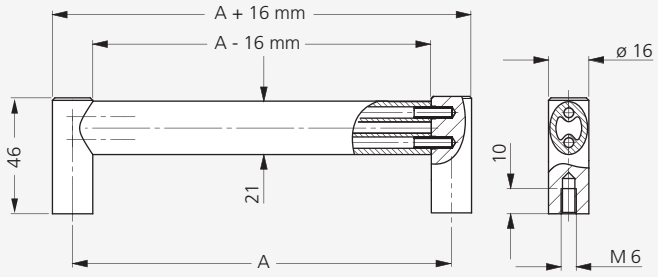

Typ VG-07

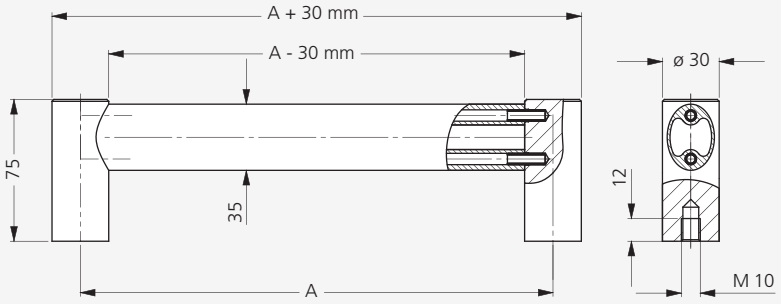

	Typ VG-06 Eloxalausführung / Anodizing version			Typ VG-07	
	naturfarben natural colour	schwarz black		naturfarben natural colour	schwarz black
A	Bestell-Nr. Order no.	Bestell-Nr. Order no.	A	Bestell-Nr. Order no.	Bestell-Nr. Order no.
150	VG-06.150.N11	VG-06.150.S14	250	VG-07.250.N11	VG-07.250.S14
200	VG-06.200.N11	VG-06.200.S14	300	VG-07.300.N11	VG-07.300.S14
250	VG-06.250.N11	VG-06.250.S14	400	VG-07.400.N11	VG-07.400.S14

Alle Maße in mm. / All dimensions in mm.

Rohde

A1

Griffserien A1

Für 19"-Frontplatten und Geräte.

Massive Aluminium-Bauteile und hohe Belastbarkeit zeichnen diese in mehreren Ausführungsarten lieferbaren Griffserien aus.

Werkstoff und Oberfläche:
Griffschenkel und Griffsteg aus Aluminiumprofil AlMgSi 0,5. Verbindungs-Formteile aus schwarzem Polyamid mit Edelstahlstift.

Griffschenkel gleitgeschliffen, mattiert und eloxiert in 2 Standardfarben.
Griffsteg mattiert und eloxiert in 2 Standardfarben.

Typ G:
Griff mit geraden Aluminium-Schenkeln, komplett montiert.

Typ A:
Griff mit abgewinkelten Aluminium-Schenkeln, komplett montiert.

Tragkraft:
min. 1.000 N.

Hinweis:
Beliebige Grifflängen auf Anfrage.

Typ G

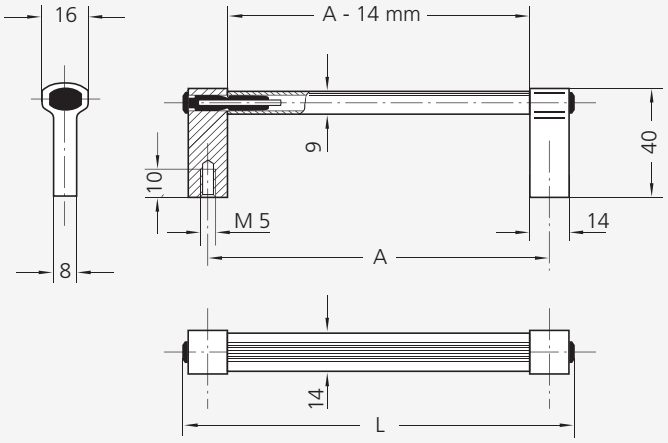

Typ A

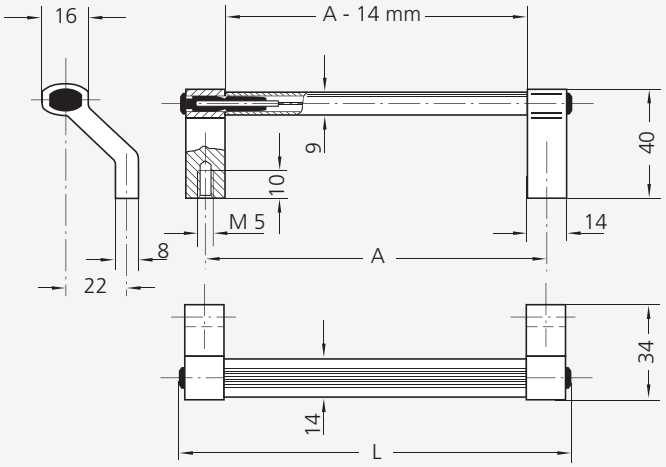

Rohde

A1

Handle Series A1

For 19" front panels and devices.

Solid aluminium components and high stability under load distinguish these handle series which are available in several versions.

Material and surface:
Handle shank and grip ledge made of profiled aluminium AlMgSi 0.5; connecting moulded components made of black polyamide with stainless steel pin.

Handle shank vibration ground, matt finished and anodized in 2 standard colours. Grip ledge matt finished and anodized in 2 standard colours.

Type G:
Handles with straight aluminium shanks, completely assembled.

Type A:
Handle with tangent bent aluminium shanks, completely assembled.

Stress resistance:
min. 1.000 N.

Note:
Any desired handle lengths on request.

			Eloxalausführung des Griffsteges **Anodizing version of grip ledge**	
Typ G			naturfarben natural colour	schwarz black
A	L	**Schenkelfarbe** **Shank colour**	Bestell-Nr. Order no.	Bestell-Nr. Order no.
55	73	natur / natural schwarz / black	A1-14.G055.N01 A1-14.G055.S01	- A1-14.G055.S04
69	87*	natur / natural schwarz / black	A1-14.G069.N01 A1-14.G069.S01	- A1-14.G069.S04
88	106	natur / natural schwarz / black	A1-14.G088.N01 A1-14.G088.S01	- A1-14.G088.S04
100	118	natur / natural schwarz / black	A1-14.G100.N01 A1-14.G100.S01	- A1-14.G100.S04
114	132*	natur / natural schwarz / black	A1-14.G114.N01 A1-14.G114.S01	- A1-14.G114.S04
120	138	natur / natural schwarz / black	A1-14.G120.N01 A1-14.G120.S01	- A1-14.G120.S04
180	198	natur / natural schwarz / black	A1-14.G180.N01 A1-14.G180.S01	- A1-14.G180.S04
200	218	natur / natural schwarz / black	A1-14.G200.N01 A1-14.G200.S01	- A1-14.G200.S04
235	253	natur / natural schwarz / black	A1-14.G235.N01 A1-14.G235.S01	- A1-14.G235.S04
250	268	natur / natural schwarz / black	A1-14.G250.N01 A1-14.G250.S01	- A1-14.G250.S04
Typ A				
55	73	natur / natural schwarz / black	A1-14.A055.N01 A1-14.A055.S01	- A1-14.A055.S04
69	87*	natur / natural schwarz / black	A1-14.A069.N01 A1-14.A069.S01	- A1-14.A069.S04
88	106	natur / natural schwarz / black	A1-14.A088.N01 A1-14.A088.S01	- A1-14.A088.S04
100	118	natur / natural schwarz / black	A1-14.A100.N01 A1-14.A100.S01	- A1-14.A100.S04
114	132*	natur / natural schwarz / black	A1-14.A114.N01 A1-14.A114.S01	- A1-14.A114.S04
120	138	natur / natural schwarz / black	A1-14.A120.N01 A1-14.A120.S01	- A1-14.A120.S04
180	198	natur / natural schwarz / black	A1-14.A180.N01 A1-14.A180.S01	- A1-14.A180.S04
200	218	natur / natural schwarz / black	A1-14.A200.N01 A1-14.A200.S01	- A1-14.A200.S04
235	253	natur / natural schwarz / black	A1-14.A235.N01 A1-14.A235.S01	- A1-14.A235.S04
250	268	natur / natural schwarz / black	A1-14.A250.N01 A1-14.A250.S01	- A1-14.A250.S04

* Grifflänge entsprechend der Höhe 2 bzw. 3 HE von 19" Frontplatten; s. a. Seite 21.
* Handle length according to the height of 2 resp. 3 HE (HE= unit of height) of 19" front panels; see also page 21.

Alle Maße in mm. / All dimensions in mm.

Rohde

HG

Griffserie HG

Werkstoff und Oberfläche:
Griffsteg und Schenkel aus Aluminium AlMgSi 0,5 in naturfarben oder schwarz eloxiert.

Tragkraft:
Typ A min. 1.000 N.
Typ B min. 800 N.

Hinweis:
Andere Grifflängen und Farbausführungen auf Anfrage.

Handle Series HG

Material and surface:
Grip ledge and shank made of aluminium AlMgSi 0.5 in natural or black anodized.

Stress resistance:
Typ A min. 1.000 N.
Typ B min. 800 N.

Note:
Other handles and colour versions available on request.

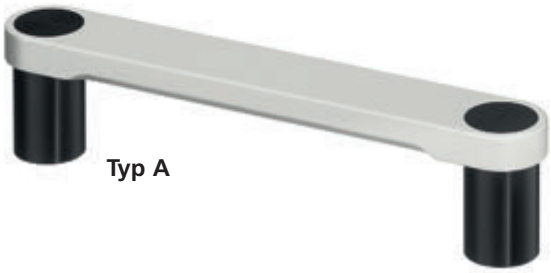

Typ A

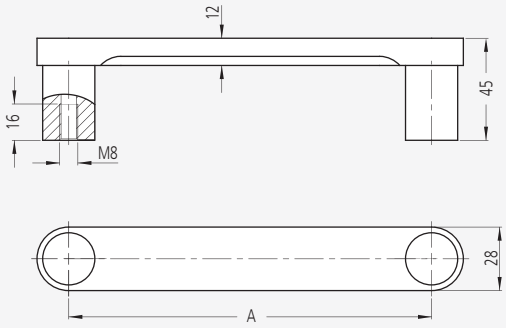

A	Schenkelfarbe Shank colour	Eloxalausführung des Griffsteges Anodized version of grip ledge naturfarben natural colour Bestell-Nr. Order no.	 schwarz black Bestell-Nr. Order no.
160	natur / natural	-	HG-28.A160.N04
	schwarz / black	HG-28.A160.S01	-
220	natur / natural	-	HG-28.A220.N04
	schwarz / black	HG-28.A220.S01	-

Typ B

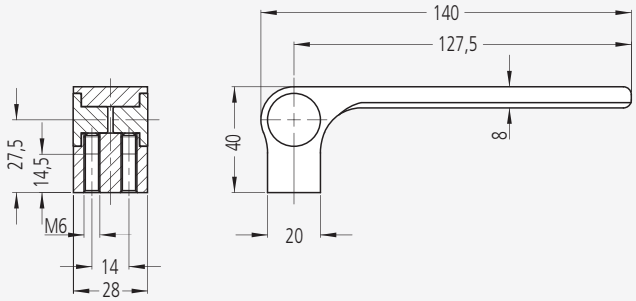

Schenkelfarbe Shank colour	Eloxalausführung des Griffsteges Anodizing version of grip ledge naturfarben natural colour Bestell-Nr. Order no.	 schwarz black Bestell-Nr. Order no.
natur / natural	-	HG-28.B140.N04
schwarz / black	HG-28.B140.S01	-

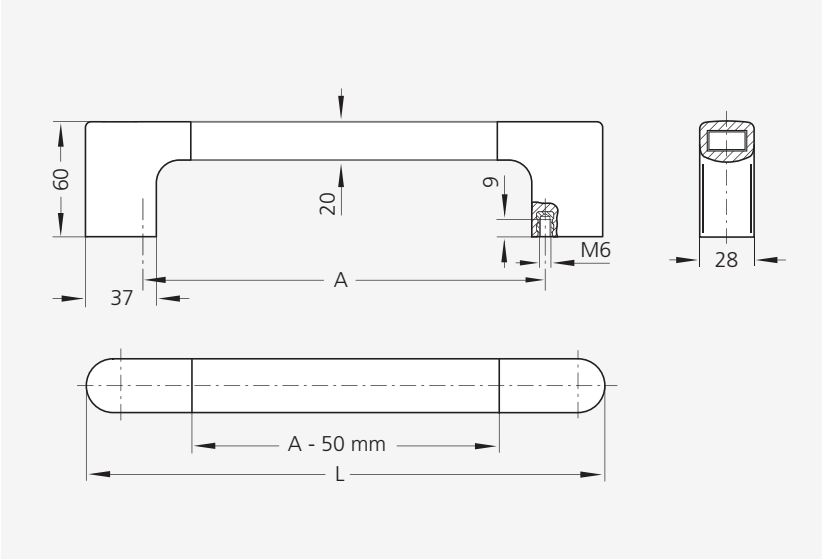

Griffserie MS-02

Ausführung mit Kunststoff-schenkeln und Aluminiumprofil.

Werkstoff und Oberfläche:
Griffschenkel aus glaskugel-verstärktem Polyamid PA 6, schwarz, ähnlich RAL 9005, halbmatt mit Feinstruktur. Gewindebuchsen aus Messing. Griffsteg aus stranggepresstem Aluminium AlMgSi 0,5; mattiert und naturfarben eloxiert. Alternativ Griffsteg schwarz pul-verbeschichtet ähnlich RAL 9005.

Tragkraft:
min. 1.000 N.

Hinweis:
Beliebige Grifflängen auf Anfrage.

Handle Series MS-02

Design with thermoplastic shanks and profiled aluminium.

Material and surface:
Handle ledge of polyamide PA 6, glass ball reinforced, black, similar to RAL 9005, half-matt with fine structure. Threaded brass bushings. Elliptical bar of extruded aluminium AlMgSi 0.5; matted and natural coloured anodized. Alternatively, handle ledge black powder coated, similar to RAL 9005.

Stress resistance:
min. 1.000 N.

Note:
Other handle lengths on request.

A	L	**Griffsteg naturfarben eloxiert Grip ledge natural colour anodized** Bestell-Nr. Order no.	**Griff schwarz pulverbeschichtet Handle black powder coated** Bestell-Nr. Order no.
180	240	MS-02.180.11	MS-02.180.9005
200	260	MS-02.200.11	MS-02.200.9005
250	310	MS-02.250.11	MS-02.250.9005
300	360	MS-02.300.11	MS-02.300.9005
350	410	MS-02.350.11	MS-02.350.9005
400	460	MS-02.400.11	MS-02.400.9005
500	560	MS-02.500.11	MS-02.500.9005
600	660	MS-02.600.11	MS-02.600.9005

Alle Maße in mm. / All dimensions in mm.

Rohde

SR

Griffserie SR

Schrägstehende Rohrgriffe im modernen Industriedesign.

Werkstoff und Oberfläche:
Griffschenkel aus hochbelastbarem Polyamid PA 6, glaskugelverstärkt mit Feinstruktur, schwarz oder aluminiumfarben. Gewindeeinsätze aus Messing. Verbindungsrohr aus Aluminium AlMgSi 0,5; mattglänzend eloxiert oder aus Edelstahl, Werkstoff-Nr. 1.4301; feingeschliffen.

Konstruktive Vorteile:
Passgenauer Sitz des Rohres auf dem Kunststoffzapfen durch Klemmstege.

Tragkraft:
min. 800 N.

Hinweis:
Beliebige Grifflängen oder andere Rohrfarben auf Anfrage.

Handle Series SR

Slanting tube handles in modern industrial design.

Material and surface:
Handle shanks of heavy duty polyamide PA 6, glass ball reinforced with fine structure; black or aluminium coloured. Threaded brass bushings. Connecting tube of aluminium AlMgSi 0.5; matt anodized with dull bright finish or stainless steel, material no. 1.4301; fine ground.

Design advantages:
Firm fitting of tube on clamping bars by polyamide insert.

Stress resistance:
min. 800 N.

Note:
Other handle lengths and tube colours available on request.

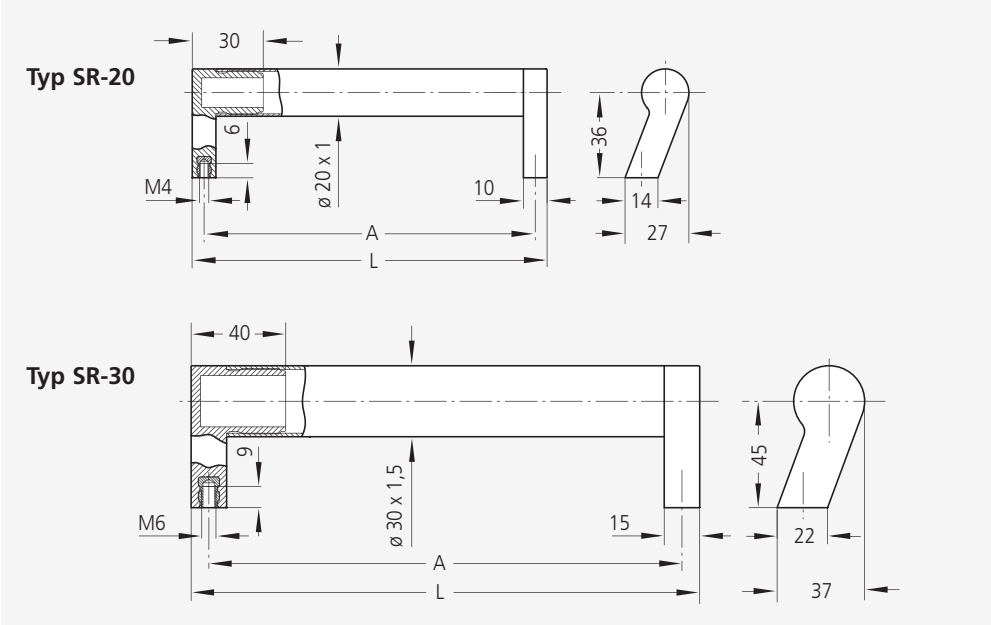

A	Schenkelfarbe Shank colour	Typ SR-20 Rohr Aluminium Tube aluminium Bestell-Nr. Order no.	Rohr Edelstahl Tube stainless steel Bestell-Nr Order no.	L	Typ SR-30 Rohr Aluminium Tube aluminium Bestell-Nr. Order no.	Rohr Edelstahl Tube stainless steel Bestell-Nr. Order no.	L
150	aluminium / aluminium schwarz / black	SR-20.150.N01 SR-20.150.S01	- SR-20.150.S37	160	SR-30.150.N01 SR-30.150.S01	- SR-30.150.S37	165
200	aluminium / aluminium schwarz / black	SR-20.200.N01 SR-20.200.S01	- SR-20.200.S37	210	SR-30.200.N01 SR-30.200.S01	- SR-30.200.S37	215
250	aluminium / aluminium schwarz / black	SR-20.250.N01 SR-20.250.S01	- SR-20.250.S37	260	SR-30.250.N01 SR-30.250.S01	- SR-30.250.S37	265
300	aluminium / aluminium schwarz / black	SR-20.300.N01 SR-20.300.S01	- SR-20.300.S37	310	SR-30.300.N01 SR-30.300.S01	- SR-30.300.S37	315
350	aluminium / aluminium schwarz / black	SR-20.350.N01 SR-20.350.S01	- SR-20.350.S37	360	SR-30.350.N01 SR-30.350.S01	- SR-30.350.S37	365
400	aluminium / aluminium schwarz / black	SR-20.400.N01 SR-20.400.S01	- SR-20.400.S37	410	SR-30.400.N01 SR-30.400.S01	- SR-30.400.S37	415
500	aluminium / aluminium schwarz / black	- -	- -	510	SR-30.500.N01 SR-30.500.S01	- SR-30.500.S37	515
600	aluminium / aluminium schwarz / black	- -	- -	610	SR-30.600.N01 SR-30.600.S01	- SR-30.600.S37	615

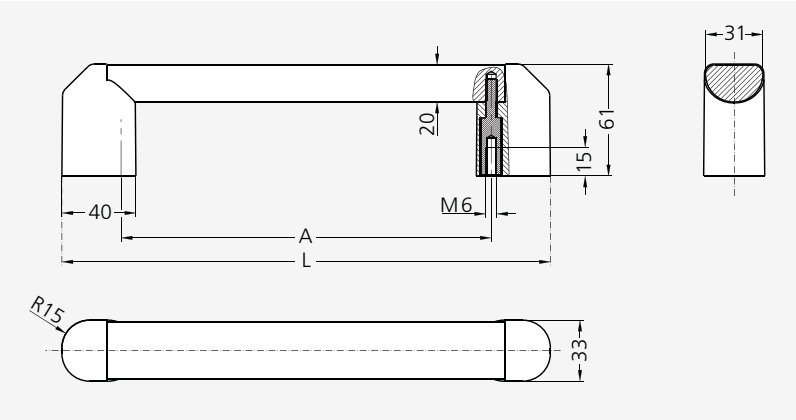

A	L	Griffsteg naturfarben eloxiert Handle ledge natural colour anodized Griffschenkel schwarz Handle shanks black Bestell-Nr. Order no.	Griffschenkel rot Handle shanks red Bestell-Nr. Order no.
200	264	VM-02.30.200.S11	VM-02.30.200.R11
250	314	VM-02.30.250.S11	VM-02.30.250.R11
300	364	VM-02.30.300.S11	VM-02.30.300.R11
400	464	VM-02.30.400.S11	VM-02.30.400.R11

A	L	Griffsteg schwarz eloxiert Handle ledge black anodized Griffschenkel schwarz Handle shanks black Bestell-Nr. Order no.	Griffschenkel rot Handle shanks red Bestell-Nr. Order no.
200	264	VM-02.30.200.S14	VM-02.30.200.R14
250	314	VM-02.30.250.S14	VM-02.30.250.R14
300	364	VM-02.30.300.S14	VM-02.30.300.R14
400	464	VM-02.30.400.S14	VM-02.30.400.R14

Alle Maße in mm. / All dimensions in mm.

Rohde

VM

Griffserie VM-02

Werkstoff und Oberfläche:
Griffsteg aus stranggepresstem Aluminium-Ovalprofil AlMgSi 0,5; glaskugelgestrahlt und naturfarben oder schwarz eloxiert. Griffschenkel aus Polyamid PA 6 mit Feinstruktur in schwarz (ähnlich RAL 9005) oder rot (ähnlich RAL 3020).

Tragkraft:
min. 800 N.

Hinweis:
Andere Grifflängen und Farbausführungen auf Anfrage.

Handle Series VM-02

Material and surface:
Handle ledge made of extruded aluminium oval profile AlMgSi 0.5 glass ball blasted and natural coloured or black anodized.
Handle shanks made of polyamide PA 6 with fine structure in
black (similar to RAL 9005) or red (similar to RAL 3020).

Stress resistance:
min. 800 N.

Note:
Other handle lengths and colour combinations available on request.

Rohde

KB

-Griffe KB

Modernes Industriedesign zeichnen diese zusammensteckbaren Maschinengriffe aus.

Werkstoff und Oberfläche:
Griffschenkel aus Polyamid PA 6, anthrazit, halbmatt, mit Feinstruktur. Verbindungsrohr aus Aluminium-Ovalprofil, natur-farben eloxiert oder anthrazit kunststoffbeschichtet.

Konstruktive Merkmale:
Passgenauer und fester Sitz des Ovalrohres auf den Griffschenkel-Zapfen. Schraubbefestigung von vorne, von hinten und als Doppelgriff möglich.

Tragkraft:
min. 500 N.

Lieferumfang:
Einschließlich Schrauben M10 x 45 DIN 912 mit Muttern und Unterlegscheiben, verzinkt und chromatiert.

-Handles KB

These pushed-in type machine handles are distinguished by their modern industrial design.

Material and surface:
Polyamide PA 6 handle posts, anthracite, half-matt, with fine structure. Oval profiled aluminium connecting tube, natural coloured anodized or anthracite plastic coated.

Design features:
The oval tube fits accurately and firmly on the pens of the handle posts. Optional fixing with bolts at the front, at the back and for double handle mounting.

Stress resistance:
min. 500 N.

Scope of delivery:
Including M10 x 45 DIN 912 screws with nuts and washers, galvanized and chromized.

Deckel-Montage
Cap mounting

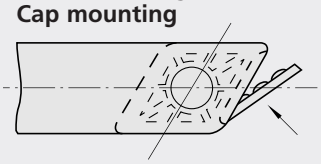

Deckel mit längerer Seite in den Griffschenkel einsetzen, zurückdrücken bis zum Einrasten.
Set the long side of the lid into the handle side. Press until it clicks into place.

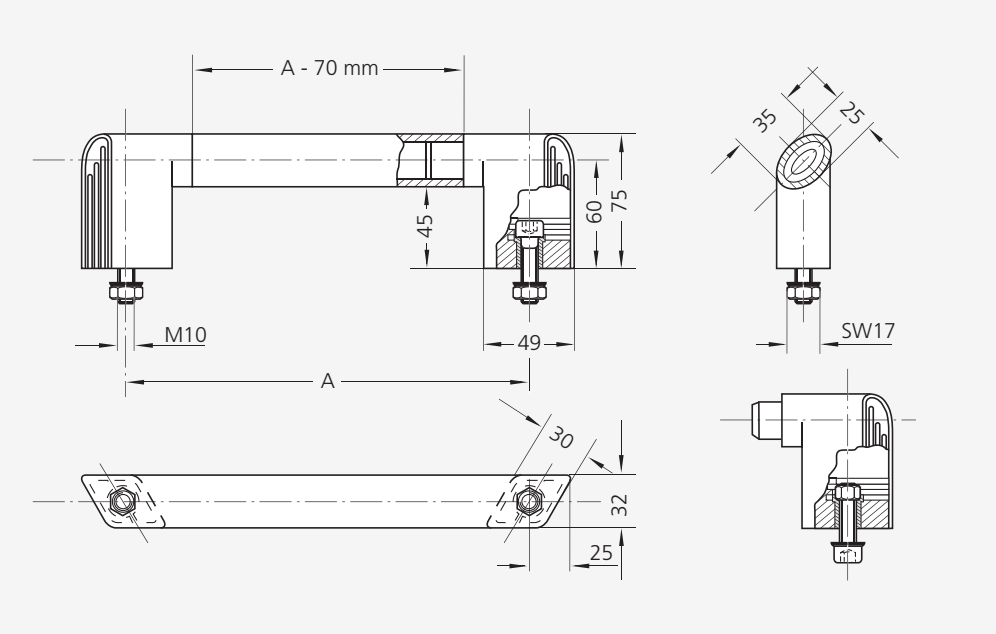

Zusammensetzung von Doppelgriffen
Assembly of double handles

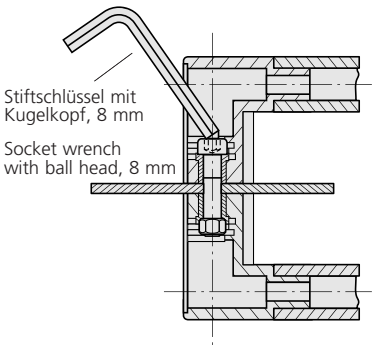

A	Ovalrohr eloxiert Oval tube anodized Bestell-Nr. Order no.	Ovalrohr anthrazit kunststoffbeschichtet Oval tube antracite plastic coated Bestell-Nr. Order no.
180	KB-32.180.62	KB-32.180.65
200	KB-32.200.62	KB-32.200.65
250	KB-32.250.62	KB-32.250.65
300	KB-32.300.62	KB-32.300.65
350	KB-32.350.62	KB-32.350.65
400	KB-32.400.62	KB-32.400.65
500	KB-32.500.62	KB-32.500.65
600	KB-32.600.62	KB-32.600.65

Weitere Ausführungen der Serie A4 siehe Seite 67.
Further versions of series A4 look also page 67.

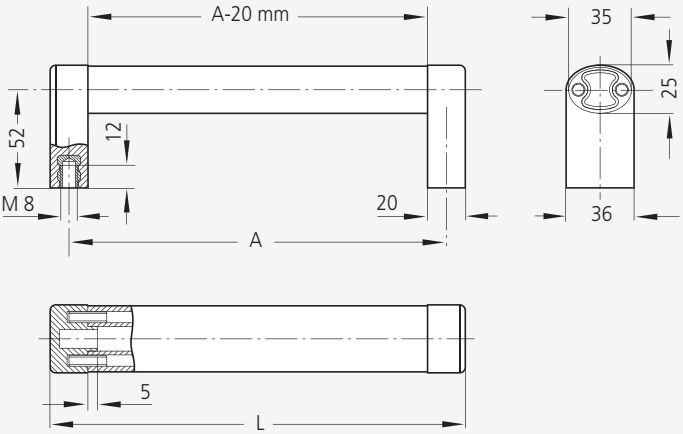

A	L	Schenkelfarbe Shank colour	Eloxalausführung des Griffsteges Anodizing version of grip ledge naturfarben natural colour Bestell-Nr. Order no.	 schwarz black Bestell-Nr. Order no.
200	220	natur / natural schwarz / black	A4-35.P200.N01 A4-35.P200.S01	A4-35.P200.N04 A4-35.P200.S04
250	270	natur / natural schwarz / black	A4-35.P250.N01 A4-35.P250.S01	A4-35.P250.N04 A4-35.P250.S04
300	320	natur / natural schwarz / black	A4-35.P300.N01 A4-35.P300.S01	A4-35.P300.N04 A4-35.P300.S04
400	420	natur / natural schwarz / black	A4-35.P400.N01 A4-35.P400.S01	A4-35.P400.N04 A4-35.P400.S04
500	520	natur / natural schwarz / black	A4-35.P500.N01 A4-35.P500.S01	A4-35.P500.N04 A4-35.P500.S04

Alle Maße in mm. / All dimensions in mm.

Rohde

A4

Griffserie A4

Ausführung mit Kunststoff-schenkeln und Aluminium-Ovalsteg.

Werkstoff und Oberfläche:
Griffschenkel aus glaskugelver-stärktem Polyamid PA 6, schwarz, ähnlich RAL 9005, oder aluminiumfarben, halb-matt mit Feinstruktur. Gewindebuchsen aus Messing.

Verbindungsprofil aus strang-gepresstem Aluminium AlMgSi 0,5; mattiert und naturfarben oder schwarz eloxiert. Spannhülsen aus Edelstahl.

Tragkraft:
min. 1.000 N.

Hinweis:
Beliebige Grifflängen oder andere Farbausführungen auf Anfrage.

Handle Series A4

Design with thermoplastic shanks and elliptical aluminium bar.

Material and surface:
Handle shank of polyamide PA 6, glass ball reinforced, black, similar to RAL 9005, or aluminium coloured, half-matt with fine structure. Threaded brass bushings.

Connecting profile of extruded aluminium AlMgSi 0.5; matted and natural coloured or black anodized.
Clamping sleeves of stainless steel.

Stress resistance:
min. 1.000 N.

Note:
Other handle lengths or colour combinations available on request.

Rohde

VM

Griffserie VM

Werkstoff und Oberfläche:
Massives stranggepresstes Aluminuim-Ovalprofil AlMgSi 0,5; glaskugelgestrahlt, halbglänzend naturfarben oder schwarz eloxiert. Griffschenkel aus Polyamid PA 6, schwarz mit Feinstruktur.

Tragkraft:
min. 800 N.

Hinweis:
Andere Grifflängen und andere Farbausführungen auf Anfrage.

Handle Series VM

Material and surface:
Solid extruded aluminium oval profile AlMgSi 0.5; glass ball blasted, half-matt finished natural coloured or black anodized. Handle shanks made of polyamide PA 6, black with fine structure.

Stress resistance:
min. 800 N.

Note:
Other handle lengths and colour combinations available on request.

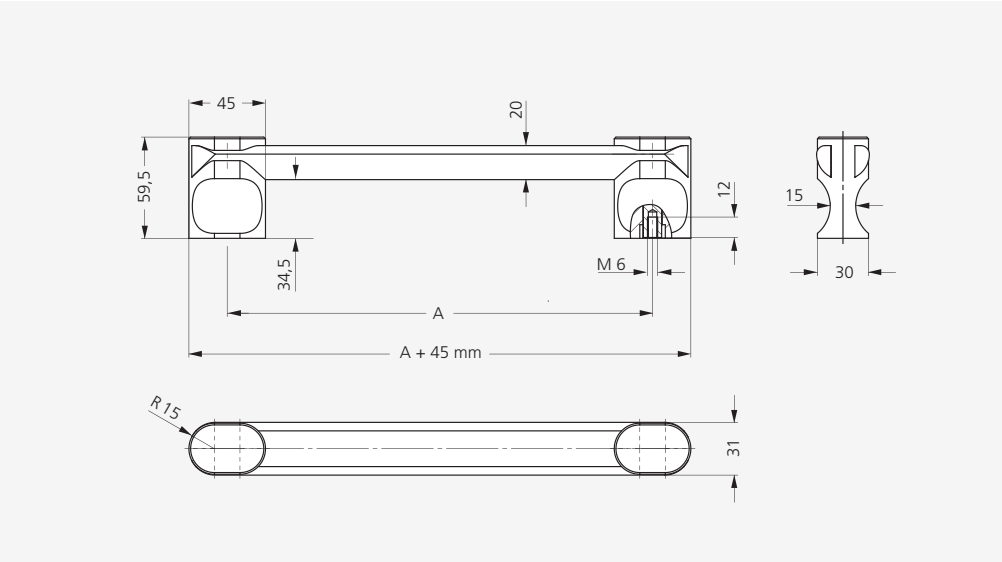

A	**Eloxalausführung des Griffsteges** **Anodizing version of grip ledge** naturfarben natural colour Bestell-Nr. Order no.	 schwarz black Bestell-Nr. Order no.
200	VM-30.200.S11	VM-30.200.S14
250	VM-30.250.S11	VM-30.250.S14
300	VM-30.300.S11	VM-30.300.S14

Griffserie OG

Das ovale Griffstegprofil zeichnet diese Griffserie aus.

Werkstoff und Oberfläche:
Kunststoffgriffschenkel aus Polyamid PA 6, schwarz mit Feinstruktur und Gewindebuchsen aus Messing. Griffsteg aus stranggepresstem Aluminium-Ovalprofil AlMgSi 0,5; glaskugelgestrahlt und naturfarben oder schwarz eloxiert. Spannhülsen aus Edelstahl.

Tragkraft:
min. 500 N.

Hinweis:
Andere Grifflängen und Oberflächen auf Anfrage.

Handle Series OG

This handle series is distinguished by the oval handle ledge profile.

Material and surface:
Plastic Handle shank made of polyamide PA 6, black with fine structure and threaded bushing made of brass. Handle ledge made of extruded aluminium oval profile AlMgSi 0.5; glass ball blasted and natural coloured or black anodized. Clamping sleeves made of stainless steel.

Stress resistance:
min. 500 N.

Note:
Other handle lengths and surfaces available on request.

Typ OG-16

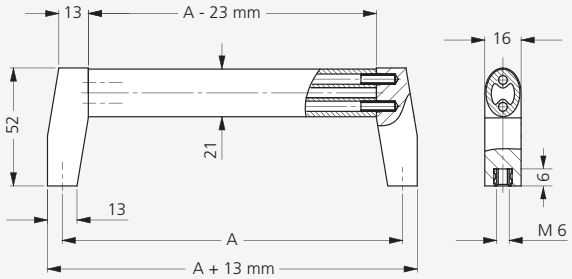

Typ OG-26

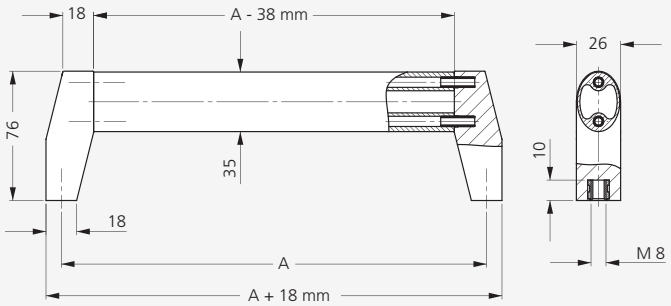

	Typ OG-16			Typ OG-26	
	Eloxalausführung des Griffsteges / Anodizing version of grip ledge				
	naturfarben natural colour	schwarz black		naturfarben natural colour	schwarz black
A	Bestell-Nr. Order no.	Bestell-Nr. Order no.	A	Bestell-Nr. Order no.	Bestell-Nr. Order no.
150	OG-16.150.S11	OG-16.150.S14	250	OG-26.250.S11	OG-26.250.S14
200	OG-16.200.S11	OG-16.200.S14	300	OG-26.300.S11	OG-26.300.S14
250	OG-16.250.S11	OG-16.250.S14	400	OG-26.400.S11	OG-26.400.S14

Alle Maße in mm. / All dimensions in mm.

Rohde

KR

Griffserie KR

Werkstoff und Oberfläche:
Griffschenkel aus glaskugelverstärktem Polyamid PA 6, halbmatt mit Feinstruktur und Messingbuchse. Griffsteg aus Aluminium AlMgSi 0,5 in naturfarben oder schwarz eloxiert.

Tragkraft:
min. 500 N.

Hinweis:
Mit Kunststoffsteg siehe Seite 191. Andere Grifflängen auf Anfrage.

Handle Series KR

Material and surface:
Handle shanks made of glass ball reinforced polyamide PA 6, half-matt with fine structure and threaded brass bushing. Handle ledge made of AlMgSi 0,5 in natural colour or black anodized.

Stress resistance:
min. 500 N.

Note:
With plastic ledge see page 191. Other handle lengths on request.

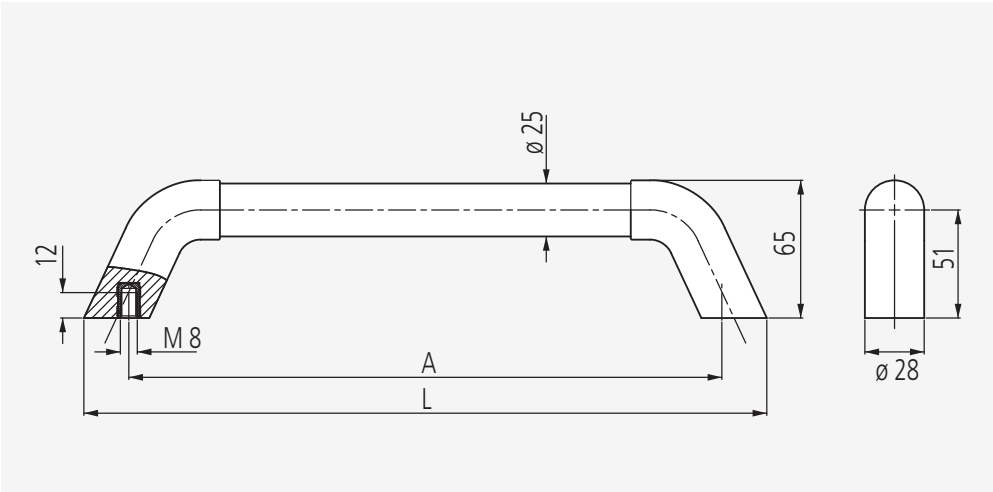

A*	L	Steg naturfarben eloxiert ledge natural colour anodized Bestell-Nr. Order no.	Steg schwarz eloxiert ledge black anodized Bestell-Nr. Order no.
200	242	KR-25.200.01	KR-25.200.04
250	292	KR-25.250.01	KR-25.250.04
300	342	KR-25.300.01	KR-25.300.04
350	392	KR-25.350.01	KR-25.350.04
400	442	KR-25.400.01	KR-25.400.04
500	542	KR-25.500.01	KR-25.500.04

*Andere Grifflängen auf Anfrage / Other handle lengths on request

Typ U7-30.G

Typ U7-30.S

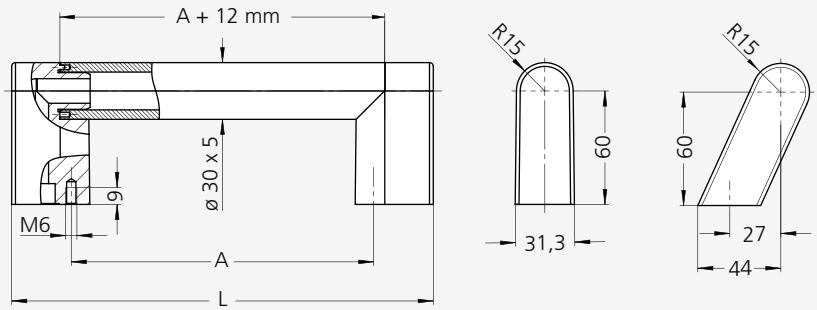

Griffserie U7

Werkstoff und Oberfläche:
Griffsteg aus ø 30 x 5 mm Aluminiumrundrohr AlMgSi 0,5; feingeschliffen und naturfarben oder schwarz eloxiert. Griffschenkel aus Polyamid PA 6, schwarz mit Feinstruktur.

Ausführung:
U7-30.G mit geraden und U7-30.S mit schrägen Kunststoffschenkeln.

Tragkraft:
min. 600 N.

Hinweis:
Beliebige Grifflängen und Eloxalausführungen auf Anfrage.

Handle Series U7

Material and surface:
Handle ledge ø 30 x 5 mm aluminium round tube AlMgSi 0.5; fine ground and natural or black anodized. Handle shanks of polyamide PA 6, black with fine structure.

Version:
U7-30.G with straight polyamide shanks and U7-30.S with slanted polyamide shanks.

Stress resistance:
min. 600 N.

Note:
Any other handle lengths and anodized versions available on request.

Ausführung Griffschenkel Version of handle shanks		A	L	Rohre in Eloxalausführung Tubes in anodized version naturfarben natural colour Bestell-Nr. Order no.	 schwarz black Bestell-Nr. Order no.
	gerade	160	223	U7-30.G160.01	U7-30.G160.04
	straight	220	283	U7-30.G220.01	U7-30.G220.04
	schräg	160	223	U7-30.S160.01	U7-30.S160.04
	slanted	220	283	U7-30.S220.01	U7-30.S220.04

Alle Maße in mm. / All dimensions in mm.

Griffe mit elektrischen Schaltelementen siehe Seiten 265-307.
See pages 265-307 for handles with electrical function elements.

Rohde

U1

Rohrgriffserie U1

Werkstoff und Oberfläche:
Rohre aus ø 30 x 1,5 mm Aluminium AlMgSi 0,5; feingeschliffen, naturfarben eloxiert oder schwarz pulverbeschichtet mit Feinstruktur. Alternativ Rohr aus Edelstahl Werkstoff-Nr. 1.4301; feingeschliffen.

Rohrhalter und Rohrkappe aus Polyamid PA 6, glaskugelverstärkt, schwarz, halbmatt mit Feinstruktur.

Rohr-Gewindeeinsatz aus Aluminium, Anschraubeinsatz aus Stahl, verzinkt.

Technische Merkmale:
Ausreissfeste Schraubverbindung vom Griffhalter zum Rohr durch unlösbare Blindnietmuttern.

Tragkraft:
min. 800 N.

Hinweis:
Beliebige Grifflängen und Anschraubabstände auf Anfrage.

Tube Handle Series U1

Material and surface:
Tubes of ø 30 x 1.5 mm aluminium AlMgSi 0.5; fine ground, natural coloured anodized or black powder-coated, with fine structure. Alternativ tube made of stainless steel, material no. 1.4031; fine ground.

Tube holders and tube caps made of polyamide PA 6, glass ball reinforced, black, half-matt with fine structure.

Tube threaded insert made of aluminium, screw-down insert made of steel, galvanized.

Technical features:
Screwed connection from the grip holder to the tube with nondetachable blind rivet nuts to prevent it being pulled off.

Stress resistance:
min. 800 N.

Note:
Handle lengths and screw down spacers available as required on request.

Clean Line Ausführung s. S. 259.
Clean Line version see page 259.

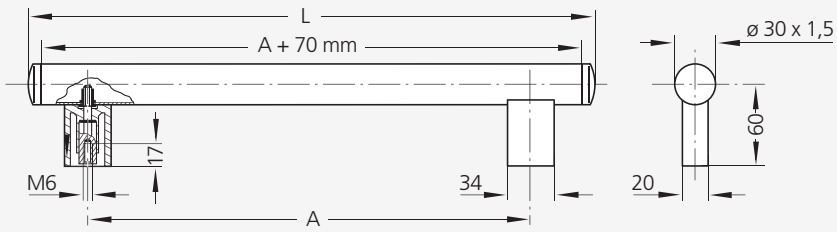

		Rohre aus Aluminium Tubes of aluminium		Rohre aus Edelstahl Tubes made of stainless steel
		naturfarben eloxiert natural colour anodized	schwarz pulverbeschichtet black powder coated	feingeschliffen fine ground
A	L	Bestell-Nr. Order no.	Bestell-Nr. Order no.	Bestell-Nr. Order no.
200	288	U1-30.200.01	U1-30.200.54	U1-30.200.37
250	338	U1-30.250.01	U1-30.250.54	U1-30.250.37
300	388	U1-30.300.01	U1-30.300.54	U1-30.300.37
350	438	U1-30.350.01	U1-30.350.54	U1-30.350.37
400	488	U1-30.400.01	U1-30.400.54	U1-30.400.37
500	588	U1-30.500.01	U1-30.500.54	U1-30.500.37

Typ U5-30.F

Typ U5-30.R

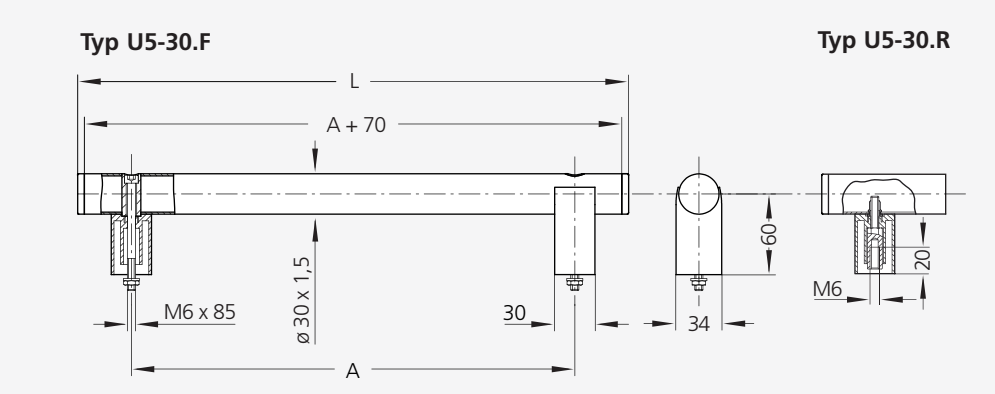

Typ	A	L	Rohre aus Aluminium Tubes made of aluminium naturfarben eloxiert natural colour anodized Bestell-Nr. Order no.	Rohre aus Aluminium Tubes made of aluminium schwarz pulverbeschichtet black powder coated Bestell-Nr. Order no.	Rohre aus Edelstahl Tubes made of stainless steel feingeschliffen fine ground Bestell-Nr. Order no.
U5-30.F	200	280	U5-30.F200.01	U5-30.F200.54	U5-30.F200.37
	250	330	U5-30.F250.01	U5-30.F250.54	U5-30.F250.37
	300	380	U5-30.F300.01	U5-30.F300.54	U5-30.F300.37
	350	430	U5-30.F350.01	U5-30.F350.54	U5-30.F350.37
	400	480	U5-30.F400.01	U5-30.F400.54	U5-30.F400.37
	500	580	U5-30.F500.01	U5-30.F500.54	U5-30.F500.37
U5-30.R	200	280	U5-30.R200.01	U5-30.R200.54	U5-30.R200.37
	250	330	U5-30.R250.01	U5-30.R250.54	U5-30.R250.37
	300	380	U5-30.R300.01	U5-30.R300.54	U5-30.R300.37
	350	430	U5-30.R350.01	U5-30.R350.54	U5-30.R350.37
	400	480	U5-30.R400.01	U5-30.R400.54	U5-30.R400.37
	500	580	U5-30.R500.01	U5-30.R500.54	U5-30.R500.37

Alle Maße in mm. / All dimensions in mm.

Rohrgriffserie U5

Werkstoff und Oberfläche:
Rohre aus ø 30 x 1,5 mm Aluminium AlMgSi 0,5; naturfarben eloxiert oder schwarz pulverbeschichtet mit Feinstruktur. Alternativ aus Edelstahl Werkstoff-Nr. 1.4301; feingeschliffen.

Typ U5-30.F
Frontseitige Befestigung mittels Zylinderschrauben aus Edelstahl M6 x 85 DIN 912, Muttern DIN 934 und Unterlegscheiben DIN 125 (im Lieferumfang enthalten). Rohrhalter und Rohrkappe aus Polyamid PA 6, glaskugelverstärkt, schwarz, halbmatt mit Feinstruktur.

Typ U5-30.R
Rückseitige Befestigung über verzinkten Stahleinsatz. Übrige Bauteile wie Typ U5-30.F.

Tragkraft:
min. 1.000 N.

Hinweis:
Beliebige Grifflängen auf Anfrage.

Tube Handle Series U5

Material and surface:
Tubes of ø 30 x 1.5 mm aluminium AlMgSi 0.5; natural colour anodized or black powdercoated with fine structure. Alternatively, tube made of stainless steel, material no. 1.4301; fine ground.

Type U5-30.F
For front mounting by cylinder head socket screws M6 x 85 DIN 912, nuts DIN 934 and washers DIN 125 made of stainless steel (included in scope of supply).
Tube holders and tube caps made of polyamide PA 6, glass ball reinforced, black, half-matt with fine structure.

Type U5-30.R
For mounting from behind by galvanized screw down insert made of steel.

Stress resistance:
min. 1.000 N.

Note:
Any desired handle lengths on request.

Rohde

VR

Griffserie VR

Die variable Anordnung der Griffschenkel ermöglicht eine individuelle Anpassung an vorhandene Anschraubabstände. Bei Bedarf, insbesondere bei großen Anschraubabständen, können weitere Griffschenkel zur Rohrunterstützung positioniert werden.

Werkstoff und Oberfläche:
Griffsteg aus Aluminiumrundrohr AlMgSi 0,5; naturfarben oder schwarz eloxiert, alternativ aus Edelstahlrundrohr 1.4301; feingeschliffen. Griffschenkel und Endkappen aus Polyamid PA 6, schwarz mit Feinstruktur.

Tragkraft:
min. 800 N.

Hinweis:
Andere Grifflängen und andere Farbausführungen auf Anfrage.

beweglich
adjustable

Einzelteile / Single components		Bestell-Nr. Order no.
VR-20	Griffschenkel, 1 Stück für Rohr Ø 20 x 2,0 mm Handle shank, 1 piece for tube Ø 20 x 2,0 mm	VR-20.000.84
	Rohrendkappen, 1 Stück für Rohr Ø 20 x 2,0 mm Tube end caps, 1 piece for tube Ø 20 x 2,0 mm	RK-VR.020.9005
VR-30	Griffschenkel, 1 Stück für Rohr Ø 30 x 1,5 mm Handle shank, 1 piece for tube Ø 30 x 1,5 mm	VR-30.000.84
	Rohrendkappen, 1 Stück für Rohr Ø 30 x 1,5 mm Tube end caps, 1 piece for tube Ø 30 x 1,5 mm	RK-VR.030.9005

Typ VR-20

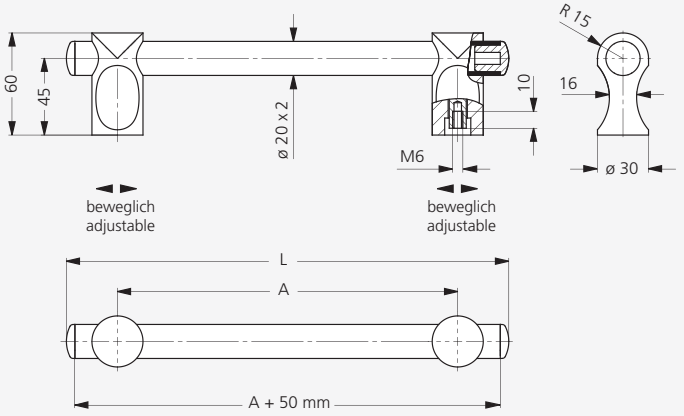

Typ VR-30

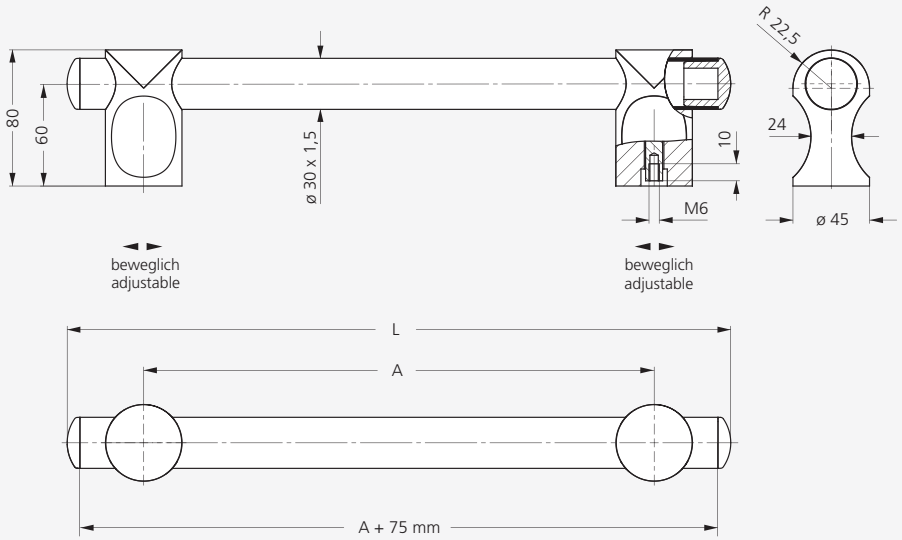

Handle Series VR

The variable arrangement of the handle shanks enables individual adaptation to existing fixing distances.
If required, particularly for large hole spacing, more handle shanks can be positioned for the tube support.

Material and surface:
Handle ledge made of round aluminium tube AlMgSi 0.5, natural coloured or black anodized, alternatively made of stainless steel 1.4301, round tube, fine ground. Handle shanks and end caps made of polyamide PA 6, black with fine structure.

Stress resistance:
min. 800 N.

Note:
Other handle lengths and colour combinations available on request.

			Rohre in Eloxalausführung **Tubes in anodized version** naturfarben natural colour	 schwarz black	**Edelstahlrohr** **Stainless steel tube** feingeschliffen fine ground
Typ	A*	L	Bestell-Nr. Order no.	Bestell-Nr. Order no.	Bestell-Nr. Order no.
	200	260	VR-20.200.S01	VR-20.200.S04	VR-20.200.S37
VR-20	250	310	VR-20.250.S01	VR-20.250.S04	VR-20.250.S37
	300	360	VR-20.300.S01	VR-20.300.S04	VR-20.300.S37
	300	390	VR-30.300.S01	VR-30.300.S04	VR-30.300.S37
VR-30	400	490	VR-30.400.S01	VR-30.400.S04	VR-30.400.S37
	500	590	VR-30.500.S01	VR-30.500.S04	VR-30.500.S37

* variabel durch lösbare Griffschenkel / variable by adjustable handle shanks

Alle Maße in mm. / All dimensions in mm.

Rohde

RP

Griffserie RP

Werkstoff:
Griffschenkel aus hochbelastbarem Polyamid PA 6, glaskugelverstärkt, schwarz, ähnlich RAL 9005, halbmatt, mit Feinstruktur. Verbindungsrohre aus Aluminium AlMgSi 0,5.

Konstruktive Merkmale:
Der Griffschenkel RP besitzt im Rohraufnahmebereich 4 Klemmstege, beim Hineinpressen des Rundrohres werden diese abgeschabt und bewirken einen passgenauen Sitz.

Ausführung A:
Verbindungsrohr geschliffen und naturfarben eloxiert.

Ausführung B:
Verbindungsrohr mit geriffeltem Kunststoffüberzug.

Lieferumfang:
Einschließlich schwarz verzinkter Senkschrauben (Chrom VI frei) mit Innensechskant M8 x 20 DIN 7991, verzinkten Unterlegscheiben DIN 125 und Muttern DIN 934.

Tragkraft:
min. 500 N.

Hinweis:
Beliebige Grifflängen auf Anfrage.

Handle Series RP

Material:
Handle shanks made of high duty polyamide PA 6, glass ball reinforced, black, similar RAL 9005, half-matt, with fine structure. Connecting tubes made of aluminium AlMgSi 0.5.

Design features:
The handle shank RP is provided with 4 clamping bars inside of the tube connection. When the round tube is pressing in, they will peel off and assure firm fitting.

Version A:
Connecting tube ground and anodized in natural colour.

Version B:
Connecting tube with grooved plastic cover.

Scope of delivery:
Includes black galvanized, flat-headed screws (chromium VI free) with hexagon socket M8 x 20 DIN 7991, galvanized washers DIN 125 and nuts DIN 934.

Stress resistance:
min. 500 N.

Note:
Any desired handle lenghts on request.

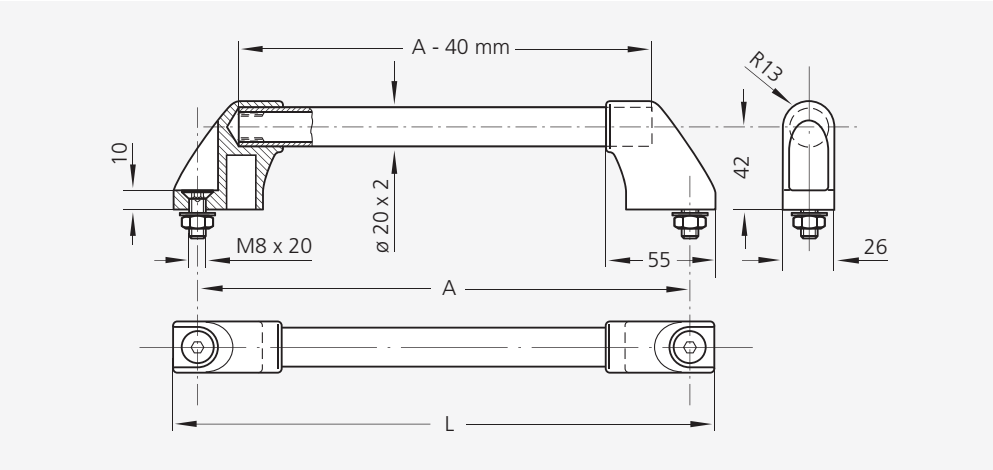

A	L	Ausführung / Version A Bestell-Nr. Order no.	Ausführung / Version B Bestell-Nr. Order no.
180	204	RP-20.180.62	RP-20.180.63
200	224	RP-20.200.62	RP-20.200.63
250	274	RP-20.250.62	RP-20.250.63
300	324	RP-20.300.62	RP-20.300.63
350	374	RP-20.350.62	RP-20.350.63
400	424	RP-20.400.62	RP-20.400.63
500	524	RP-20.500.62	RP-20.500.63
600	624	RP-20.600.62	RP-20.600.63

Einzelteile / Single components	Bestell-Nr. / Order no.
Griffschenkel, 1 Stück, mit Befestigungsmaterial Handle shank, 1 piece, with mounting material	RP-20.000.84
Griffschenkel, 1 Stück, ohne Befestigungsmaterial Handle shank, 1 piece, without mounting material	RP-20.0WS.84
Verbindungsrohr, 1 m, Ausführung A Connecting tube, 1 m, Version A	RP-20.001.01

Typ M3-20

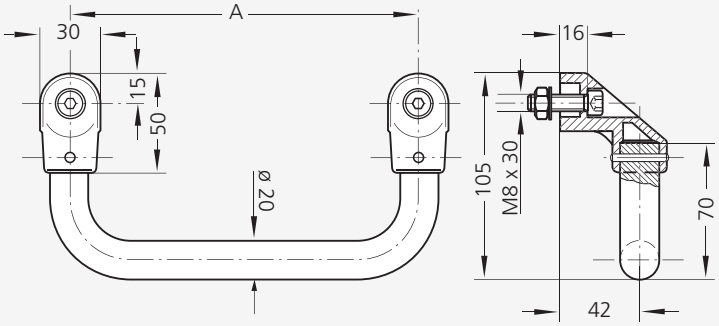

Typ M3-30

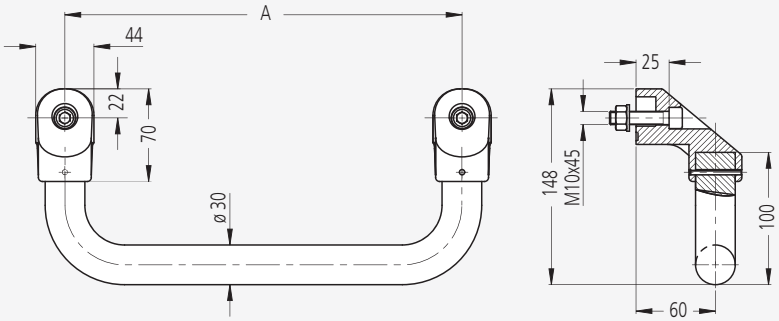

Typ M3-20	Eloxalausführung des Al-Bügels Anodizing version of aluminium bow		Pulverbeschichtet Powder coated
	naturfarben natural colour	schwarz black	schwarz black
A	Bestell-Nr. Order no.	Bestell-Nr. Order no.	Bestell-Nr. Order no.
200	M3-20.A200.11	M3-20.A200.14	M3-20.A200.54
250	M3-20.A250.11	M3-20.A250.14	M3-20.A250.54
300	M3-20.A300.11	M3-20.A300.14	M3-20.A300.54
350	M3-20.A350.11	M3-20.A350.14	M3-20.A350.54
400	M3-20.A400.11	M3-20.A400.14	M3-20.A400.54
Typ M3-30			
300	M3-30.A300.11	M3-30.A300.14	M3-30.A300.54
400	M3-30.A400.11	M3-30.A400.14	M3-30.A400.54

Alle Maße in mm. / All dimensions in mm.

Rohde

M3

Griffserie M3

Abgewinkelte Maschinengriffe für Schraubenmontage von vorn.

Werkstoff und Oberfläche:
Griffschenkel aus hochbelastbarem Polyamid PA 6, glaskugelverstärkt, schwarz, ähnlich RAL 9005, halbmatt mit Feinstruktur.

Verbindungsbügel aus ø 20 oder ø 30 Rundaluminium AlMgSi 0,5; mattglänzend eloxiert, in 2 Farbausführungen. Alternativ schwarz pulverbeschichtet.

Griffschenkel und Al-Bügel verstiftet.

Tragkraft:
min. 800 N.

Lieferumfang:
Einschließlich schwarz verzinkter Zylinderschrauben (Chrom VI frei) mit Innensechskant M8 x 30 oder M10 x 45, DIN 912 und verzinkten Muttern DIN 934 mit Unterlegscheiben DIN 125.

Handle Series M3

Offset machine handles for front sided screw attachment.

Material and surface:
Handle shank of heavy duty polyamide PA 6, glass bead reinforcement, black, similar to RAL 9005, half-matt with fine structure.

Connecting bow from ø 20 or ø 30 round aluminium AlMgSi 0.5 satimatt anodized, in 2 colours. Alternatively black powder coated.

Handle ledge and aluminium bow pinned.

Stress resistance:
min. 800 N.

Scope of delivery:
Includes black galvanized cheese head screws (chromium VI free) with hexagon sockets M8 x 30 and M10 x 45 DIN 912 and galvanized nuts DIN 934 with washers DIN 125.

Rohde

RS

Griffserien RS

Variable Griffserien im Rohde-Design in 2 Ausführungsgrößen für den Maschinen- und Anlagenbau; insbesondere für große Anschraubabstände geeignet.

Werkstoff:
Griffschenkel und Abdeckkappen aus hochbelastbarem Polyamid PA 6, glaskugelverstärkt, schwarz, ähnlich RAL 9005, halbmatt, mit Feinstruktur. Verbindungsrohre aus Aluminium, AlMgSi 0,5.

Konstruktive Vorteile:
Die Griffschenkel besitzen im Rohraufnahmebereich 4 Klemmstege; beim Hineinpressen des Rundrohres werden diese abgeschabt und bewirken einen passgenauen Sitz.

Ausführung A:
Verbindungsrohr geschliffen und naturfarben eloxiert.

Ausführung B:
Verbindungsrohr mit geriffeltem Kunststoffüberzug.

Ausführung C:
Verbindungsrohr schwarz gepulvert mit Feinstruktur.

Lieferumfang:
RS-20 einschließlich schwarz verzinkter Zylinderschrauben (Chrom VI frei) mit Innensechskant M8 x 30 DIN 912 und verzinkten Muttern DIN 934 mit Unterlegscheiben DIN 125.
RS-30 wie RS-20, jedoch mit Schrauben M10 x 45.

Tragkraft:
min. 1.000 N.

Hinweis:
Beliebige Grifflängen und Farbausführungen auf Anfrage.

Ausführung / Version A

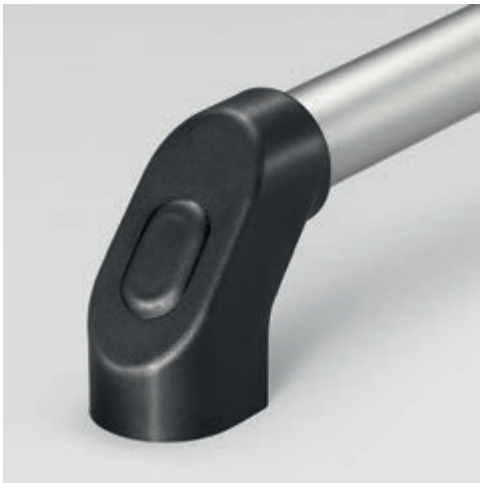

Typ RS-30
Mit Abdeckkappe für Befestigungsbohrung.
With blanking cap for holes.

Rohrunterstützung RU
siehe Seite 53.
Tube bracket RU
see page 53.

Ausführung / Version B

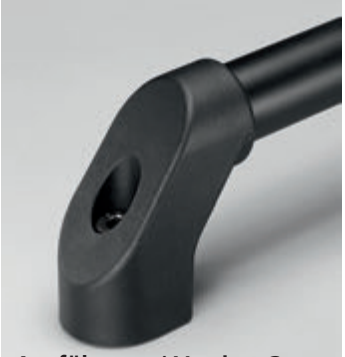

Ausführung / Version C

Ausführung mit Verbindungsrohr aus Edelstahl siehe Seite 52.
Version with connecting tube of stainless steel see page 52.

Einzelteile / Single components Artikel Item	**Typ RS-20** Bestell-Nr. Order no.	**Typ RS-30** Bestell-Nr. Order no.
Griffschenkel, 1 Stück, mit Befestigungsmaterial Handle shank, 1 piece, with mounting material	RS-20.000.84	RS-30.000.84
Griffschenkel, 1 Stück, ohne Befestigungsmaterial Handle shank, 1 piece, without mounting material	RS-20.OWS.84	RS-30.OWS.84
Aluminium-Verbindungsrohr, 1 m, Ausführung A Aluminium connecting tube, 1 m, version A	RS-20.001.01	RS-30.001.01

Handle Series RS

Variable handle series in Rohde design in 2 versions for machine and installation construction; particularly suitable for wide bore clearances.

Material:
Handle shanks and blanking caps made of high duty polyamide PA 6, glass ball reinforced, black, similar to RAL 9005, half-matt, with fine structure.
Connecting tubes made of aluminium AlMgSi 0.5.

Design advantages:
The handle shanks are provided with 4 clamping bars; when the round tube is pressing in, they will peel off and give firm fitting.

Version A:
Connecting tube ground and anodized in natural colour.

Version B:
Connecting tube with grooved plastic cover.

Version C:
Connecting tube black powder coated with fine structure.

Scope of delivery:
RS-20 including black galvanized hexagon socket head cap screws (chromium VI free) M8 x 30 DIN 912 and galvanized nuts DIN 934 with washers DIN 125.
RS-30 same as above however with screws M10 x 45.

Stress resistance:
min. 1.000 N.

Note:
Any desired handle lengths and colour combinations on request.

Typ RS-20

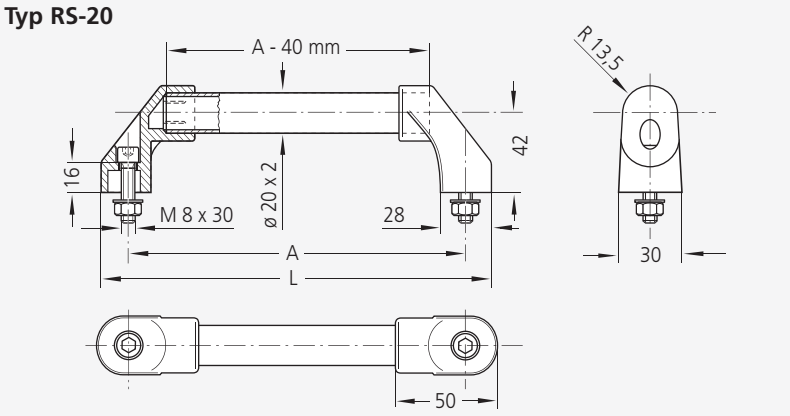

A	L	Typ RS-20 Ausführung A Version A Bestell-Nr. Order no.	Ausführung B Version B Bestell-Nr. Order no.	Ausführung C Version C Bestell-Nr. Order no.
180	210	RS-20.180.62	RS-20.180.63	RS-20.180.64
200	230	RS-20.200.62	RS-20.200.63	RS-20.200.64
250	280	RS-20.250.62	RS-20.250.63	RS-20.250.64
300	330	RS-20.300.62	RS-20.300.63	RS-20.300.64
350	380	RS-20.350.62	RS-20.350.63	RS-20.350.64
400	430	RS-20.400.62	RS-20.400.63	RS-20.400.64
500	530	RS-20.500.62	RS-20.500.63	RS-20.500.64
600	630	RS-20.600.62	RS-20.600.63	RS-20.600.64

Typ RS-30

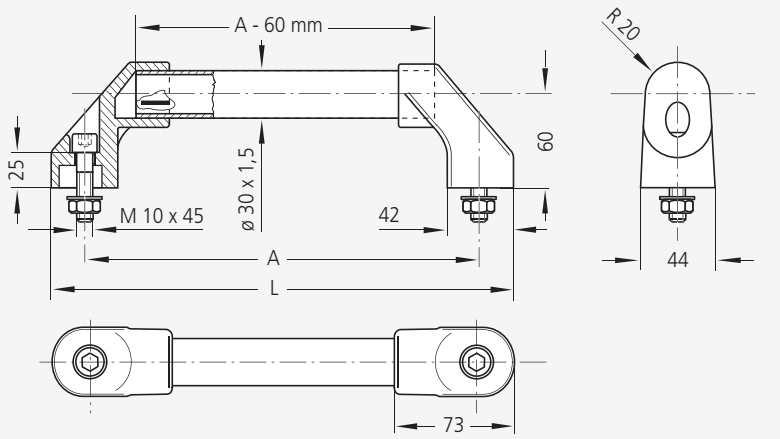

A	L	Typ RS-30 Ausführung A Version A Bestell-Nr. Order no.	Ausführung B Version B Bestell-Nr. Order no.	Ausführung C Version C Bestell-Nr. Order no.	Typ RS-30 mit Abdeckkappen für Befestigungsbohrung with blanking caps for fixing holes Ausführung A Version A Bestell-Nr. Order no.	Ausführung B Version B Bestell-Nr. Order no.	Ausführung C Version C Bestell-Nr. Order no.
250	294	RS-30.250.62	RS-30.250.63	RS-30.250.64	RS-30.250.K62	RS-30.250.K63	RS-30.250.K64
300	344	RS-30.300.62	RS-30.300.63	RS-30.300.64	RS-30.300.K62	RS-30.300.K63	RS-30.300.K64
350	394	RS-30.350.62	RS-30.350.63	RS-30.350.64	RS-30.350.K62	RS-30.350.K63	RS-30.350.K64
400	444	RS-30.400.62	RS-30.400.63	RS-30.400.64	RS-30.400.K62	RS-30.400.K63	RS-30.400.K64
500	544	RS-30.500.62	RS-30.500.63	RS-30.500.64	RS-30.500.K62	RS-30.500.K63	RS-30.500.K64
600	644	RS-30.600.62	RS-30.600.63	RS-30.600.64	RS-30.600.K62	RS-30.600.K63	RS-30.600.K64

Alle Maße in mm. / All dimensions in mm.

Rohde

RR

Griffserien RR

Diese Rohde-Griffserien in 2 Ausführungsgrößen sind im Maschinen- und Anlagenbau vielseitig einsetzbar.
Die Variante **RR-30.A** mit abgewinkelten Schenkeln ermöglicht auch den Einsatz an Doppeltüren.

Werkstoff:
Griffschenkel aus hochbelastbarem Polyamid PA 6, glaskugelverstärkt, schwarz, ähnlich RAL 9005, halbmatt, mit Feinstruktur. Verbindungsrohre aus Aluminium, AlMgSi 0,5.

Konstruktive Vorteile:
Die Griffschenkel besitzen im Rohraufnahmebereich 4 Klemmstege. Diese bewirken einen passgenauen Sitz.

Ausführung A:
Verbindungsrohr geschliffen und naturfarben eloxiert.

Ausführung B:
Verbindungsrohr mit geriffeltem Kunststoffüberzug.

Ausführung C:
Verbindungsrohr schwarz gepulvert mit Feinstruktur.

Lieferumfang:
RR-20 einschließlich schwarz verzinkter Sechskantschrauben (Chrom VI frei) M5 x 20 DIN 933 und verzinkten Muttern DIN 934 mit Unterlegscheiben DIN 125. **RR-30** und **RR-30.A** wie RR-20, jedoch mit Schrauben M8 x 25.

Tragkraft:
min. 1.000 N.

Hinweis:
Beliebige Grifflängen auf Anfrage.

Rohrunterstützung RU
siehe Seite 53.
Tube bracket RU
see page 53.

Ausführung / Version C

Typ RR-30.A
Griff mit abgewinkelten Schenkeln
Handle with angled shanks

Ausführung / Version A

Ausführung / Version B

Ausführung mit Verbindungsrohr aus Edelstahl siehe Seite 52.
Version with connecting tube of stainless steel see page 52.

Einzelteile / Single components	**Typ RR-20**	**Typ RR-30**	**Typ RR-30.A**	
Artikel Item	Bestell-Nr. Order no.	Bestell-Nr. Order no.	Ausführung Version	Bestell-Nr. Order no.
Griffschenkel, 1 Stück, mit Befestigungsmaterial Handle shank, 1 piece, with mounting material	RR-20.000.84	RR-30.000.84	links/left	RR-30.AL000.84
			rechts/right	RR-30.AR000.84
Griffschenkel, 1 Stück, ohne Befestigungsmaterial Handle shank, 1 piece, without mounting material	RR-20.OWS.84	RR-30.OWS.84	links/left	RR-30.ALOWS.84
			rechts/right	RR-30.AROWS.84
Aluminium-Verbindungsrohr, 1 m, Ausführung A Aluminium connecting tube, 1 m, version A	RR-20.001.01	RR-30.001.01		RR-30.001.01

Handle Series RR

Multi-purpose Rohde handle types in 2 design dimensions for machinery and apparatus engineering. The variation **RR-30.A** with angled shanks also for applications on double doors.

Material:
Handle shanks made of high duty polyamide PA 6, glass ball reinforced, black, similar to RAL 9005, half-matt, with fine structure. Connecting tubes made of aluminium AlMgSi 0.5.

Design advantages:
The handle shanks are provided with 4 clamping bars. They give firm fitting.

Version A:
Connecting tube ground and anodized in natural colour.

Version B:
Connecting tube with grooved plastic cover.

Version C:
Connecting tube black powder coated with fine structure.

Scope of delivery:
RR-20 including black galvanized hexagon screws (chromium VI free) M5 x 20 DIN 933 and galvanized nuts DIN 934 with washers DIN 125. **RR-30** and **RR-30.A** same as above however with screws M8 x 25.

Stress resistance:
min. 1.000 N.

Note:
Any desired handle lengths on request.

Typ RR-20

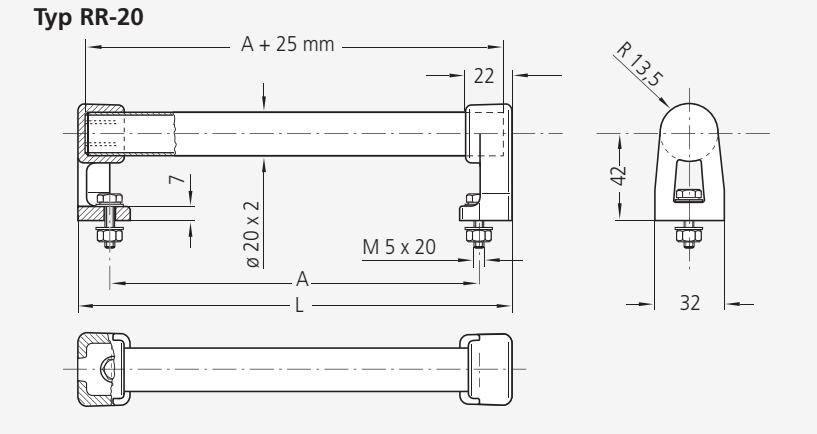

A	L	Typ RR-20 Ausführung A Version A Bestell-Nr. Order no.	Ausführung B Version B Bestell-Nr. Order no.	Ausführung C Version C Bestell-Nr. Order no.
150	184	RR-20.150.62	RR-20.150.63	RR-20.150.64
200	234	RR-20.200.62	RR-20.200.63	RR-20.200.64
250	284	RR-20.250.62	RR-20.250.63	RR-20.250.64
300	334	RR-20.300.62	RR-20.300.63	RR-20.300.64
350	384	RR-20.350.62	RR-20.350.63	RR-20.350.64
400	434	RR-20.400.62	RR-20.400.63	RR-20.400.64
500	534	RR-20.500.62	RR-20.500.63	RR-20.500.64
600	634	RR-20.600.62	RR-20.600.63	RR-20.600.64

Typ RR-30 **Typ RR-30.A**

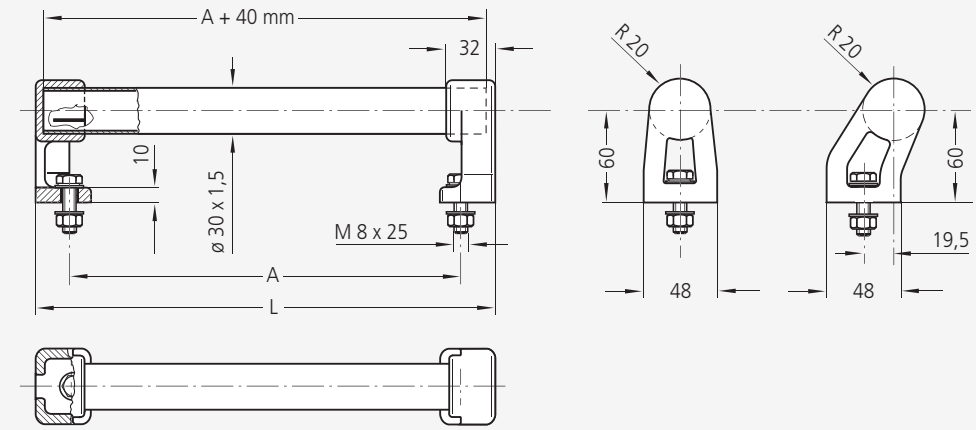

A	L	Typ RR-30 mit geraden Schenkeln with straight shanks Ausführung A Version A Bestell-Nr. Order no.	Ausführung B Version B Bestell-Nr. Order no.	Ausführung C Version C Bestell-Nr. Order no.	Typ RR-30.A mit abgewinkelten Schenkeln with angled shanks Ausführung A Version A Bestell-Nr. Order no.	Ausführung B Version B Bestell-Nr. Order no.	Ausführung C Version C Bestell-Nr. Order no.
150	200	RR-30.150.62	RR-30.150.63	RR-30.150.64	RR-30.A150.62	RR-30.A150.63	RR-30.A150.64
200	250	RR-30.200.62	RR-30.200.63	RR-30.200.64	RR-30.A200.62	RR-30.A200.63	RR-30.A200.64
250	300	RR-30.250.62	RR-30.250.63	RR-30.250.64	RR-30.A250.62	RR-30.A250.63	RR-30.A250.64
300	350	RR-30.300.62	RR-30.300.63	RR-30.300.64	RR-30.A300.62	RR-30.A300.63	RR-30.A300.64
350	400	RR-30.350.62	RR-30.350.63	RR-30.350.64	RR-30.A350.62	RR-30.A350.63	RR-30.A350.64
400	450	RR-30.400.62	RR-30.400.63	RR-30.400.64	RR-30.A400.62	RR-30.A400.63	RR-30.A400.64
500	550	RR-30.500.62	RR-30.500.63	RR-30.500.64	RR-30.A500.62	RR-30.A500.63	RR-30.A500.64
600	650	RR-30.600.62	RR-30.600.63	RR-30.600.64	RR-30.A600.62	RR-30.A600.63	RR-30.A600.64

Alle Maße in mm. / All dimensions in mm.

Rohde

RR · RS

Griffserien RR und RS

Ausführung mit Edelstahlrohr.

Werkstoff und Oberfläche:
Griffschenkel aus glaskugelverstärktem Polyamid PA 6, schwarz, ähnlich RAL 9005, halbmatt mit Feinstruktur. Verbindungsrohre aus Edelstahl, ø 30 x 1,5; Werkstoff-Nr. 1.4301; feingeschliffen.

Konstruktive Vorteile:
Klemmstege im Rohraufnahmebereich bewirken einen passgenauen, festen Sitz des Rohres.

Lieferumfang:
Grifftyp RR
Mit Sechskantschrauben M8 x 25, DIN 933, Muttern DIN 934 und Unterlegscheiben DIN 125 aus Edelstahl.

Grifftyp RS
Wie RR, jedoch mit Zylinderschrauben mit Innensechskant M10 x 45, DIN 912.

Tragkraft:
min. 1.000 N.

Hinweis:
Beliebige Grifflängen auf Anfrage.

Handle Series RR and RS

Design with tube made of stainless steel.

Material and surface:
Handle shanks made of polyamide PA 6 glass ball reinforced, black, similar to RAL 9005, halfmatt, with fine structure. Connecting tubes made of stainless steel, ø 30 x 1.5 material no. 1.4301; fine ground.

Design advantages:
Clamping bars give firm fitting, when the round tube is pressed into the shanks.

Scope of delivery:
Type RR
Including hexagon screws M8 x 25, DIN 933, with nuts DIN 934 and washers DIN 125 made of stainless steel.
Type RS
As RR, but with hexagon socked head cap screws M10 x 45, DIN 912.

Stress resistance:
min. 1.000 N.

Note:
Any desired handle lengths on request.

EDELSTAHL® Rost frei
INOX
STAINLESS STEEL

Weitere Ausführungen der Serien RR+RS s. Seiten 48-51.
Other designs of series RR+RS refer to pages 48-51.

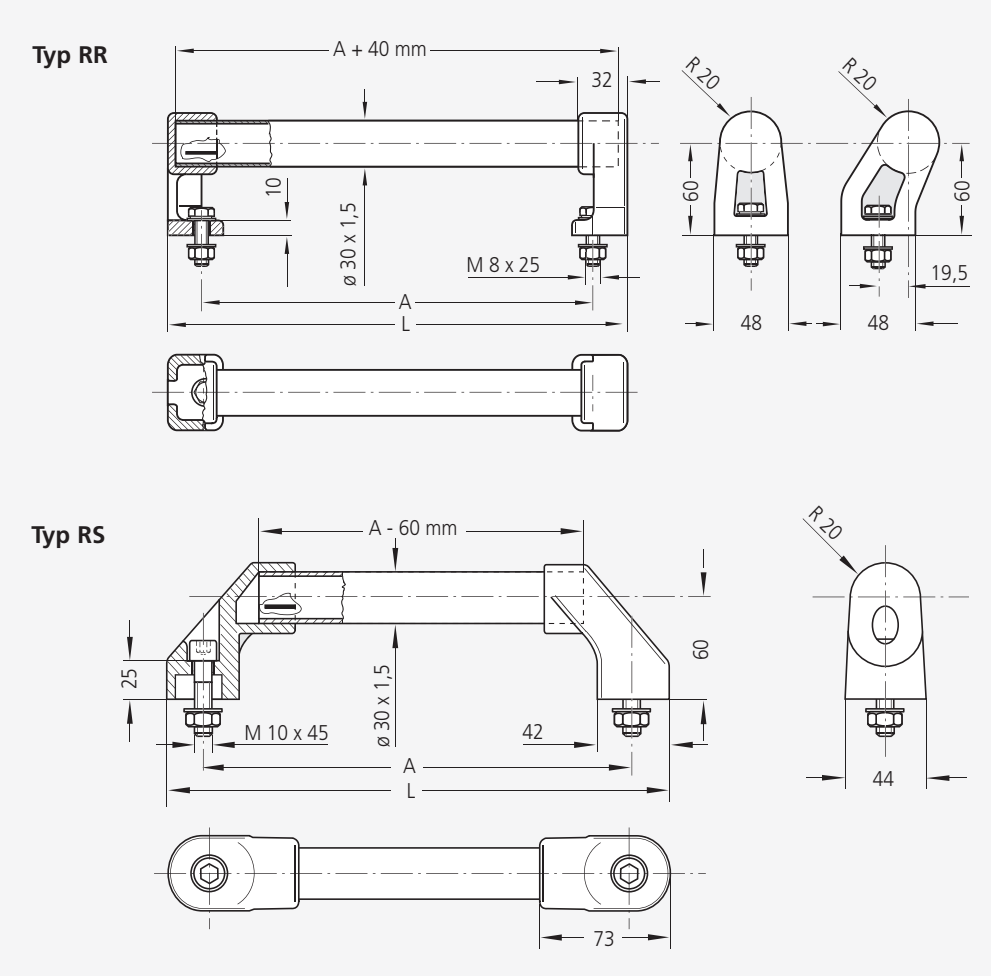

A	Typ RR Bestell-Nr. Order no.	L	Typ RS Bestell-Nr. Order no.	L
150	RR-30.150.37	200	–	–
200	RR-30.200.37	250	–	–
250	RR-30.250.37	300	RS-30.250.37	294
300	RR-30.300.37	350	RS-30.300.37	344
350	RR-30.350.37	400	RS-30.350.37	394
400	RR-30.400.37	450	RS-30.400.37	444
500	RR-30.500.37	550	RS-30.500.37	544
600	RR-30.600.37	650	RS-30.600.37	644

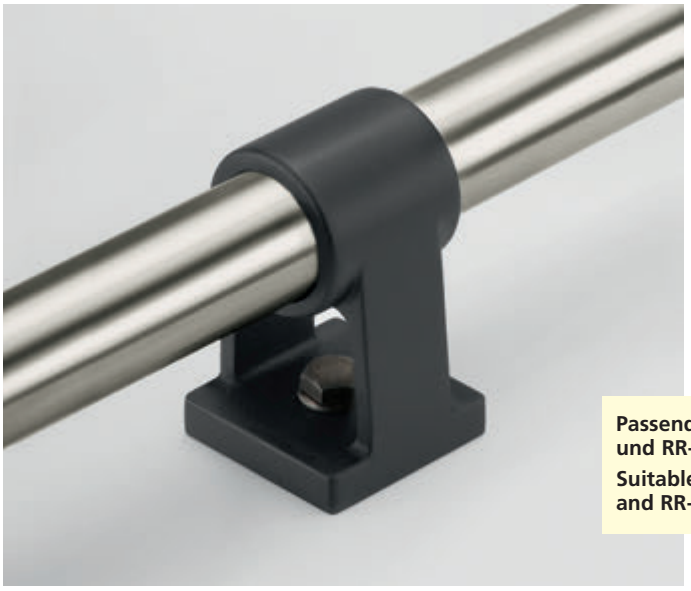

Passend für Griffschenkel Typ RS-30 und RR-30 s.a. Seiten 48-51.

Suitable for handle shank type RS-30 and RR-30 see also pages 48-51.

Typ RR-30

Typ RS-30

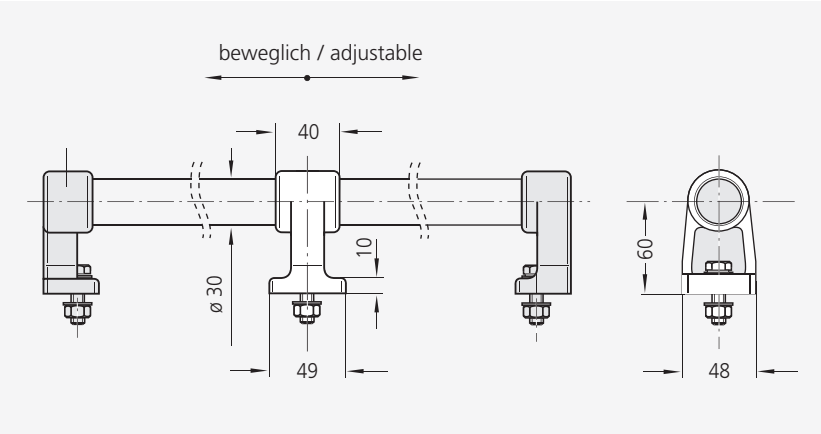

Artikel Item	Bestell-Nr. Order no.
Rohrunterstützung, 1 Stück, mit Befestigungsmaterial Tube bracket, 1 piece, with mounting material	RU-30.000.84
Rohrunterstützung, 1 Stück, ohne Befestigungsmaterial Tube bracket, 1 piece, without mounting material	RU-30.OWS.84

Rohrunterstützung RU

Unterstützung zur Stabilisierung von überlangen Rohren ø 30 mm der Griffserien RR-30 und RS-30, z.B. an Geländersystemen.

Werkstoff und Oberfläche:
Polyamid PA 6, glaskugelverstärkt, schwarz mit Feinstruktur.

Lieferumfang:
Mit Sechskantschrauben M8 x 25, DIN 933, Muttern DIN 934 und Unterlegscheiben DIN 125.

Hinweis:
Andere Farbausführungen auf Anfrage.

Tube bracket RU

Assistance for stabilisation of overlengthed tubes ø 30 mm of the handle series RR-30 and RS-30, e.g. on railing systems.

Material and surface:
Polyamide PA 6, glass ball reinforced, black with fine structure.

Scope of delivery:
Including hexagon screws M8 x 25, DIN 933, with nuts DIN 934 and washers DIN 125.

Note:
Any other colour versions on request.

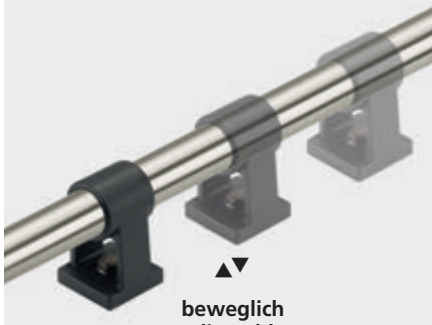

beweglich
adjustable

Alle Maße in mm. / All dimensions in mm.

Farbvariationen mit titanfarbener Pulverbeschichtung

Colour variations with titanium coloured powder coating

Rohde

A2

Griffserie A2

Unterschiedliche Farbkombinationen und 3 Ausführungsarten sind kennzeichnend für diese massiven und hochbelastbaren Aluminiumgriffe.

Werkstoff und Oberfläche:
Griffschenkel und Griffsteg aus Aluminiumprofil AlMgSi 0,5. Verbindungsstifte aus Edelstahl.

Griffschenkel glaskugelgestrahlt und halbglänzend eloxiert in 2 Standardfarben.
Griffsteg gebürstet und eloxiert in 2 Standardfarben.

Typ G:
Griffe mit geraden Aluminium-Schenkeln.

Typ A:
Griffe mit abgewinkelten Aluminium-Schenkeln.

Typ S:
Griffe mit schrägen Aluminium-Schenkeln.

Lieferumfang:
Einschließlich verzinkter Sechskantschrauben M8 x 16, DIN 933 und verzinkten Unterlegscheiben DIN 125. Griffe komplett montiert.

Tragkraft:
min. 1.000 N.

Hinweis:
Beliebige Grifflängen und Oberflächen auf Anfrage.

ALUprof® Serie

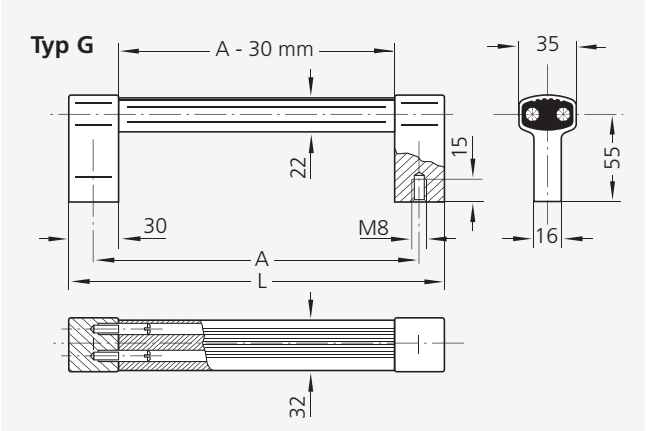

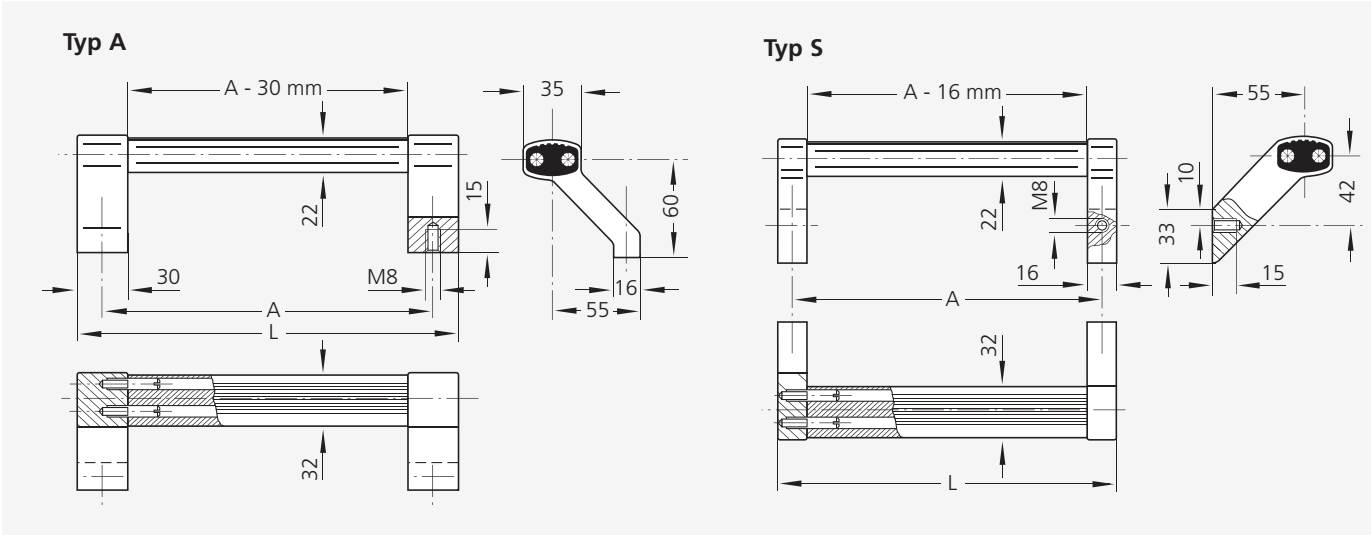

Typ G			Eloxalausführung des Griffsteges Anodizing version of grip ledge	
			naturfarben natural colour	schwarz black
A	L	**Schenkelfarbe** **Shank colour**	Bestell-Nr. Order no.	Bestell-Nr. Order no.
200	230	natur / natural schwarz / black	A2-32.G200.N01 A2-32.G200.S01	- A2-32.G200.S04
250	280	natur / natural schwarz / black	A2-32.G250.N01 A2-32.G250.S01	- A2-32.G250.S04
300	330	natur / natural schwarz / black	A2-32.G300.N01 A2-32.G300.S01	- A2-32.G300.S04
350	380	natur / natural schwarz / black	A2-32.G350.N01 A2-32.G350.S01	- A2-32.G350.S04
400	430	natur / natural schwarz / black	A2-32.G400.N01 A2-32.G400.S01	- A2-32.G400.S04
500	530	natur / natural schwarz / black	A2-32.G500.N01 A2-32.G500.S01	- A2-32.G500.S04
600	630	natur / natural schwarz / black	A2-32.G600.N01 A2-32.G600.S01	- A2-32.G600.S04
Typ A				
200	230	natur / natural schwarz / black	A2-32.A200.N01 A2-32.A200.S01	- A2-32.A200.S04
250	280	natur / natural schwarz / black	A2-32.A250.N01 A2-32.A250.S01	- A2-32.A250.S04
300	330	natur / natural schwarz / black	A2-32.A300.N01 A2-32.A300.S01	- A2-32.A300.S04
350	380	natur / natural schwarz / black	A2-32.A350.N01 A2-32.A350.S01	- A2-32.A350.S04
400	430	natur / natural schwarz black	A2-32.A400.N01 A2-32.A400.S01	- A2-32.A400.S04
500	530	natur / natural schwarz / black	A2-32.A500.N01 A2-32.A500.S01	- A2-32.A500.S04
600	630	natur / natural schwarz / black	A2-32.A600.N01 A2-32.A600.S01	- A2-32.A600.S04
Typ S				
200	216	natur / natural schwarz / black	A2-32.S200.N01 A2-32.S200.S01	- A2-32.S200.S04
250	266	natur / natural schwarz / black	A2-32.S250.N01 A2-32.S250.S01	- A2-32.S250.S04
300	316	natur / natural schwarz / black	A2-32.S300.N01 A2-32.S300.S01	- A2-32.S300.S04
350	366	natur / natural schwarz / black	A2-32.S350.N01 A2-32.S350.S01	- A2-32.S350.S04
400	416	natur / natural schwarz / black	A2-32.S400.N01 A2-32.S400.S01	- A2-32.S400.S04
500	516	natur / natural schwarz / black	A2-32.S500.N01 A2-32.S500.S01	- A2-32.S500.S04
600	616	natur / natural schwarz / black	A2-32.S600.N01 A2-32.S600.S01	- A2-32.S600.S04

Alle Maße in mm. / All dimensions in mm.

Rohde

A2

Handle Series A2

Various colour combination possibilities and 3 different versions distinguish these sturdy and heavy duty aluminium handles.

Material and surface:
Handle shank and handle ledge of profiled aluminium AlMgSi 0.5. Connecting pins of high grade steel. Handle shank glass ball blasted and half glossed, anodized in 2 standard colours. Handle ledge with brushed finish and anodized in 2 standard colours.

Type G:
Handles with straight aluminium shanks.

Type A:
Handles with tangent bent aluminium shanks.

Type S:
Handles with slanted aluminium shanks.

Scope of delivery:
Including galvanized hexagon screws M8 x 16, DIN 933 and galvanized washers DIN 125. Handles completely assembled.

Stress resistance:
min. 1.000 N.

Note:
Any desired handle lengths and surfaces on request.

Rohde

W1

Griffsystem W1

Von dem abgebildeten Stecksystem liefern wir komplette Griffe oder auch vormontierte Winkel-Schenkel und Rohre einzeln.

Werkstoff und Oberfläche:
Griffschenkel aus stranggepresstem Aluminium AlMgSi 0,5; mattglänzend, naturfarben oder schwarz eloxiert.
Schenkeleinsatz aus Polyamid PA 6, glaskugelverstärkt, schwarz, Sichtflächen mit Feinstruktur.
Verbindungsrohre aus ø 30 x 1,5 mm Aluminium AlMgSi 0,5; feingeschliffen und eloxiert in 2 Farbausführungen bzw. mit geriffeltem schwarzen Kunststoffüberzug oder schwarz pulverbeschichtet mit Feinstruktur. Alternativ Rohr aus Edelstahl, feingeschliffen.

Konstruktive Merkmale:
Geeignet für beliebige Grifflängen bei Einsatz von Verbindungs-Schenkeln. Fester und spritzwasserdichter Rohrsitz.

Lieferumfang:
Typ W1-30.F einschließlich Edelstahl-Zylinderschrauben mit Innensechskant M6 x 45 DIN 912, Muttern DIN 934 und Unterlegscheiben DIN 125.

Tragkraft:
min. 1.000 N.

Hinweis:
Beliebige Grifflängen auf Anfrage.

Handle System W1

From the insertion systems illustrated here, we supply complete handles or preassembled angle shanks and tubes only.

Material and surface:
Handle shanks made of extruded aluminium AlMgSi 0.5; anodized with a matt finish in natural colour or black. Shank insert made of polyamide PA 6, glass ball reinforced, black, visible surface with fine structure. Connecting tubes ø 30 x 1.5 mm aluminium AlMgSi 0.5; fine ground and anodized in 2 colours resp. with a grooved black plastic cover or black powder coated with fine structure. Alternatively, tube made of stainless steel fine ground.

Design features:
Suitable for any handle length by using connecting shanks. Firm and splashproof tube fit.

Scope of delivery:
Type W1-30.F incl. stainless steel cylinder head socket screws M6 x 45 DIN 912, nuts DIN 934 and washers DIN 125.

Stress resistance:
min. 1.000 N.

Note:
Any desired handle lengths on request.

Ausführung Technical Line s. S. 106–107.
Ausführung Clean Line s. S. 260.
Version Technical Line see page 106–107.
Version Clean Line see page 260.

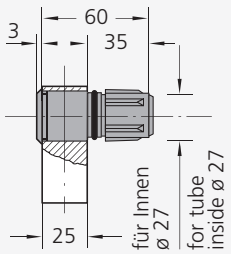

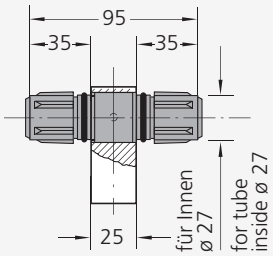

Einzelteile
Single components

Ausführung Version	Farbe Colour	Typ W1-30.xF für frontseitiges Anschrauben Type W1-30.xF for screw-attachment from the front Bestell-Nr. Order no.	Typ W1-30.xR für rückseitiges Anschrauben Type W1-30.xR for screw-attachment from behind Bestell-Nr. Order no.
Griffschenkel rechts Handle shank right	natur / natural schwarz / black	W1-30.RF25.11 W1-30.RF25.14	W1-30.RR25.11 W1-30.RR25.14
Griffschenkel links Handle shank left	natur / natural schwarz / black	W1-30.LF25.11 W1-30.LF25.14	W1-30.LR25.11 W1-30.LR25.14
Verbindungs-Schenkel Connecting shank	natur / natural schwarz / black	W1-30.VF25.11 W1-30.VF25.14	W1-30.VR25.11 W1-30.VR25.14
AL-Rohr, 1 m / Tube, 1 m	natur / natural	W1-30.001.01	W1-30.001.01

Typ W1-30.F

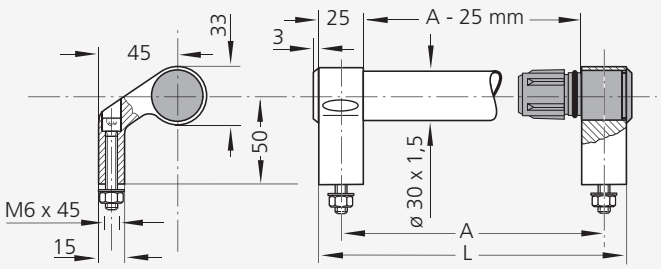

Typ W1-30.R

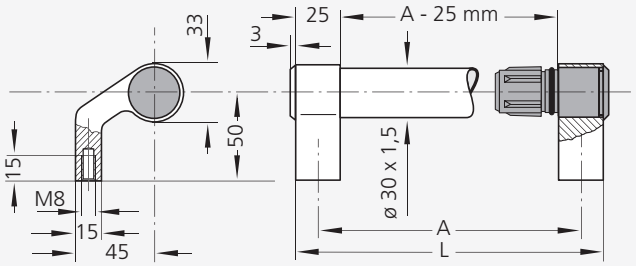

Griffe – komplett montiert / **Handles –** completely mounted

Griffe für frontseitiges Anschrauben Typ W1-30.F
Handles screw attachment from the front Type W1-30.F

A	L	**Schenkelfarbe** **Shank colour**	**Rohre in Eloxalausführung** **Tubes in anodized versions** naturfarben natural colour Bestell-Nr. Order no.	 schwarz black Bestell-Nr. Order no.	**Rohre pulverbeschichtet** **Tubes** **powder coated** schwarz black Bestell-Nr. Order no.	**Rohre mit Kunststoffüberzug** **Tubes with plastic cover** schwarz, geriffelt black, grooved Bestell-Nr. Order no.	**Rohre aus Edelstahl** **Tubes made of stainless steel** Bestell-Nr. Order no.
200	225	natur / natural schwarz / black	W1-30.F200.N01 W1-30.F200.S01	- W1-30.F200.S04	- W1-30.F200.S54	- W1-30.F200.S63	- W1-30.F200.S37
250	275	natur / natural schwarz / black	W1-30.F250.N01 W1-30.F250.S01	- W1-30.F250.S04	- W1-30.F250.S54	- W1-30.F250.S63	- W1-30.F250.S37
300	325	natur / natural schwarz / black	W1-30.F300.N01 W1-30.F300.S01	- W1-30.F300.S04	- W1-30.F300.S54	- W1-30.F300.S63	- W1-30.F300.S37
350	375	natur / natural schwarz / black	W1-30.F350.N01 W1-30.F350.S01	- W1-30.F350.S04	- W1-30.F350.S54	- W1-30.F350.S63	- W1-30.F350.S37
400	425	natur / natural schwarz / black	W1-30.F400.N01 W1-30.F400.S01	- W1-30.F400.S04	- W1-30.F400.S54	- W1-30.F400.S63	- W1-30.F400.S37
500	525	natur / natural schwarz / black	W1-30.F500.N01 W1-30.F500.S01	- W1-30.F500.S04	- W1-30.F500.S54	- W1-30.F500.S63	- W1-30.F500.S37
600	625	natur / natural schwarz / black	W1-30.F600.N01 W1-30.F600.S01	- W1-30.F600.S04	- W1-30.F600.S54	- W1-30.F600.S63	- W1-30.F600.S37

Griffe für rückseitiges Anschrauben Typ W1-30.R
Handles screw attachment from behind Type W1-30.R

200	225	natur / natural schwarz / black	W1-30.R200.N01 W1-30.R200.S01	- W1-30.R200.S04	- W1-30.R200.S54	- W1-30.R200.S63	- W1-30.R200.S37
250	275	natur / natural schwarz / black	W1-30.R250.N01 W1-30.R250.S01	- W1-30.R250.S04	- W1-30.R250.S54	- W1-30.R250.S63	- W1-30.R250.S37
300	325	natur / natural schwarz / black	W1-30.R300.N01 W1-30.R300.S01	- W1-30.R300.S04	- W1-30.R300.S54	- W1-30.R300.S63	- W1-30.R300.S37
350	375	natur / natural schwarz / black	W1-30.R350.N01 W1-30.R350.S01	- W1-30.R350.S04	- W1-30.R350.S54	- W1-30.R350.S63	- W1-30.R350.S37
400	425	natur / natural schwarz / black	W1-30.R400.N01 W1-30.R400.S01	- W1-30.R400.S04	- W1-30.R400.S54	- W1-30.R400.S63	- W1-30.R400.S37
500	525	natur / natural schwarz / black	W1-30.R500.N01 W1-30.R500.S01	- W1-30.R500.S04	- W1-30.R500.S54	- W1-30.R500.S63	- W1-30.R500.S37
600	625	natur / natural schwarz / black	W1-30.R600.N01 W1-30.R600.S01	- W1-30.R600.S04	- W1-30.R600.S54	- W1-30.R600.S63	- W1-30.R600.S37

Alle Maße in mm. / All dimensions in mm.

Rohde

W5

Griffsystem W5

Wie Griffsystem W1, jedoch mit breiteren Schenkeln. Lieferbar sind auch bei diesem System komplett vormontierte Griffe oder aber Griffschenkel bzw. Rohre als Einzelteile.

Werkstoff und Oberfläche:
Griffschenkel aus stranggepresstem Aluminium AlMgSi 0,5; mattglänzend schwarz eloxiert. Schenkeleinsatz aus Polyamid PA 6, glaskugelverstärkt, schwarz, Sichtflächen mit Feinstruktur.

Verbindungsrohre aus ø 30 x 1,5 mm Aluminium AlMgSi 0,5; feingeschliffen und eloxiert in 2 Farbausführungen bzw. mit geriffeltem schwarzen Kunststoffüberzug oder schwarz pulverbeschichtet, mit Feinstruktur.

Konstruktive Merkmale:
Geeignet für beliebige Grifflängen bei Einsatz von Verbindungs-Schenkeln.
Fester und spritzwasserdichter Rohrsitz.

Tragkraft:
min. 1.000 N.

Hinweis:
Beliebige Grifflängen auf Anfrage.

Ausführung mit Edelstahlrohr auf Anfrage. Ähnliche Griffschenkel mit größeren Abmessungen s.a. unter Typenkennziffer W2 auf Seite 62, 106, 107 und 260.
Version with stainless steel tube on request. Similar handle shanks with bigger dimensions see also order code W2 on page 62, 106, 107 and 260.

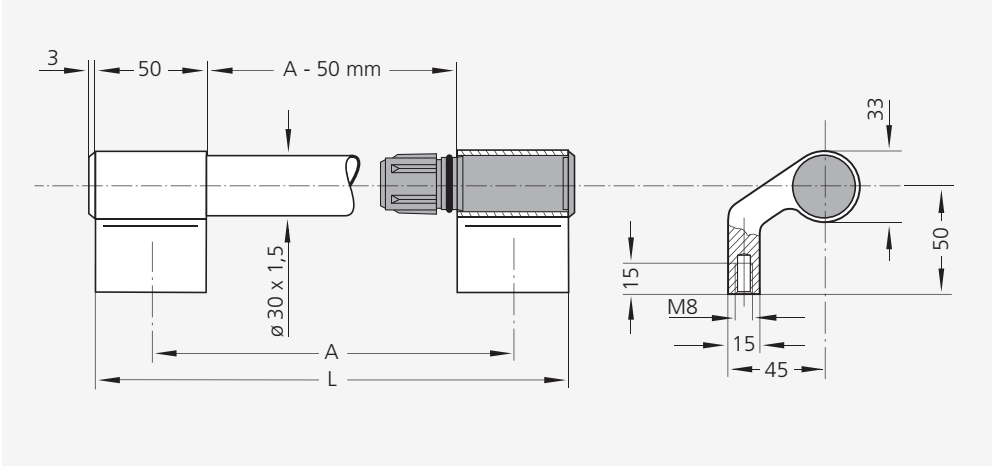

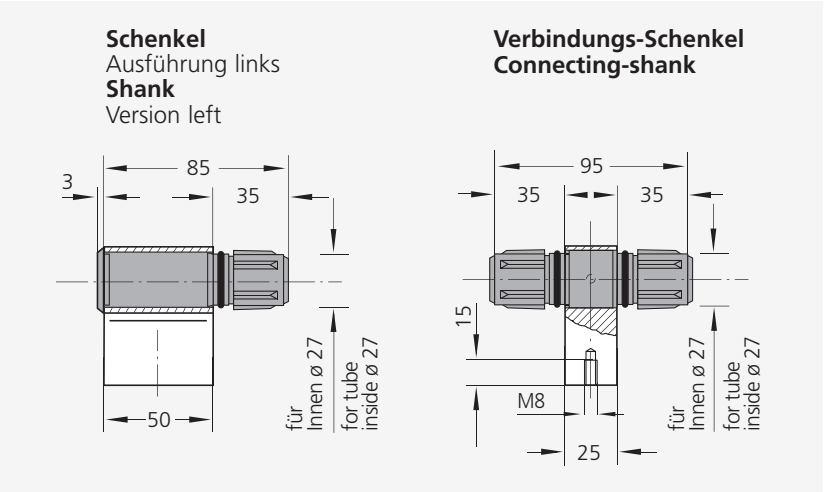

Handle System W5

Similar to handle system W1, but with wider shanks. Available as completely assembled handles or with handle shanks resp. tubes as single components.

Material and surface:
Handle shanks made of extruded aluminium AlMgSi 0.5; black anodized with a matt finish.
Shank insert made of polyamide PA 6, glass ball reinforced, black, visible surface with fine structure.

Connecting tubes ø 30 x 1.5 mm aluminium AlMgSi 0.5; fine ground and anodized in 2 colours resp. with a grooved black plastic cover or black powder coated with fine structure.

Design features:
Suitable for any handle length by using connecting shanks. Firm and splashproof tube fit.

Stress resistance:
min. 1.000 N.

Note:
Any desired handle lengths on request.

Einzelteile / Single components

Ausführung **Version**		**Farbe** **Colour**	Bestell-Nr. Order no.
Griffschenkel, rechts Handle shank, right		schwarz black	W5-30.RR50.14
Griffschenkel, links Handle shank, left		schwarz black	W5-30.LR50.14
Verbindungsschenkel Connecting shank		schwarz black	W1-30.VR25.14
Rohr, 1 m Tube, 1 m		natur natural	W1-30.001.01

s. hierzu auch Seite 58 und 62.
see also page 58 and 62.

Griffe - komplett montiert / **Handles** - completely mounted

			Rohre in Eloxalausführung **Tubes in anodized versions**		**Rohre pulverbeschichtet** **Tubes** **powder coated**	**Rohre mit Kunststoffüberzug** **Tubes with** **plastic cover**
			naturfarben natural colour	schwarz black	schwarz black	schwarz, geriffelt black, grooved
Schenkelfarbe **Shank colour**	A	L	Bestell-Nr. Order no.	Bestell-Nr. Order no.	Bestell-Nr. Order no.	Bestell-Nr. Order no.
schwarz black	200	250	W5-30.R200.S01	W5-30.R200.S04	W5-30.R200.S54	W5-30.R200.S63
	250	300	W5-30.R250.S01	W5-30.R250.S04	W5-30.R250.S54	W5-30.R250.S63
	300	350	W5-30.R300.S01	W5-30.R300.S04	W5-30.R300.S54	W5-30.R300.S63
	350	400	W5-30.R350.S01	W5-30.R350.S04	W5-30.R350.S54	W5-30.R350.S63
	400	450	W5-30.R400.S01	W5-30.R400.S04	W5-30.R400.S54	W5-30.R400.S63
	500	550	W5-30.R500.S01	W5-30.R500.S04	W5-30.R500.S54	W5-30.R500.S63
	600	650	W5-30.R600.S01	W5-30.R600.S04	W5-30.R600.S54	W5-30.R600.S63

Alle Maße in mm. / All dimensions in mm.

Rohde

W2

Kommandogehäuse-Griffe W2

In ähnlichem technischen Design wie das Steckgriff-System W1, jedoch mit größeren Abmessungen für Gehäuse.

Werkstoff und Oberfläche:
Griffschenkel aus stranggepresstem Aluminium AlMgSi 0,5; mattglänzend schwarz eloxiert.

Schenkeleinsatz aus Polyamid PA 6, glaskugelverstärkt, schwarz, Sichtflächen mit Feinstruktur. Verbindungsrohre aus ø 30 x 1,5 mm Aluminium AlMgSi 0,5; feingeschliffen und eloxiert in 2 Farbausführungen bzw. mit geriffeltem schwarzen Kunststoffüberzug bzw. schwarz oder titanfarbig pulverbeschichtet mit Feinstruktur.

Tragkraft:
min. 1.000 N.

Hinweis:
Beliebige Grifflängen auf Anfrage.

Control Panel Handles W2

Technical design similar to the insertion handle system W1 but with larger dimensions for the housing.

Material and surface:
Handle shank of extruded aluminium AlMgSi 0.5 with satin finish, black anodized. Shank insert of polyamide PA 6, glass ball reinforcement, black. Visible surfaces with fine structure. Connecting tubes of ø 30 x 1.5 mm aluminium AlMgSi 0.5; fine ground and anodized in 2 colours resp. with a black grooved plastic coating resp. black or titanium coloured powder coated with fine structure.

Stress resistance:
min. 1.000 N.

Note:
All handle lengths available on request.

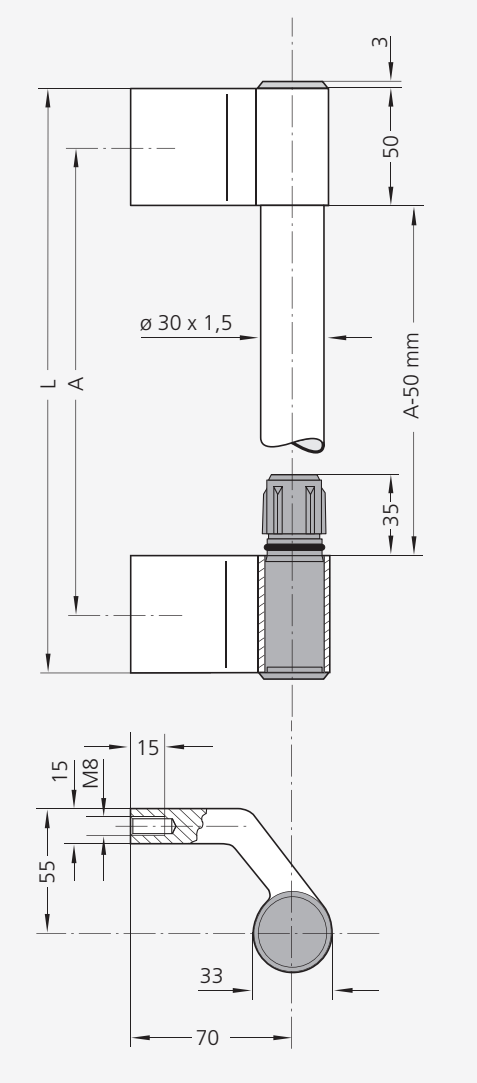

Ausführung
Technical Line siehe Seite 106 und 107.
Version Technical Line see page 106 and 107.

Einzelteile Single components		Bestell-Nr. Order no.
Griffschenkel, rechts Handle shank, right		W2-30.RS50.14
Griffschenkel, links Handle shank, left		W2-30.LS50.14

Griffe* Handles*		Rohre in Eloxalausführungen Tubes in anodizing versions		Rohre pulverbeschichtet Tubes powder coated		Rohre mit Kunststoffüberzug Tubes with plastic cover
		naturfarben natural colour	schwarz black	schwarz black	titanfarben** titanium colour**	schwarz, geriffelt black, grooved
A	L	Bestell-Nr. Order no.	Bestell-Nr. Order no.	Bestell-Nr. Order no.	Bestell-Nr. Order no.	Bestell-Nr. Order no.
200	250	W2-30.200.01	W2-30.200.04	W2-30.200.54	W2-30.200.55	W2-30.200.63
250	300	W2-30.250.01	W2-30.250.04	W2-30.250.54	W2-30.250.55	W2-30.250.63
300	350	W2-30.300.01	W2-30.300.04	W2-30.300.54	W2-30.300.55	W2-30.300.63
350	400	W2-30.350.01	W2-30.350.04	W2-30.350.54	W2-30.350.55	W2-30.350.63
400	450	W2-30.400.01	W2-30.400.04	W2-30.400.54	W2-30.400.55	W2-30.400.63
500	550	W2-30.500.01	W2-30.500.04	W2-30.500.54	W2-30.500.55	W2-30.500.63
600	650	W2-30.600.01	W2-30.600.04	W2-30.600.54	W2-30.600.55	W2-30.600.63

* komplett montiert / completely mounted

** Farbausführung siehe Seite 54 und 55 / Colour version see page 54 and 55

Ausführung Technical Line siehe Seite 104.
Version Technical Line look at page 104.

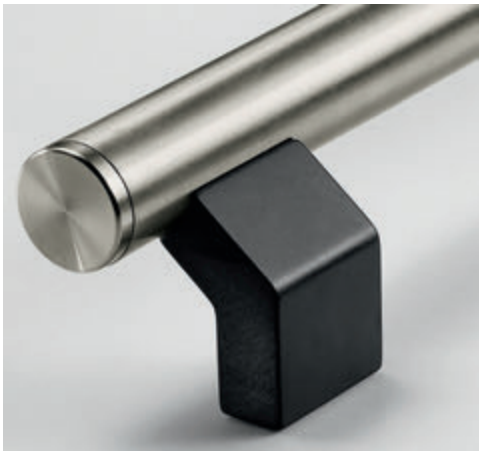

Typ WR-20

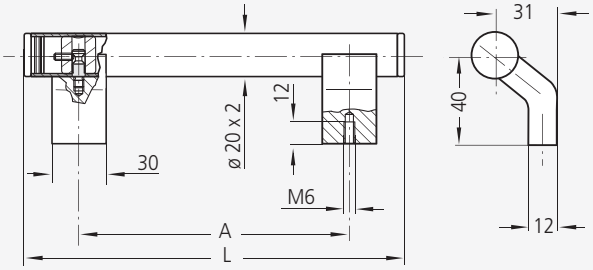

Typ WR-30

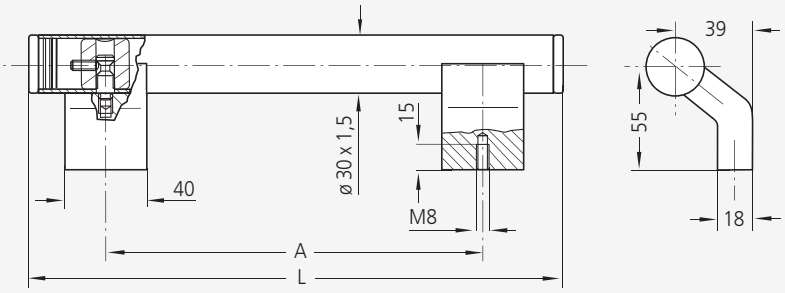

ø	A	L	**Ausführung A Version A** naturfarben natural colour Bestell-Nr. Order no.	schwarz black Bestell-Nr. Order no.	**Ausführung B Version B** Schenkel schwarz mit Edelstahlrohr Black shanks with stainless steel tube Bestell-Nr. Order no.
	200	260	WR-20.200.01	WR-20.200.04	WR-20.200.37
20	250	310	WR-20.250.01	WR-20.250.04	WR-20.250.37
	300	360	WR-20.300.01	WR-20.300.04	WR-20.300.37
	300	390	WR-30.300.01	WR-30.300.04	WR-30.300.37
	350	440	WR-30.350.01	WR-30.350.04	WR-30.350.37
30	400	490	WR-30.400.01	WR-30.400.04	WR-30.400.37
	500	590	WR-30.500.01	WR-30.500.04	WR-30.500.37
	600	690	WR-30.600.01	WR-30.600.04	WR-30.600.37

Alle Maße in mm. / All dimensions in mm.

Rohde

WR

Griffserie WR

Winkel-Rohrgriffe in unterschiedlichen Materialkombinationen.

Werkstoff und Oberfläche:

Ausführung A:
Rohrhalter, Verbindungsrohr und Endkappen aus stranggepresstem Aluminium AlMgSi 0,5.

Befestigungshülsen aus eloxiertem Aluminium, Spannschrauben und -zapfen aus Edelstahl.

Rohrhalter mattglänzend eloxiert, Verbindungsrohre feingeschliffen und eloxiert.
Griffausführung jeweils in naturfarben und schwarz.

Ausführung B:
Rohrhalter aus stranggepresstem Aluminium AlMgSi 0,5; mattglänzend schwarz eloxiert.

Verbindungsrohr und Endkappen aus Edelstahl, innere Befestigungsteile wie Ausführung A.

Tragkraft:
min. 1.000 N.

Hinweis:
Beliebige Grifflängen oder andere Farbkombinationen auf Anfrage.

Handle Series WR

Tubular angled handles in various material combinations.

Material and surface:

Version A:
Handle shanks, connecting tube and end caps of extruded aluminium AlMgSi 0.5.

Fixing sleeves of anodized aluminium, clamping screws and pegs of stainless steel.

Handle shanks anodized with dull bright finish, connecting tube fine ground and anodized.

Handle finish in natural colour or black.

Version B:
Handle shanks of extruded aluminium AlMgSi 0.5; with black anodized dull bright finish.

Connection tube and end caps of stainless steel, internal fixing parts as version A.

Stress resistance:
min. 1.000 N.

Note:
Other handle lengths or colour combination on request.

Contrast + Design

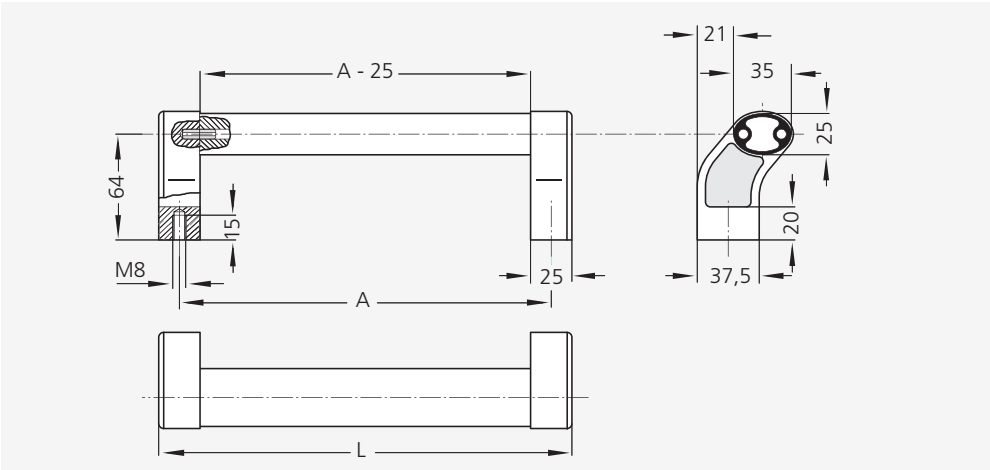

Griffserie A5

Abgewinkelter Rohrgriff mit Ovalsteg in unterschiedlichen Farbkombinationen.

Werkstoff und Oberfläche:
Griffschenkel und Verbindungs-Ovalprofil aus stranggepresstem Aluminium AlMgSi 0,5; mattglänzend eloxiert. Spannhülsen aus Edelstahl.

Tragkraft:
min. 1.000 N.

Hinweis:
Beliebige Grifflängen und weitere Farbausführungen auf Anfrage.

Handle Series A5

Tangent bent pipe handle with oval tube in various colour combinations.

Material and surface:
Handle shanks and connecting oval tube of extruded aluminium AlMgSi 0.5; anodized with dull bright finish. Clamping sleeves of stainless steel.

Stress resistance:
min. 1.000 N.

Note:
Other handle lengths and further colour combinations on request.

			Eloxalausführung des Griffsteges **Anodizing version of grip ledge**	
			naturfarben natural colour	schwarz black
A	L	**Schenkelfarbe** **Shank colour**	Bestell-Nr. Order no.	Bestell-Nr. Order no.
200	225	natur / natural schwarz / black	A5-35.200.N01 A5-35.200.S01	A5-35.200.N04 A5-35.200.S04
250	275	natur / natural schwarz / black	A5-35.250.N01 A5-35.250.S01	A5-35.250.N04 A5-35.250.S04
300	325	natur / natural schwarz / black	A5-35.300.N01 A5-35.300.S01	A5-35.300.N04 A5-35.300.S04
350	375	natur / natural schwarz / black	A5-35.350.N01 A5-35.350.S01	A5-35.350.N04 A5-35.350.S04
400	425	natur / natural schwarz / black	A5-35.400.N01 A5-35.400.S01	A5-35.400.N04 A5-35.400.S04
500	525	natur / natural schwarz / black	A5-35.500.N01 A5-35.500.S01	A5-35.500.N04 A5-35.500.S04
600	625	natur / natural schwarz / black	A5-35.600.N01 A5-35.600.S01	A5-35.600.N04 A5-35.600.S04

Alle Maße in mm. / All dimensions in mm.

Rohde

A3

Griffserie A3

Zusammensteckbare Rohrgriffe.

Werkstoff und Oberfläche:

Ausführung A:
Griffschenkel und Verbindungsprofile aus stranggepresstem Aluminium AlMgSi 0,5. Spannhülsen aus Edelstahl.

Griffschenkel mattglänzend eloxiert, Verbindungsprofile feingeschliffen und eloxiert. Griffausführung in verschiedenen Farbkombinationen.

Ausführung B:
Griffschenkel aus stranggepresstem Aluminium AlMgSi 0,5; mattglänzend schwarz eloxiert.

Verbindungsrohr ø 25 x 2 mm aus Edelstahl. Spannteile aus Edelstahl bzw. Aluminium.

Tragkraft:
min. 1.000 N.

Hinweis:
Beliebige Grifflängen oder andere Farbkombinationen auf Anfrage.

Handle Series A3

Fit together tubular handles.

Material and surface:

Version A:
Handle shanks and connecting profiles of extruded aluminium AlMgSi 0.5. Clamping sleeves of stainless steel.

Handle shanks anodized with dull bright finish, connecting profiles fine ground and anodized. Handle finish in various colour combinations.

Version B:
Handle shanks of extruded aluminium AlMgSi 0.5; black anodized with dull bright finish.

Connection tube ø 25 x 2 mm of stainless steel, clamping parts of stainless steel or aluminium.

Stress resistance:
min. 1.000 N.

Note:
Other handle lengths or colour combinations on request.

Ausführung Technical Line siehe Seite 103. Version Technical Line look at page 103.

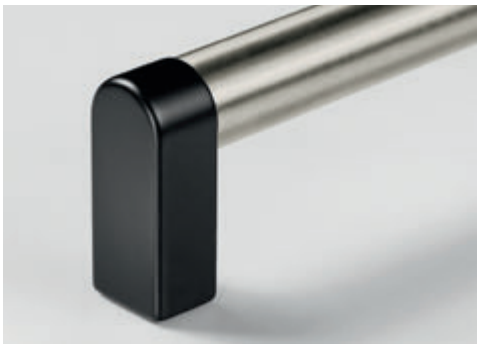

Ausführung A
Version A

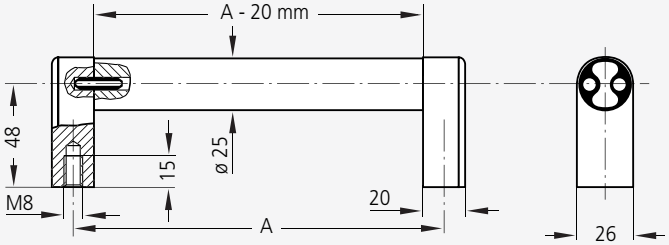

Ausführung B
Rohr aus Edelstahl
Version B
Tube of stainless steel

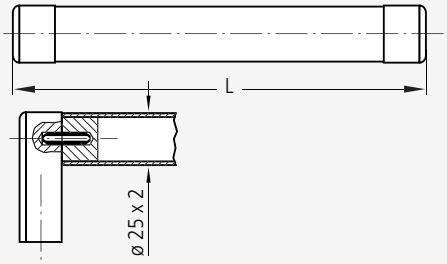

			Griffsteg, Ausführung A **Grip ledge, Version A**		**Griffsteg, Ausführung B** **Grip ledge, Version B**
			naturfarben natural colour	schwarz black	Rohr Edelstahl Tube stainless steel
A	L	**Schenkelfarbe** **Shank colour**	Bestell-Nr. Order no.	Bestell-Nr. Order no.	Bestell-Nr. Order no.
200	220	natur / natural schwarz / black	A3-25.200.N01 A3-25.200.S01	A3-25.200.N04 A3-25.200.S04	– A3-25.200.S37
250	270	natur / natural schwarz / black	A3-25.250.N01 A3-25.250.S01	A3-25.250.N04 A3-25.250.S04	– A3-25.250.S37
300	320	natur / natural schwarz / black	A3-25.300.N01 A3-25.300.S01	A3-25.300.N04 A3-25.300.S04	– A3-25.300.S37
400	420	natur / natural schwarz / black	A3-25.400.N01 A3-25.400.S01	A3-25.400.N04 A3-25.400.S04	– A3-25.400.S37

Ausführung mit Kunststoffschenkel siehe Seite 37.

Version with plastic shanks see page 37.

INDUSTRIE FORUM DESIGN HANNOVER

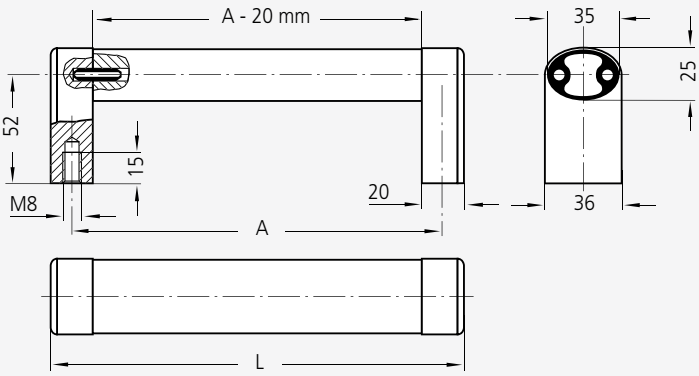

Griffserie A4

Zusammensteckbare Ovalprofilgriffe.

Werkstoff und Oberfläche:
Griffschenkel und Verbindungsovalprofil aus stranggepresstem Aluminium AlMgSi 0,5.

Griffschenkel mattglänzend eloxiert, Verbindungsprofile mattiert und eloxiert.
Griffausführung in verschiedenen Farbkombinationen.
Spannhülsen aus Edelstahl.

Tragkraft:
min. 1.000 N.

Hinweis:
Beliebige Grifflängen oder andere Farbkombinationen auf Anfrage.

Handle Series A4

Fit together oval section handles.

Material and surface:
Handle shanks and connecting tube of extruded aluminium AlMgSi 0.5.

Handle shanks anodized with dull bright finish, connecting profiles matted and anodized.
Handle version in various colour combinations.
Clamping sleeves of stainless steel.

Stress resistance:
min. 1.000 N.

Note:
Other handle lengths or colour combinations on request.

			Eloxalausführung des Griffsteges **Anodizing version of grip ledge**	
			naturfarben natural colour	schwarz black
A	L	**Schenkelfarbe** **Shank colour**	Bestell-Nr. Order no.	Bestell-Nr. Order no.
200	220	natur / natural schwarz / black	A4-35.200.N01 A4-35.200.S01	A4-35.200.N04 A4-35.200.S04
250	270	natur / natural schwarz / black	A4-35.250.N01 A4-35.250.S01	A4-35.250.N04 A4-35.250.S04
300	320	natur / natural schwarz / black	A4-35.300.N01 A4-35.300.S01	A4-35.300.N04 A4-35.300.S04
400	420	natur / natural schwarz / black	A4-35.400.N01 A4-35.400.S01	A4-35.400.N04 A4-35.400.S04
500	520	natur / natural schwarz / black	A4-35.500.N01 A4-35.500.S01	A4-35.500.N04 A4-35.500.S04

Alle Maße in mm. / All dimensions in mm.

Rohde

VG

Griffserien
VG-01
VG-02

Zusammenschraubbare Griffe mit variablen Gestaltungsmöglichkeiten.

Werkstoff und Oberfläche:
Griffschenkel aus massivem Rundaluminium AlMgSi 0,5; glaskugelgestrahlt und eloxiert. Verbindungsrohr aus ø 20 x 2 mm Aluminium AlMgSi 0,5; feingeschliffen und eloxiert. Eloxalausführungen mattglänzend, naturfarben oder schwarz.

Konstruktive Merkmale:
Besonders geeignet für große Grifflängen durch den Einsatz von Mittelunterstützungen, die beliebig auf dem Verbindungsrohr angeordnet werden können. Diese werden wie auch die Endschenkel durch einen Gewindestift mit dem Rohr arretiert.

Tragkraft:
min. 1.000 N.

Hinweis:
Weitere Grifflängen und Ausführungen auf Anfrage.

Handle Series
VG-01
VG-02

Screwable handle system with variable design possibilities.

Material and surface:
Handle shanks of solid aluminium AlMgSi 0.5; glass ball blasted and anodized. Connection tubes of ø 20 x 2 mm aluminium AlMgSi 0.5; fine ground and anodized. Anodized versions with a matte finish in natural colour or black.

Design features:
Especially suitable for large handle lengths by the use of centre supports which can be placed on the connecting tube on desire. These along with end shanks are locked to the tube by a grub screw.

Stress resistance:
min. 1.000 N.

Note:
Other handle lengths and versions on request.

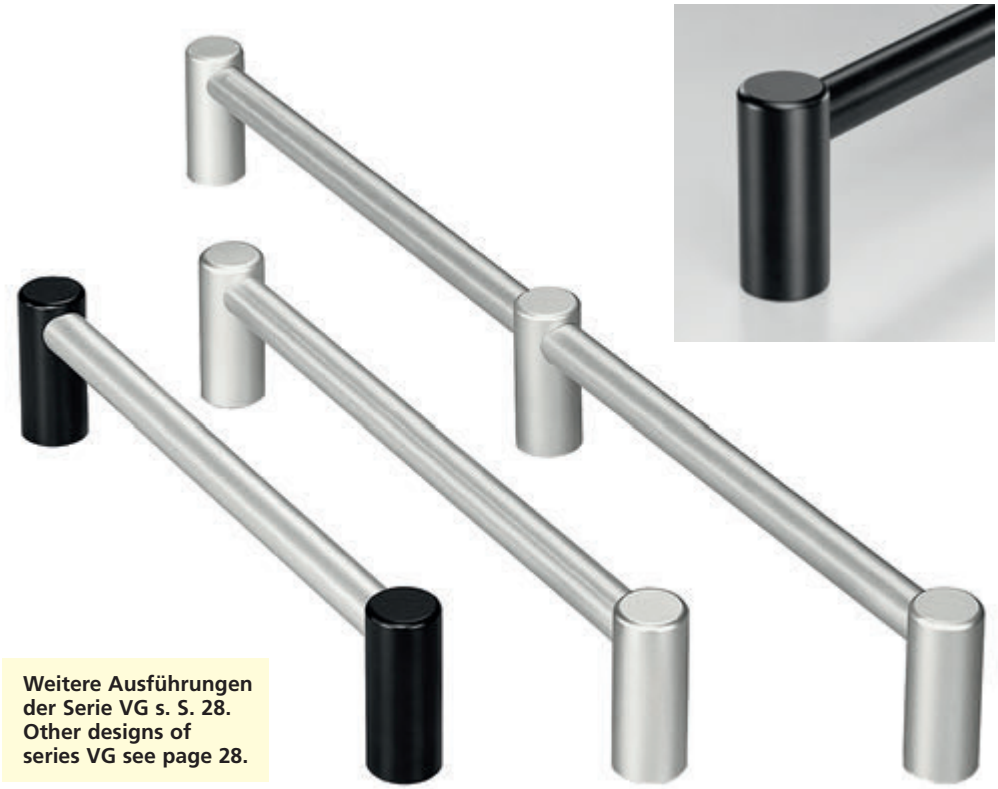

Weitere Ausführungen der Serie VG s. S. 28.
Other designs of series VG see page 28.

Typ VG-01

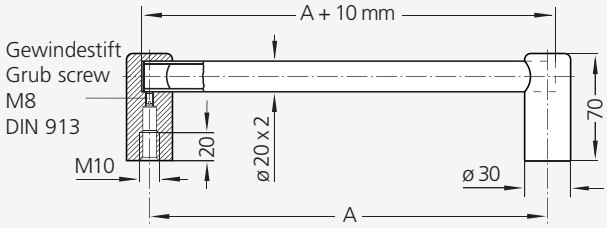

Typ VG-02

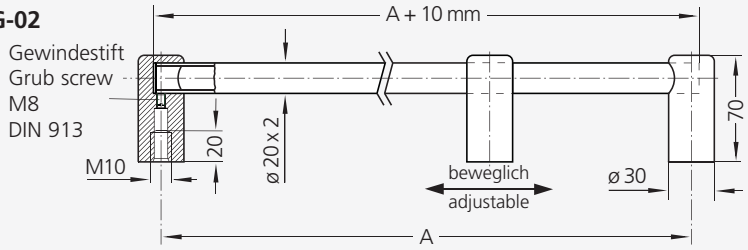

Griffe – komplett montiert **Handles** – completely mounted			**Rohre in Eloxalausführung** **Tubes in anodized version**	
			naturfarben natural colour	schwarz black
Typ	A	**Schenkelfarbe** **Shank colour**	Bestell-Nr. Order no.	Bestell-Nr. Order no.
VG-01	250	natur / natural	VG-01.250.N01	VG-01.250.N04
		schwarz / black	VG-01.250.S01	VG-01.250.S04
	300	natur / natural	VG-01.300.N01	VG-01.300.N04
		schwarz / black	VG-01.300.S01	VG-01.300.S04
	400	natur / natural	VG-01.400.N01	VG-01.400.N04
		schwarz / black	VG-01.400.S01	VG-01.400.S04
	500	natur / natural	VG-01.500.N01	VG-01.500.N04
		schwarz / black	VG-01.500.S01	VG-01.500.S04
VG-02	500	natur / natural	VG-02.500.N01	VG-02.500.N04
		schwarz / black	VG-02.500.S01	VG-02.500.S04
	600	natur / natural	VG-02.600.N01	VG-02.600.N04
		schwarz / black	VG-02.600.S01	VG-02.600.S04
	800	natur / natural	VG-02.800.N01	VG-02.800.N04
		schwarz / black	VG-02.800.S01	VG-02.800.S04

Edelstahl Ausführung siehe Seite 148.
Stainless steel version look at page 148.

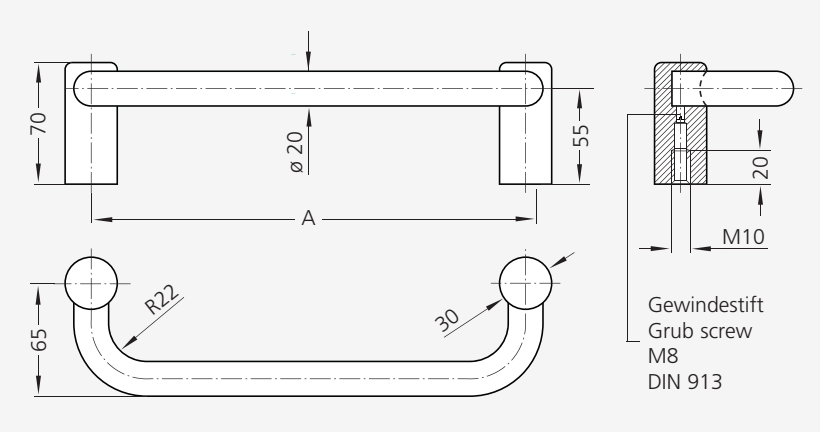

Typ VG-03

Schenkel und Verbindungsbügel aus Aluminium, eloxiert
Shanks and connecting bow of aluminium, anodized

A	Schenkelfarbe Shank colour	Eloxalausführung der Verbindungsbügel Anodizing version of connecting bow naturfarben natural colour Bestell-Nr. Order no.	 schwarz black Bestell-Nr. Order no.
250	natur / natural	VG-03.250.N11	VG-03.250.N14
	schwarz / black	VG-03.250.S11	VG-03.250.S14
350	natur / natural	VG-03.350.N11	VG-03.350.N14
	schwarz / black	VG-03.350.S11	VG-03.350.S14

Typ VG-04

Schenkel aus Aluminium, eloxiert,
Verbindungsbügel aus Stahl, mattglänzend verchromt

Shanks of aluminium, anodized,
connecting bow of steel, matte gloss chromium plated

A	Schenkelfarbe Shank colour	Bestell-Nr. Order no.
250	schwarz / black	VG-04.250.S27
350	schwarz / black	VG-04.350.S27

Alle Maße in mm. / All dimensions in mm.

Griffserien
VG-03
VG-04

Werkstoff und Oberfläche:
Typ VG-03:
Griffschenkel aus massivem Rundaluminium AlMgSi 0,5; glaskugelgestrahlt und in 2 Standardfarben eloxiert. Verbindungsbügel aus Rundaluminium AlMgSi 0,5; ø 20 mm, feingeschliffen und in 2 Standardfarben eloxiert.

Typ VG-04:
Wie Typ VG-03, Verbindungsbügel jedoch aus Rundstahl ø 20 mm, geschliffen, gebürstet und mattverchromt.

Tragkraft:
min. 1.000 N.

Hinweis:
Beliebige Grifflängen auf Anfrage.

Handle series
VG-03
VG-04

Material and surface:
Type VG-03:
Handle shanks of massive round bar aluminium AlMgSi 0.5; glass ball blasted and anodized in 2 standard colours. Connecting bow of round bar aluminium AlMgSi 0.5; ø 20 mm, fine ground and anodized in 2 standard colours.

Type VG-04:
As type VG-03, but with connecting bow of round bar steel ø 20 mm, ground, brushed and matte glosschromium plated.

Stress resistance:
min. 1.000 N.

Note:
Any desired handle lengths on request.

Rohde

U4

Griffserie U4

Längenvariable Griffe zur Montage auf einer Kante, in Ausführungen für senkrechte oder waagerechte Anwendungen.

Werkstoff und Oberfläche:
Griffschenkel und Ovalsteg aus stranggepresstem Aluminium AlMgSi 0,5; mattglänzend schwarz oder naturfarben eloxiert. Verbindungsschrauben aus Edelstahl.

Tragkraft:
min. 800 N.

Hinweis:
Beliebige Grifflängen und weitere Farbausführungen auf Anfrage.

Handle Series U4

Length variable handles for mounting on edges, designed for vertical or horizontal uses.

Material and surface:
Handle shanks and elliptical bar of extruded aluminium AlMgSi 0.5; black or natural coloured anodized with dull bright finish. Connecting screws of stainless steel.

Stress resistance:
min. 800 N.

Note:
Other handle lengths or colour combinations on request.

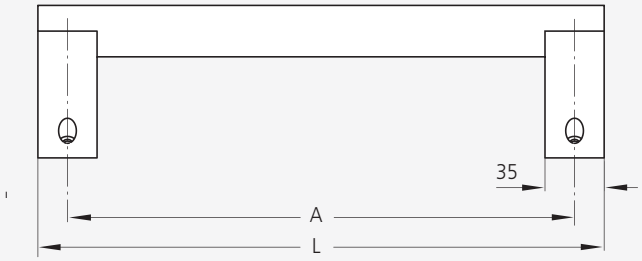

Typ U4-25
für senkrechte Montage
for vertical mounting

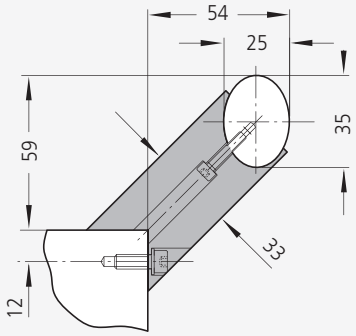

Typ U4-35
für waagerechte Montage
for horizontal mounting

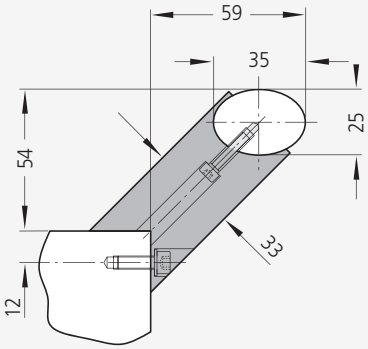

		Typ U4-25 Eloxalausführung Anodizing version		Typ U4-35	
		naturfarben natural colour	schwarz black	naturfarben natural colour	schwarz black
A	L	Bestell-Nr. Order no.	Bestell-Nr. Order no.	Bestell-Nr. Order no.	Bestell-Nr. Order no.
300	335	U4-25.300.01	U4-25.300.04	U4-35.300.01	U4-35.300.04
400	435	U4-25.400.01	U4-25.400.04	U4-35.400.01	U4-35.400.04
500	535	U4-25.500.01	U4-25.500.04	U4-35.500.01	U4-35.500.04
600	635	U4-25.600.01	U4-25.600.04	U4-35.600.01	U4-35.600.04
700	735	U4-25.700.01	U4-25.700.04	U4-35.700.01	U4-35.700.04
800	835	U4-25.800.01	U4-25.800.04	U4-35.800.01	U4-35.800.04

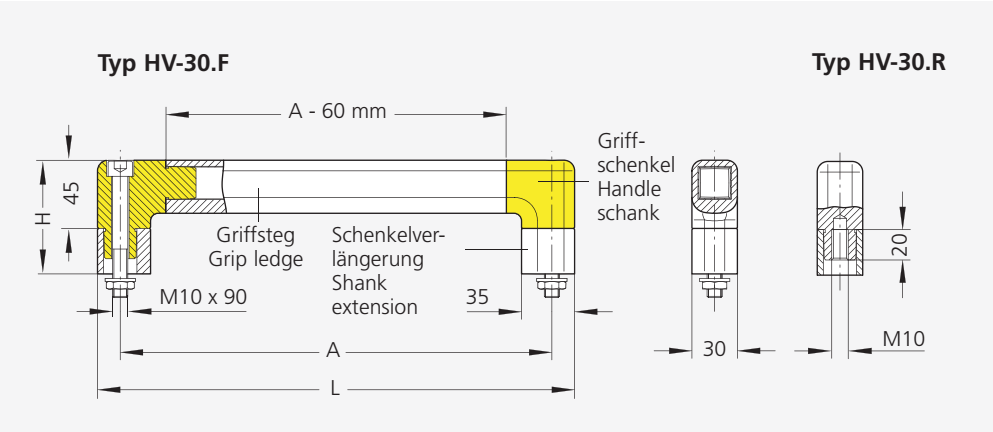

Standard-Griffe
Standard handles

A	L	H	frontseitige Befestigung front attachment Bestell-Nr. Order no.	rückseitige Befestigung attachment from behind Bestell-Nr. Order no.
300	330		HV-30.F300.080.080.54	HV-30.R300.080.080.54
400	430		HV-30.F400.080.080.54	HV-30.R400.080.080.54
500	530	80	HV-30.F500.080.080.54	HV-30.R500.080.080.54
600	630		HV-30.F600.080.080.54	HV-30.R600.080.080.54
700	730		HV-30.F700.080.080.54	HV-30.R700.080.080.54

Sonderausführungen / Special versions

Bitte fügen Sie den benötigten Bohrungsabstand **A** und die gewünschten Höhenmaße **H** in die Bestellnummer ein (Mindesthöhe = 70 mm).

Please insert the neccessary bore clearance **A** and the desired heigths **H** into the order number (minimum height = 70 mm).

Bestellbeispiel / Order example:

Griff für Frontbefestigung / handle for front attachment **Index = F***
Bohrungsabstand / bore clearance **A = 355 mm**
Schenkelhöhe 1 / shank height 1 **H = 110 mm**
Schenkelhöhe 2 / shank height 2 **H = 90 mm**

Bestell-Nr. / Order no. HV-30.F355.110.090.54

***Hinweis: bei rückseitiger Befestigung, **Index = R**
***Note: at attachment from behind, **index = R**

Alle Maße in mm. / All dimensions in mm.

Griffserie HV

Zusammensteckbares Maschinengriff-System mit variablen Schenkelhöhen in solider Ausführung.

Werkstoff und Oberfläche:
Griffschenkel und Schenkelverlängerung aus Aluminium-Kokillenguss AlSiCu 12. Griffsteg aus stranggepresstem Aluminium AlMgSi 0,5. Schwarz pulverbeschichtet, halbmatt mit Feinstruktur.

Konstruktive Vorteile:
Variable Längen sowie Griffhöhen beider Schenkel bei unterschiedlichen Anschraubmaßen möglich.

Tragkraft:
min. 800 N.

Lieferumfang:
Bei Frontbefestigung in der Standardausführung einschließlich Zylinderschrauben aus Edelstahl mit Innensechskant M10 x 90 DIN 912, Muttern DIN 934 und Unterlegscheiben DIN 125.

Handle Series HV

Fit together machine handle system with variable shank-heights and solid design.

Material and surface:
Handle shanks and shank extension of chill cast aluminium AlSiCu 12. Handle ledge of profiled aluminium AlMgSi 0.5. Black powder coated, half-matt with fine structure.

Design advantages:
Variable lengths as well as handle heights of both shanks at different dimensions of screw fittings possible.

Stress resistance:
min. 800 N.

Scope of delivery:
At front-assembly of the standard version including stainless steel hexagon socket screws M10 x 90 DIN 912, nuts DIN 934 and washers DIN 125.

Rohde

HS

Handlauf- und Rohrgriff-System HS-30

Vielseitig einsetzbares Steck-system.

Verbindungsstücke

Standard-Ausführung:
Formteile aus Aluminium-Druck-guss, schwarz pulverbeschichtet, halbmatt mit Feinstruktur. Schrauben und Spannelemente aus Stahl, verzinkt und chroma-tiert.

Montagefertiger Zustand, End- und T-Stücke einschließlich schwarz verzinkter Befestigungs-schrauben (Chrom VI frei) ent-sprechend den Zeichnungen.

Nassbereich-Ausführung:
Wie Standard-Ausführung, je-doch Schrauben, Muttern und Unterlegscheiben aus Edelstahl, M8-Spannschraube mit spritz-wasserdichter Unterlegscheibe aus Kunststoff.

Rohre und Bögen:

Werkstoff:
Aluminium-Rohr AlMgSi 0,5.

Ausführung A:
Oberfläche geschliffen, gestrahlt, satiniert und naturfarben eloxiert.

Ausführung B:
Oberfläche schwarz pulver-beschichtet, halbmatt mit Feinstruktur, entsprechend den Verbindungsstücken.

Sonderanfertigungen:
Beliebige Rohrlängen und Bögen (auch in Edelstahl) auf Anfrage.

Tragkraft:
min. 1.000 N.

Hinweis:
Farb-Sonderausführungen ent-sprechend den Lieferangaben auf Seite 7.

INDUSTRIE FORUM DESIGN HANNOVER

Endstück
End piece

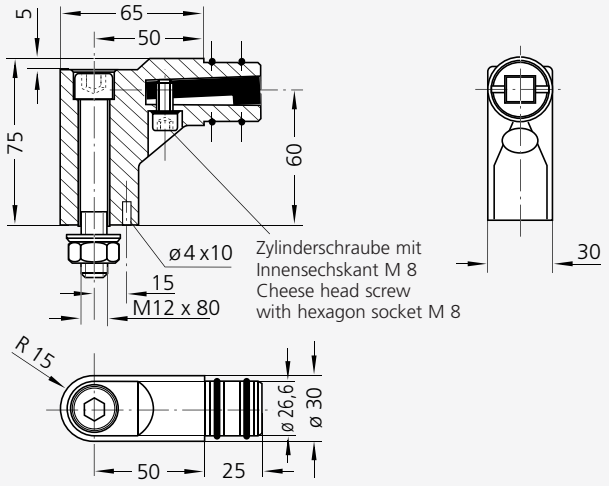

Endstück End piece	Bestell-Nr. Order no.
Standard	HS-30.ESA.54
für Nassbereiche for wet-zones	HS-30.ENA.54

T-Stück T-piece	Bestell-Nr. Order no.
Standard	HS-30.TSA.54
für Nassbereiche for wet-zones	HS-30.TNA.54

T-Stück
T-piece

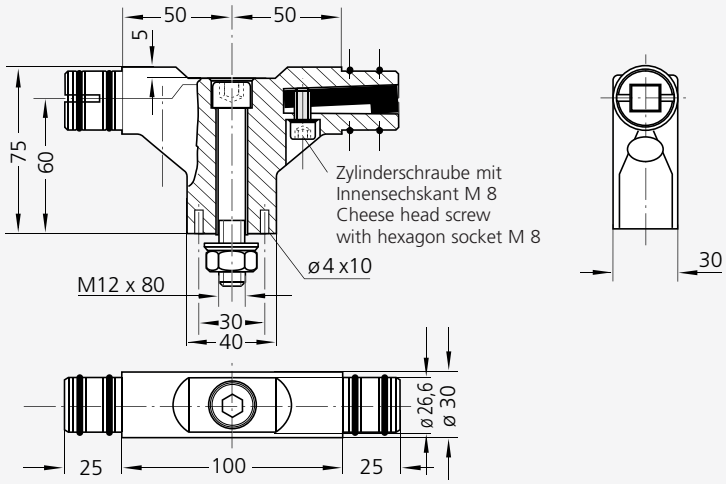

Kupplung
Coupling hange

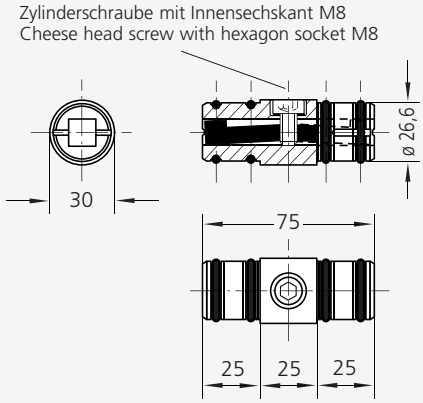

Kupplung **Coupling hange**	Bestell-Nr. Order no.
Standard Ausführung Standard	HS-30.KSA.54
Nassbereich Ausführung Wet-well design	HS-30.KNA.54

Variationsbeispiele
Examples of variations

Rohrbögen
Tube bends

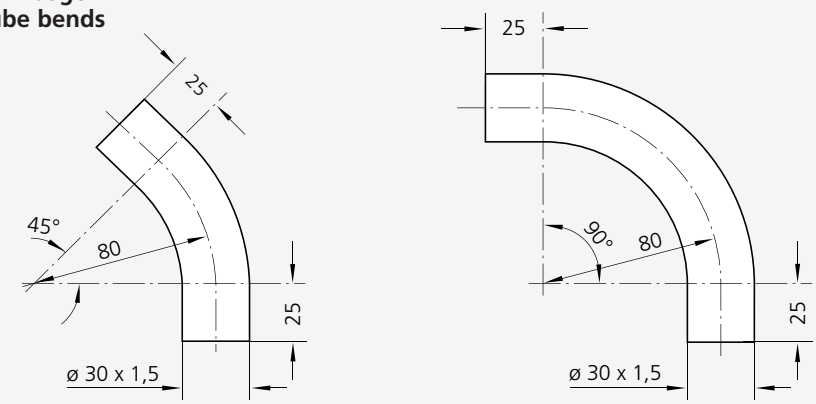

Rohre **Tubes, ø 30 x 1,5**	**Ausführung A** **Version A**	**Ausführung B** **Version B**
Länge Length	Bestell-Nr. Order no.	Bestell-Nr. Order no.
200	HS-30.200.11	HS-30.200.54
300	HS-30.300.11	HS-30.300.54
400	HS-30.400.11	HS-30.400.54
500	HS-30.500.11	HS-30.500.54
600	HS-30.600.11	HS-30.600.54
700	HS-30.700.11	HS-30.700.54

Anschraubabstand (zwischen T- und End-Stücken) = **Rohrlänge + 100 mm**
Fastening distance (between T- and End pieces) = **length of tube + 100 mm**

Rohrbögen **Tube bends ø 30 x 1,5**	Bestell-Nr. Order no.	Bestell-Nr. Order no.
45°	HS-30.B45.11	HS-30.B45.54
90°	HS-30.B90.11	HS-30.B90.54

Alle Maße in mm. / All dimensions in mm.

Rohde

HS

Handrail and Tube Handle System HS-30

Multi-purpose plug-in system.

Connection Pieces

Standard version:
Moulded parts made of die cast aluminium, black powder coated, half-matt with fine structure.

Screws and tightening elements made of steel, galvanized and passivated (chromium VI free).

Ready-for-assembly, End- and T-pieces including black galvanized fastening screws according to the drawings.

Wet zone version:
Same as standard version, however, screws, nuts and washers made of stainless steel; M8 tightening screws with splash-proof washers made of plastic.

Tubes and Bends:

Material:
Aluminium tube AlMgSi 0.5.

Version A:
Surface ground, glass ball blasted and anodized in natural colour with a satin finish.

Version B:
Surface black powder coated, half-matt with fine structure in accordance to the connection pieces.

Special versions:
Any specified tube lengths and bends (also in stainless steel) available on request.

Stress resistance:
min. 1.000 N.

Note:
Special colours in accordance with delivery data on page 7.

Rohde

MS

Griffserie MS-01

Universell einsetzbare Maschinen-, Geräte und Apparategriffe für beliebige Bohrungsabstände.

Besonders solide Ausführung bei ergonomischer Formgestaltung, Griffsteg und Schenkel sind als Passteile zusammengepresst.

Werkstoff und Oberfläche:
Schenkel aus Aluminium-Druckguss, Verbindungssteg aus Aluminium-Profilrohr.

Griffschenkel schwarz pulverbeschichtet, halbmatt mit Feinstruktur; Aluminium Verbindungssteg mattglänzend naturfarben eloxiert oder grau pulverbeschichtet, ähnlich RAL 7043.

Tragkraft:
min. 1.000 N.

Lieferumfang:
Einschließlich schwarz verzinkter Zylinderschrauben (Chrom VI frei) mit Innensechskant M12 x 70 DIN 912, verzinkten Unterlegscheiben DIN 125 und Muttern DIN 934.

Griffsteg und Schenkel montiert.

Handle Series MS-01

Machine, instrument and equipment handles for universal use and for any bore clearances.

Extra solid design with ergonomical shape. Handle ledge and shanks plug press connected.

Material and surface:
Handle shanks made of die cast aluminium, connecting grip ledge of aluminium profile tubing.

Handle shanks black powder coated, half-matt with fine structure; aluminium connecting grip ledge, anodized in natural colour, with satin finish or grey powder coated similar RAL 7043.

Stress resistance:
min. 1.000 N.

Scope of delivery:
Including black galvanized cheese head screws (chromium VI free) with hexagon socket M12 x 70 DIN 912, galvanized washers DIN 125 and nuts DIN 934.

Grip ledge and shanks are supplied mounted.

INDUSTRIE FORUM DESIGN HANNOVER

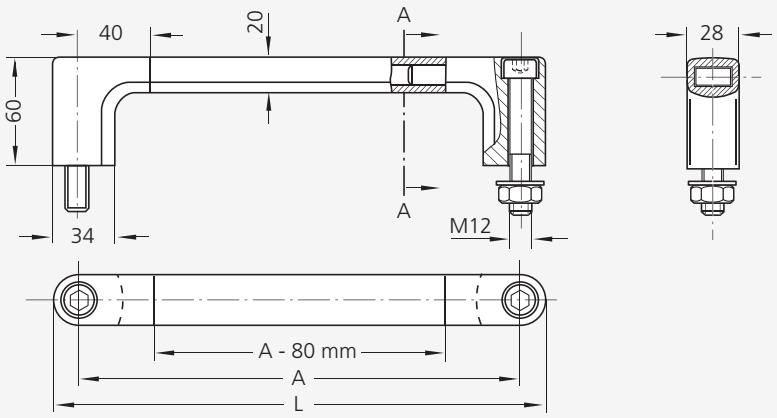

A*	L	Griffsteg naturfarben eloxiert Grip ledge natural colour anodized Bestell-Nr. Order no.	Griffsteg grau pulverbeschichtet Grip ledge grey powder coated Bestell-Nr. Order no.
180	208	MS-01.180.62	MS-01.180.7043
200	228	MS-01.200.62	MS-01.200.7043
250	278	MS-01.250.62	MS-01.250.7043
300	328	MS-01.300.62	MS-01.300.7043
350	378	MS-01.350.62	MS-01.350.7043
400	428	MS-01.400.62	MS-01.400.7043
500	528	MS-01.500.62	MS-01.500.7043
600	628	MS-01.600.62	MS-01.600.7043

* Andere Grifflängen auf Anfrage / Other handle lengths on request

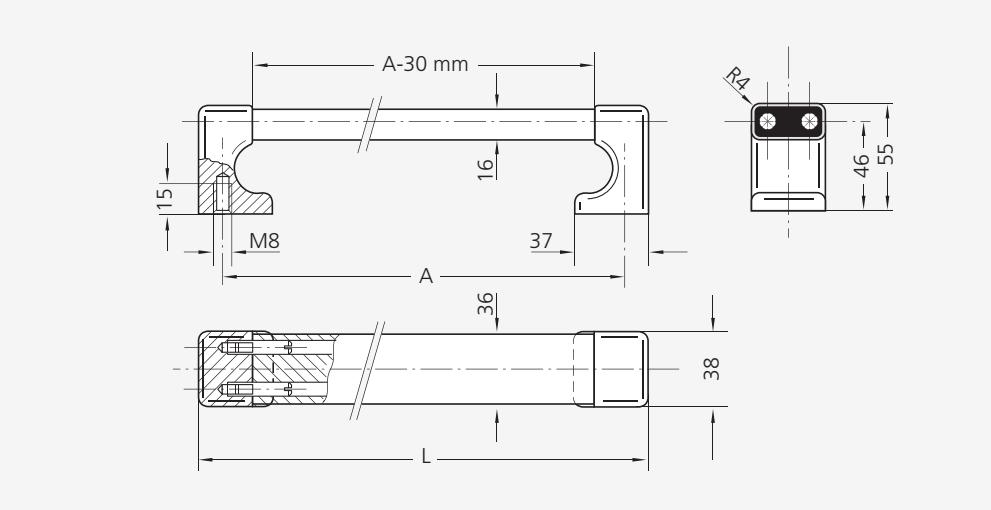

A	L	Schenkelfarbe Shank colour	Eloxalausführung des Griffsteges Anodizing version of grip ledge naturfarben natural colour Bestell-Nr Order no.	 schwarz black Bestell-Nr. Order no.	Pulverbeschichtet Powder coated titanfarben* titanium colour* Bestell-Nr. Order no.
250	274	natur / natural schwarz / black	AR-36.250.N01 AR-36.250.S01	- AR-36.250.S04	AR-36.250.55
300	324	natur / natural schwarz / black	AR-36.300.N01 AR-36.300.S01	- AR-36.300.S04	AR-36.300.55
350	374	natur / natural schwarz / black	AR-36.350.N01 AR-36.350.S01	- AR-36.350.S04	AR-36.350.55
400	424	natur / natural schwarz / black	AR-36.400.N01 AR-36.400.S01	- AR-36.400.S04	AR-36.400.55
500	524	natur / natural schwarz / black	AR-36.500.N01 AR-36.500.S01	- AR-36.500.S04	AR-36.500.55
600	624	natur / natural schwarz / black	AR-36.600.N01 AR-36.600.S01	- AR-36.600.S04	AR-36.600.55
700	724	natur / natural schwarz / black	AR-36.700.N01 AR-36.700.S01	- AR-36.700.S04	AR-36.700.55
800	824	natur / natural schwarz / black	AR-36.800.N01 AR-36.800.S01	- AR-36.800.S04	AR-36.800.55

***** Farbausführung siehe Seite 54 und 55 / Colour version see page 54 and 55
Alle Maße in mm. / All dimensions in mm.

Rohde

AR

Griffserie AR

Aus massiven Aluminium-Bauteilen, insbesondere für den Kantenschutz geeignet.

Werkstoff und Oberfläche:
Griffschenkel und Griffsteg aus Aluminium-Profil AlMgSi 0,5. Verbindungsstifte aus Edelstahl.

Griffschenkel feingeschliffen, mattiert und eloxiert in 2 Standardfarben. Griffsteg mattiert und eloxiert in 2 Standardfarben.
Alternativ komplett titanfarben pulverbeschichtet.

Tragkraft:
min. 1.000 N.

Hinweis:
Beliebige Grifflängen auf Anfrage.

Handle Series AR

Made of solid aluminium components, specially suited for protecting edges.

Material and surface:
Handle shank and grip ledge made of profiled aluminium AlMgSi 0.5; connection pins made of stainless steel.

Handle shank fine ground, matted and anodized in 2 standard colours. Grip ledge matted and anodized in 2 standard colours.
Alternatively completely titanium coloured powder coated.

Stress resistance:
min. 1.000 N.

Note:
Any desired handle lengths on request.

Rohde

U8

Griffserie U8

Vielseitig verwendbarer Rohrgriff aus Aluminium oder Edelstahl.

Werkstoff und Oberfläche:
Aluminium Ausführung:
Rohr ø 30 x 1,5 mm aus Aluminium AlMgSi 0,5; naturfarben eloxiert. Rohrhalter aus Aluminium AlMgSi 0,5; schwarz eloxiert. Endkappen aus Polyamid PA 6, schwarz mit Feinstruktur.

Edelstahl Ausführung:
Rohr ø 30 x 1,5 mm aus Edelstahl, Werkstoff-Nr. 1.4301, feingeschliffen. Endkappen und Rohrhalter aus Edelstahl, Werkstoff-Nr. 1.4305, feingedreht.

Tragkraft:
min. 800 N.

Hinweis:
Beliebige Rohrlängen und variable Rohrhalterabstände auf Anfrage.

Handle Series U8

Versatile usable tubular handle made of aluminium or stainless steel.

Material and surface:
Aluminium version:
Tube ø 30 x 1.5 mm made of aluminium AlMgSi 0.5; natural coloured anodized. Tube holder made of aluminium AlMgSi 0.5; black anodized. End caps made of polyamide PA 6, black with fine structure.

Stainless steel version:
Tube ø 30 x 1.5 mm made of stainless steel, material no. 1.4301, precision ground. End caps and tube holder made of stainless steel, material no. 1.4305, fine lathed.

Stress resistance:
min. 800 N.

Note:
User-defined tube lengths and variable tube holder distances on request.

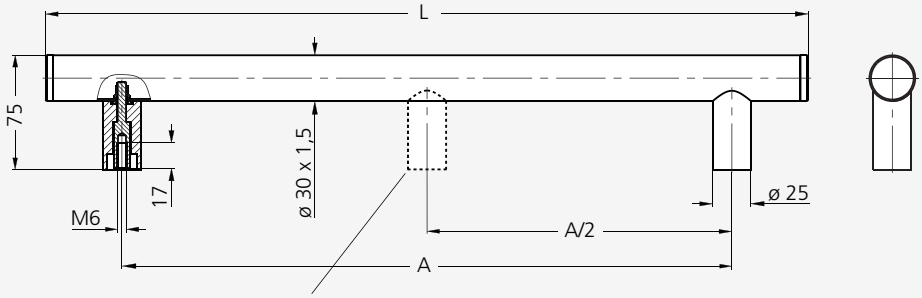

Zusätzlicher Griffschenkel ab Anschraubabstand 600 mm.

Additional handle shank from 600 mm fitting centre distance.

A	L	**Aluminium Ausführung** **Aluminium version** Bestell-Nr. Order no.	**Edelstahl Ausführung** **Stainless steel version** Bestell-Nr. Order no.
250	335	U8-30.250.01	U8-30.250.33
400	485	U8-30.400.01	U8-30.400.33
600	685	U8-30.600.01	U8-30.600.33

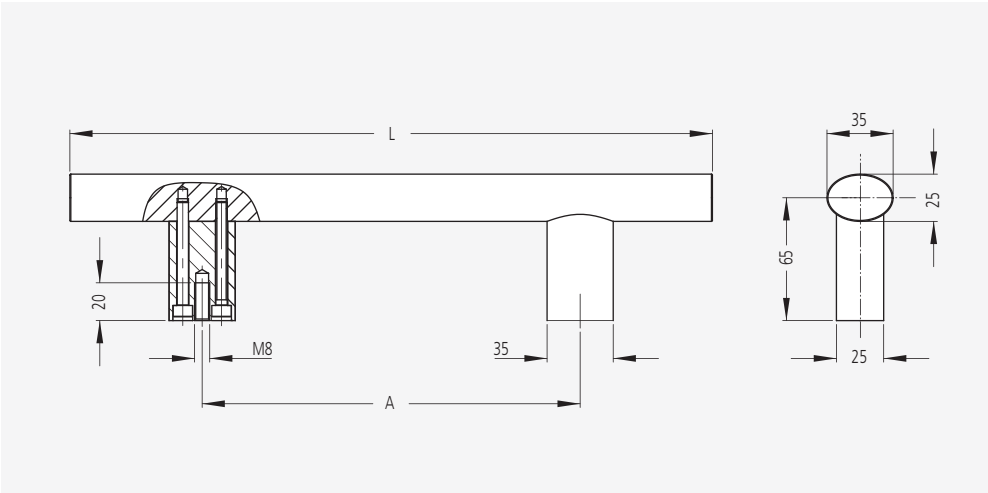

		Eloxalausführung des Griffes Anodizing version of the handle	
		naturfarben natural colour	schwarz black
A*	L	Bestell-Nr. Order no.	Bestell-Nr. Order no.
200	340	U9-35.200.N11	U9-35.200.S14
400	550	U9-35.400.N11	U9-35.400.S14
600	760	U9-35.600.N11	U9-35.600.S14

*Andere Grifflängen auf Anfrage / Other handle lengths on request

Alle Maße in mm. / All dimensions in mm.

Rohde

U9

Griffserie U9

Stabiler Griff im modernen Industriedesign.

Werkstoff und Oberfläche:
Griffschenkel und Griffsteg aus stranggepresstem Aluminium AlMgSi 0,5. Schenkel und Griffsteg glaskugelgestrahlt, halbglänzend in naturfarben oder schwarz eloxiert.

Tragkraft:
min. 1.000 N.

Hinweis:
Andere Grifflängen und Farbausführungen auf Anfrage.

Handle Series U9

Solid handle in modern industrial design.

Material and surface:
Handle shanks and handle ledge made of extruded aluminium AlMgSi 0.5. Shanks and handle ledge glass ball blasted, anodized in satin finish in natural colour or black.

Stress resistance:
min. 1.000 N.

Note:
Other handle lengths and further colour combinations on request.

Rohde

U6

Griffserie U6

Universalgriff in 2 Ausführungsgrößen für front- und rückseitige Befestigung.

Werkstoff und Oberfläche:
Edelstahl-Rohr, Werkstoff-Nr. 1.4301; feingeschliffen. Rohrhalter aus Aluminium AlMgSi 0,5; mattglänzend, schwarz eloxiert. Endkappen aus Rund-Edelstahl, Werkstoff-Nr. 1.4305; feingedreht.

Montagehinweise:
Montage mittels 4 Zylinderschrauben mit Innensechskant DIN 912. Bei frontseitiger Befestigung ist eine kundenseitige Griffmontage erforderlich.

Lieferumfang:
Bei Frontbefestigung einschließlich Zylinderschrauben aus Edelstahl mit Innensechskant DIN 912, Muttern DIN 934 und Unterlegscheiben DIN 125.

Tragkraft:
min. 1.000 N.

Hinweis:
Beliebige Grifflängen und Farbausführungen auf Anfrage.

Handle Series U6

Universal handle in 2 design dimensions for assembly from the front and behind.

Material and surface:
Tube of stainless steel, material no. 1.4301; fine ground. Tube holder of aluminium AlMgSi 0.5; black anodized with dull bright finish. End caps of stainless steel, material no. 1.4305; fine lathed.

Assembly information:
Assembly of handle with 4 inner hexagonal socket head cap screws DIN 912. At front attachment an assembly by customer is required.

Scope of delivery:
At front attachment including stainless steel cylinder head socket screws DIN 912, nuts DIN 934 and washers DIN 125.

Stress resistance:
min. 1.000 N.

Note:
Any desired handle lengths and colour versions on request.

Ausführung Technical Line siehe Seite 102.
Version Technical Line look at page 102.

Lieferform / Delivery form

rückseitige Befestigung,
montagefertig
attachment from behind,
ready to mount

frontseitige Befestigung,
Einzelteil-Lieferung
attachment from the front,
single part supply

Typ U6-30.R

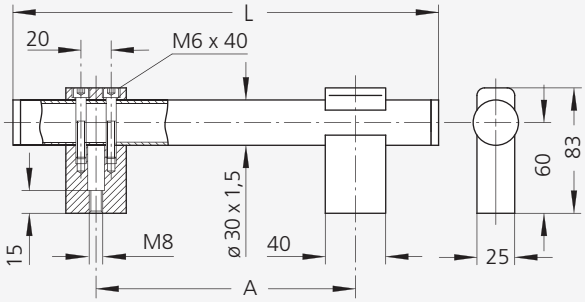

Typ U6-30.F / U6-35.F

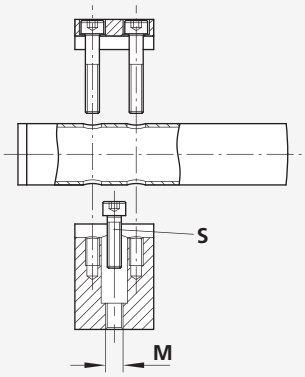

Typ U6-35.R

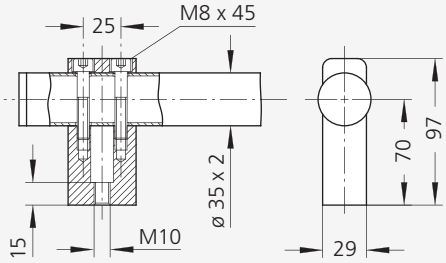

Typ	A	L	Befestigung / Attachment frontseitig from the front Bestell-Nr. Order no.	S	rückseitig from behind Bestell-Nr. Order no.	M
U6-30	200	310	U6-30.F200.37	M6 x 30	U6-30.R200.37	M8
	250	360	U6-30.F250.37		U6-30.R250.37	
	300	410	U6-30.F300.37		U6-30.R300.37	
	350	460	U6-30.F350.37		U6-30.R350.37	
	400	510	U6-30.F400.37		U6-30.R400.37	
	500	610	U6-30.F500.37		U6-30.R500.37	
U6-35	300	410	U6-35.F300.37	M8 x 30	U6-35.R300.37	M10
	400	510	U6-35.F400.37		U6-35.R400.37	
	500	610	U6-35.F500.37		U6-35.R500.37	
	600	710	U6-35.F600.37		U6-35.R600.37	
	700	810	U6-35.F700.37		U6-35.R700.37	
	800	910	U6-35.F800.37		U6-35.R800.37	

Ausführung Technical Line siehe Seite 101. Version Technical Line look at page 101.

Einzelgriff
Single handle

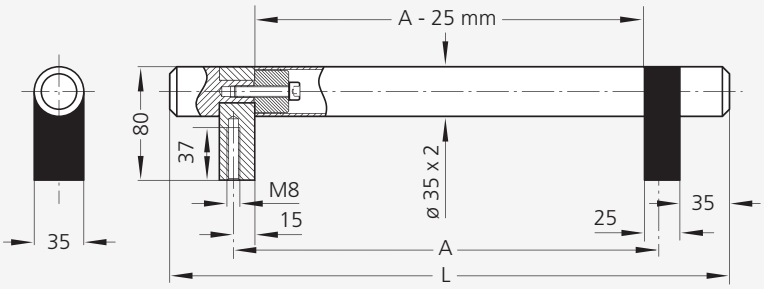

Doppelgriff / Montage
Double handle / mounting

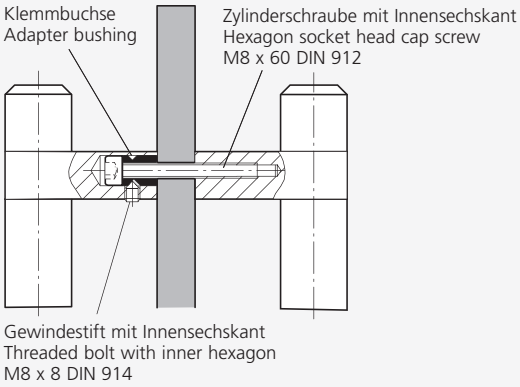

A	L	Einzelgriffe Single handles Bestell-Nr. Order no.	Doppelgriffe Double handles Bestell-Nr. Order no.
300	395	U3-35.G300.EG	U3-35.G300.DO
400	495	U3-35.G400.EG	U3-35.G400.DO
500	595	U3-35.G500.EG	U3-35.G500.DO
600	695	U3-35.G600.EG	U3-35.G600.DO
700	795	U3-35.G700.EG	U3-35.G700.DO
800	895	U3-35.G800.EG	U3-35.G800.DO

Alle Maße in mm. / All dimensions in mm.

Griffserie U3

Universalgriff in schwerer Ausführung für Maschinen, technische Anlagen und Türen; als Einzel- oder Doppelgriff zur beidseitigen Türmontage.

Werkstoff und Oberfläche:
Griffsteg aus Edelstahl-Rohr ø 35 x 2 mm, Werkstoff-Nr. 1.4301; feingeschliffen. Endstücke aus Rund-Edelstahl, Werkstoff-Nr. 1.4305; feingeschliffen. Griffschenkel aus stranggepresstem Aluminium AlMgSi 0,5; mattglänzend, schwarz eloxiert.

Montagehinweise:
Bei den Doppelgriffen gestatten die mitgelieferten Zylinderschrauben mit Innensechskant M8 x 60 DIN 912 die Befestigung an Türen mit einer Blattstärke von 6-20 mm; der Einsatz längerer Normschrauben ermöglicht die Montage an beliebigen Türdicken.

Tragkraft:
min. 1.000 N.

Hinweis:
Beliebige weitere Grifflängen auf Anfrage.

Handle Series U3

Universal handle with heavy duty design for machines, technical installations and doors, available as single or double handle for mounting on doors on both sides.

Material and surface:
Grip ledge of stainless steel tube ø 35 x 2 mm, material no. 1.4301; fine ground. End pieces of round bar stainless steel, material no. 1.4305; fine ground. Handle shanks of aluminium AlMgSi 0.5; black anodized with dull bright finish.

Assembly information:
With all double handles, the supplied inner hexagonal socket head cap screws M8 x 60 DIN 912 permit fastening to doors with a thickness of 6-20 mm; the use of longer standard screws enables assembly to any optional door thickness.

Stress resistance:
min. 1.000 N.

Note:
Other handle lengths on request.

Rohde

RE

Griffserie RE

Zusammensteckbare Rohrgriffe aus Kunststoff und Edelstahl in schwerer Ausführung, für Maschinen, technische Anlagen und Türen.

Werkstoff und Oberfläche:
Griffschenkel aus hochbelastbarem Polyamid PA 6, glaskugelverstärkt, schwarz, ähnlich RAL 9005, halbmatt mit Feinstruktur.
Rohre ø 35 x 2 mm aus Edelstahl, Werkstoff-Nr. 1.4301; feingeschliffen. Gewindeeinsätze aus Edelstahl, Werkstoff-Nr. 1.4305; feingedreht.

Konstruktive Vorteile:
Passgenauer Sitz des Rohres auf dem Kunststoffzapfen durch Klemmstege; durch O-Ringe spritzwasserdicht. Zwei unterschiedliche Befestigungseinsätze ermöglichen Schraubmontage von vorn, von hinten und miteinander.

Lieferumfang:
Griffe mit Schraubenkopfeinsatz **„S"** inkl. Zylinderschraube mit Innensechskant aus Edelstahl M10 x 25 DIN 912, Edelstahlmuttern DIN 934 und Unterlegscheiben DIN 125.
Griffe mit Gewindeeinsatz **„G"** ohne Schrauben.

Tragkraft:
min. 1.000 N.

Hinweis:
Beliebige Grifflängen auf Anfrage.

Handles Series RE

Heavy-duty design, plastic and stainless steel, pushed-in type tube handles for machines, technical installations and doors.

Material and surface:
Heavy duty PA 6 polyamide, glass ball reinforced handle posts, black, similar to RAL 9005, half-matt with fine structure.
Stainless steel pipe ø 35 x 2 mm, material no.1.4301; fine ground.
Threaded stainless steel inserts, material no. 1.4305; finishing cut.

Design advantages:
Accurate fitting of tube on the plastic pens using clamp ridges. Spraywatertight sealed by O-rings. Two different mounting inserts allow bolting from the front, the back and to each other.

Scope of delivery:
Handle with **„S"** incl. bolt head insert incl. M10 x 25 DIN 912 stainless steel socket screws, DIN 934 stainless steel nuts and DIN 125 washers. Handle with **„G"** threaded inserts without screws.

Stress resistance:
min. 1.000 N.

Note:
Any handle length on request.

A	L	Griffe mit Einsatz S Handle with insert S Bestell-Nr. Order no.	Griffe mit Einsatz G Handle with insert G Bestell-Nr. Order no.
300	350	RE-35.300.ES	RE-35.300.EG
350	400	RE-35.350.ES	RE-35.350.EG
400	450	RE-35.400.ES	RE-35.400.EG
450	500	RE-35.450.ES	RE-35.450.EG
500	550	RE-35.500.ES	RE-35.500.EG
600	650	RE-35.600.ES	RE-35.600.EG
700	750	RE-35.700.ES	RE-35.700.EG
800	850	RE-35.800.ES	RE-35.800.EG

Einzelteile Single components	Bestell-Nr. Order no.
Griffschenkel mit Einsatz **S**, 1 Stück, mit Schraube, Mutter und Unterlegscheibe Handle shank with insert **S**, 1 piece, with screw, nut and washer	RE-35.000.ES
Griffschenkel mit Einsatz **G**, 1 Stück Handle shank with insert **G**, 1 piece	RE-35.000.EG

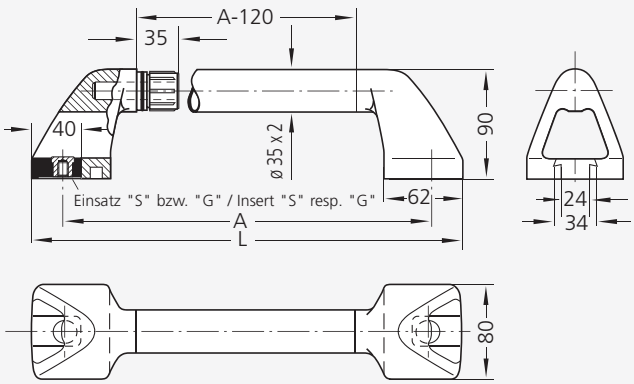

Schraubenkopf-Einsatz S
Bold head insert S

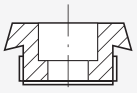

Gewinde-Einsatz G
Thread insert G

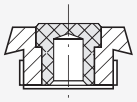

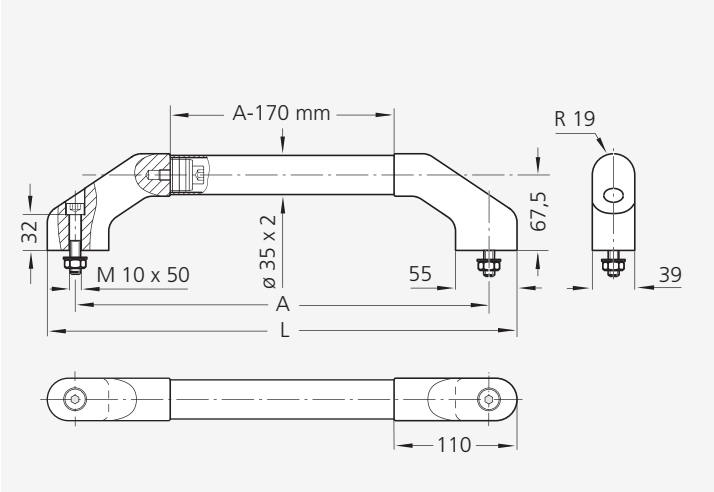

Griffserie MS-03

Universell einsetzbarer Maschinen-, Geräte- und Apparategriff in solider Ausführung.

Werkstoff und Oberfläche:
Griffschenkel aus Aluminium-Kokillenguss AlSiCu 12, schwarz pulverbeschichtet, halbmatt mit Feinstruktur.

Verbindungsrohr aus ø 35 x 2 mm Aluminium AlMgSi 0,5; feingeschliffen und naturfarben eloxiert bzw. mit geriffeltem, schwarzen Kunststoffüberzug oder schwarz pulverbeschichtet mit Feinstruktur.

Alternativ Rohr aus Edelstahl, Werkstoff-Nr. 1.4301; feingeschliffen.

Lieferumfang:
Einschließlich Edelstahl-Zylinderschrauben mit Innensechskant M10 x 50 DIN 912, Muttern DIN 934 und Unterlegscheiben DIN 125.

Tragkraft:
min. 1.000 N.

Hinweis:
Beliebige Grifflängen und Oberflächenausführungen auf Anfrage.

Handle Series MS-03

Machine, instrument and equipment handles for universal use in solid design.

Material and surface:
Handle shank made of aluminium chill casting AlSiCu 12, black powder coated, half-matt with fine structure.

Connecting tube of aluminium AlMgSi 0.5; ø 35 x 2 mm, fine ground and anodized in natural colour resp. with grooved black plastic cover or black powder coated with fine structure.

Alternatively, tube made of stainless steel, material no. 1.4301; fine ground.

Scope of delivery:
Incl. stainless steel hexagon socket head cup screws M10 x 50 DIN 912, nuts DIN 934 and washers DIN 125.

Stress resistance:
min. 1.000 N.

Note:
Any desired handle lengths and surface versions on request.

		Rohr Aluminium **Tube aluminium**			**Rohr Edelstahl** **Tube stainless steel**
		naturfarben eloxiert anodized in natural colour	schwarz pulverbeschichtet black powder coated	Kunststoffüberzug schwarz, geriffelt with plastic cover black, grooved	feingeschliffen fine ground
A	L	Bestell-Nr. Order no.	Bestell-Nr. Order no.	Bestell-Nr. Order no.	Bestell-Nr. Order no.
400	450	MS-03.F400.01	MS-03.F400.54	MS-03.F400.63	MS-03.F400.37
600	650	MS-03.F600.01	MS-03.F600.54	MS-03.F600.63	MS-03.F600.37
800	850	MS-03.F800.01	MS-03.F800.54	MS-03.F800.63	MS-03.F800.37
1000	1050	MS-03.F1000.01	MS-03.F1000.54	MS-03.F1000.63	MS-03.F1000.37

Alle Maße in mm. / All dimensions in mm.

Rohde

U2

Griffserie U2

Hochbelastbare Rohrgriffe für den Maschinen- und Apparatebau.

Ausführung:
Edelstahl-Rohr ø 40 x 2, Werkstoff-Nr. 1.4301; feingeschliffen, Halter aus Aluminium-Druckguss, schwarz pulverbeschichtet, halbmatt mit Feinstruktur.
Schrauben und Spannelemente aus Stahl, verzinkt und chromatiert. Endkappe aus Polyamid PA 6, glaskugelverstärkt, schwarz, halbmatt mit Feinstruktur.

Konstruktive Vorteile:
Einfache Montage der Bauteile von vorn. Beliebiger Anschraubabstand bei gleicher Grifflänge möglich. Halter für problemlose Befestigung langer Rohre geeignet.

Tragkraft:
min. 1.000 N.

Hinweis:
Beliebige Grifflängen und Anschraubabstände auf Anfrage.

Handles Series U2

Heavy duty tube handles for mechanical and apparatus engineering.

Version:
Stainless steel tube ø 40 x 2, material no. 1.4301; fine ground. Die casted aluminium holder, black powder coated, half-matt with fine texture. Galvanized, chromized steel screws. Polyamide PA 6 end cap, glass ball reinforced, black, half-matt with fine structure.

Design advantages:
Simple fixing of components from the front. The same handle length can be fixed at any bore clearance. Holder suitable for mounting long tubes without problems.

Stress resistance:
min. 1.000 N.

Note:
Any handle length and support spacing on application.

Standard-Griffe
Standard handles

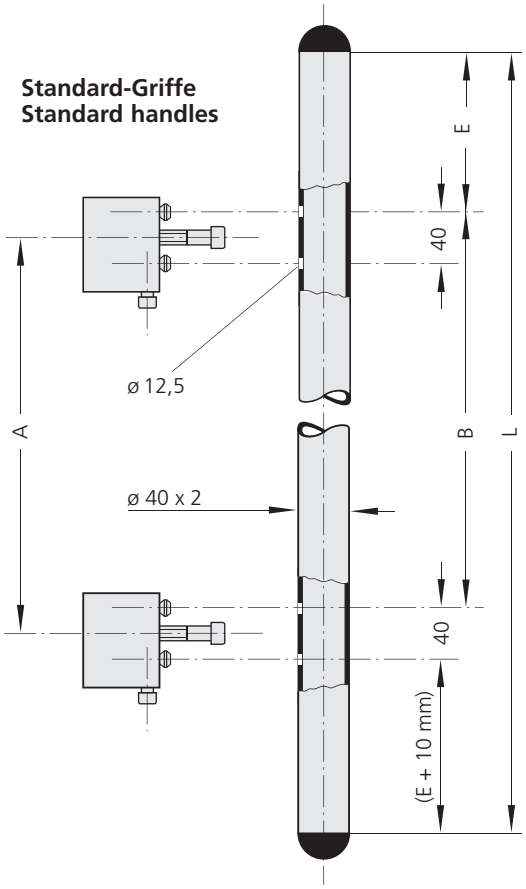

Halter
Fastener

Endkappe
End cap

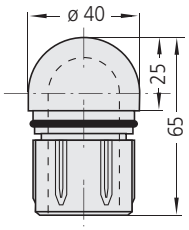

Standard-Griffe
Standard handles

A	Bestell-Nr. Order no.	L	B	E
380	U2-40.380.37	600	380	85
480	U2-40.480.37	700	480	85
500	U2-40.500.37	800	500	125
600	U2-40.600.37	900	600	125
700	U2-40.700.37	1000	700	125

Einzelteile **Single components**	Bestell-Nr. Order no.
Halter*, 1 Stück Fastener*, 1 piece	U2-40.00H.54
Endkappe, 1 Stück End cap, 1 piece	RK-PA.040.9005

* mit Befestigungsschraube und Mutter
with installation screw and nut

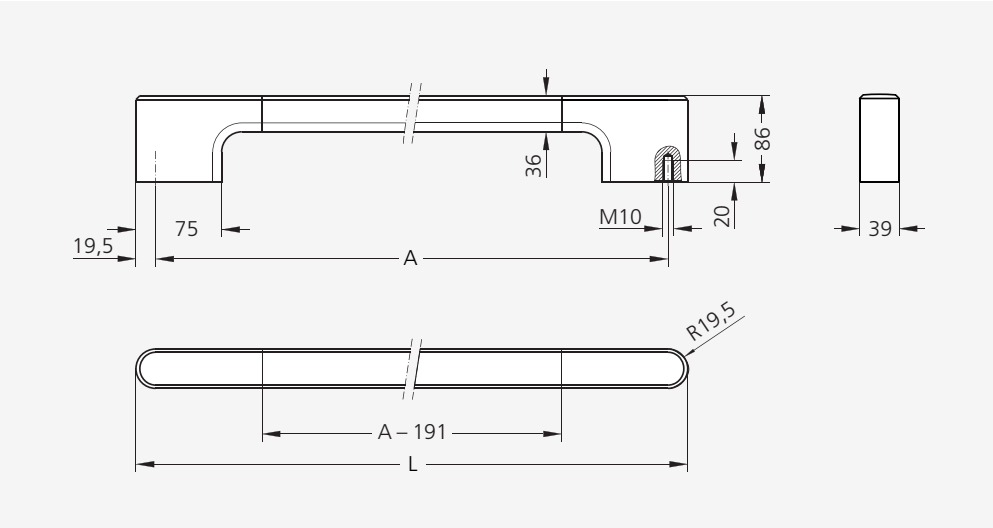

A	L	Griffschenkelfarbe Handle shank colour anthrazitfarben anthracite colour Bestell-Nr. Order no.	 schwarz black Bestell-Nr. Order no.
600	639	MS-05.600.56	MS-05.600.54
700	739	MS-05.700.56	MS-05.700.54
800	839	MS-05.800.56	MS-05.800.54

Alle Maße in mm. / All dimensions in mm.

Griffserie MS-05

Längenvariabler, besonders solider und vielseitig einsetzbarer Griff für den Maschinen- und Anlagenbau.

Werkstoff und Oberfläche:
Griffschenkel aus Aluminium-Kokillenguss AlSiCu 12. Pulverbeschichtung anthrazitgrau (ähnlich RAL 7016) oder schwarz (ähnlich RAL 9005) halbmatt mit Feinstruktur. Griffsteg aus stranggepresstem Aluminiumhohlprofil AlMgSi 0,5; glaskugelgestrahlt und naturfarben eloxiert.

Konstruktive Merkmale:
Angenehme Haptik durch großzügig abgerundete Griffstegunterseite.

Tragkraft:
min. 1.000 N.

Hinweis:
Andere Grifflängen und Farbausführungen auf Anfrage.

Handle Series MS-05

Variable-length, particularly solid and versatile handle for machine and plant construction.

Material and surface:
Handle shank of aluminium chill casting AlSiCu 12. Powder coating anthracite-grey (similar to RAL 7016) or black (similar to RAL 9005) semi-matte with fine structure.
Handle ledge from extruded hollow aluminium section (AlMgSi 0.5).
Glass ball blasted and anodized in natural colour.

Design feature:
Pleasant feel, thanks to the generously rounded handle ledge underside.

Stress resistance:
min. 1.000 N.

Note:
Other handle lengths and colour combinations on request.

Werkbild: **Rohde**
Picture made by: **Rohde**

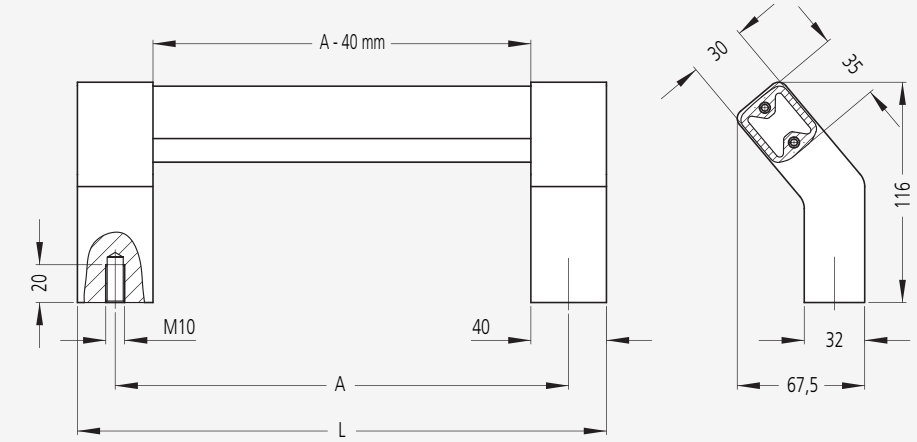

Rohde

MS

Griffserie MS-06

Stabiler Griff im modernen Industriedesign.

Werkstoff und Oberfläche:
Griffschenkel und Griffsteg aus stranggepresstem Aluminium AlMgSi 0,5. Schenkel mattglänzend naturfarben oder schwarz eloxiert. Griffsteg in hochwertiger Eloxalausführung naturfarben oder schwarz eloxiert.

Tragkraft:
min. 1.000 N.

Hinweis
Andere Grifflängen und Farbausführungen auf Anfrage.

Handle Series MS-06

Solid handle in modern industrial design.

Material and surface:
Handle shanks and handle ledge made of extruded aluminium AlMgSi 0.5. Shanks anodized with a matt finish in natural colour or black. Handle ledge anodized in a high quality, satin finish in natural colour or black.

Stress resistance
min. 1.000 N.

Note:
Other handle lenghts and colour versions available on request.

			Eloxalausführung des Griffsteges **Anodizing version of grip ledge**	
			naturfarben natural colour	schwarz black
A*	L	**Schenkelfarbe** **Shank colour**	Bestell-Nr Order no.	Bestell-Nr. Order no.
400	440	natur / natural schwarz / black	MS-06.400.N11 MS-06.400.S11	MS-06.400.N14 MS-06.400.S14
500	540	natur / natural schwarz / black	MS-06.500.N11 MS-06.500.S11	MS-06.500.N14 MS-06.500.S14
600	640	natur / natural schwarz / black	MS-06.600.N11 MS-06.600.S11	MS-06.600.N14 MS-06.600.S14
700	740	natur / natural schwarz / black	MS-06.700.N11 MS-06.700.S11	MS-06.700.N14 MS-06.700.S14

***** Andere Grifflängen auf Anfrage / Other handle lengths on request

Alle Maße in mm. / All dimensions in mm.

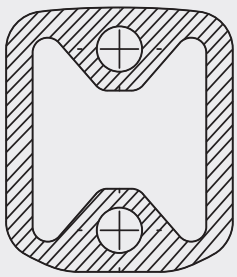

Griffquerschnitt M 1:1
Handle cross section scale 1:1

Rohde

GM

Griffserie GM

Gebogene Maschinengriffe in modernem Industriedesign.

Werkstoff und Oberfläche:
Rohr ø 30 x 1,5 mm aus Edelstahl, feingeschliffen, Werkstoff-Nr. 1.4301.

Rohrhalter aus Aluminium AlMgSi 0,5; mattglänzend, schwarz eloxiert, Endkappen aus Polyamid PA 6, schwarz mit Feinstruktur.

Tragkraft:
min. 1.000 N.

Handle Series GM

Bent tube machine handles in modern design.

Material and surface:
Tube ø 30 x 1.5 mm made of stainless steel, fine ground, material no. 1.4301.

Tube holder made of aluminium AlMgSi 0.5; black anodized with matt gloss finish, end caps of polyamide PA 6, black with fine structure.

Stress resistance:
min. 1.000 N.

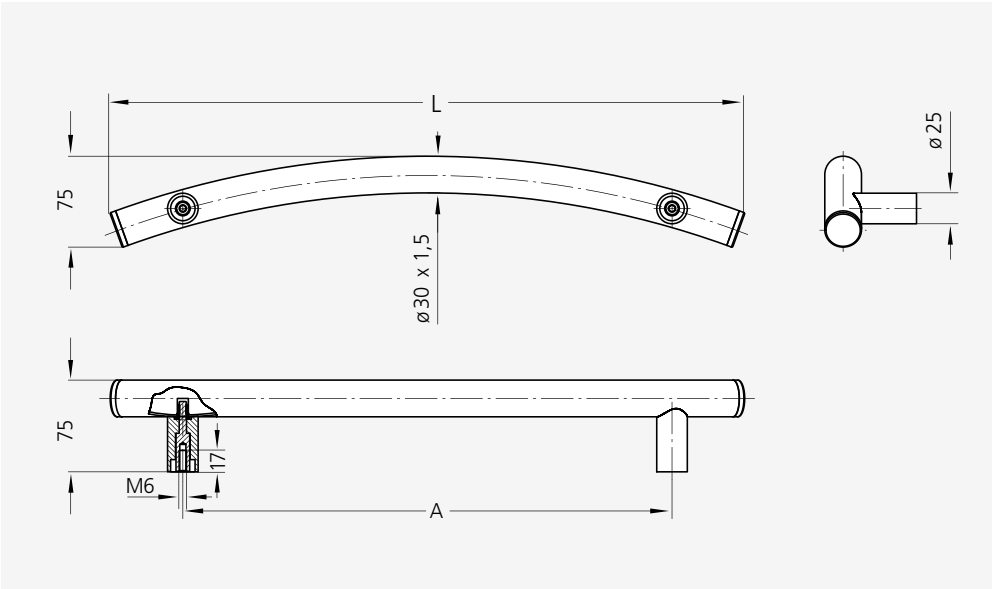

A	L	Bestell-Nr. Order no.
400	520	GM-30.C400.33
500	620	GM-30.C500.33
600	720	GM-30.C600.33

Ausführung Technical Line siehe Seite 103.
Version Technical Line look at page 103.

Typ A

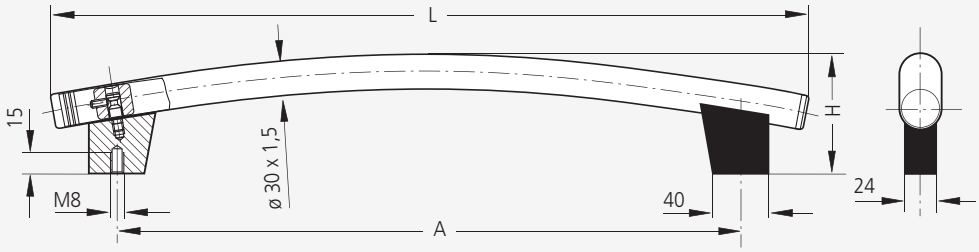

A	L	H	Bestell-Nr. Order no.
500	600	90	GM-30.A500.33
600	700	100	GM-30.A600.33

Typ B

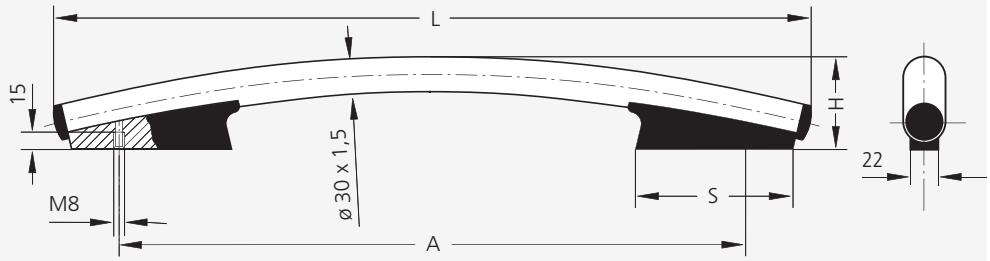

A	L	H	S	Bestell-Nr. Order no.
500	613	73	112	GM-30.B500.33
600	713	80	136	GM-30.B600.33

Alle Maße in mm. / All dimensions in mm.

Rohde

GM

Griffserie GM

Gebogene Maschinengriffe in unterschiedlich modernem Industriedesign.

Werkstoff und Oberfläche:

Typ A
Rohr ø 30 x 1,5 mm, Werkstoff-Nr. 1.4301 und Endkappen, Werkstoff-Nr. 1.4305 aus Edelstahl, feingeschliffen.

Rohrhalter aus Aluminium AlMgSi 0,5; schwarz pulverbeschichtet.

Typ B
Rohr wie Typ A, Rohrhalter aus Aluminium AlMgSi 0,5; mattglänzend, schwarz eloxiert, Endkappen aus Polyamid PA 6, schwarz mit Feinstruktur.

Tragkraft:
min. 1.000 N.

Handle Series GM

Bent tube machine handles in varied modern design.

Material and surface:

Type A
Tube ø 30 x 1.5 mm, material no. 1.4301 and end caps, material no. 1.4305 made of stainless steel, fine ground.

Tube holders made of aluminium AlMgSi 0.5; black powder coated.

Type B
Tube like type A, tube holder made of aluminium AlMgSi 0.5; black anodized with matte gloss finish, end caps of polyamide PA 6, black with fine structure.

Stress resistance:
min. 1.000 N.

Rohde

BG

Bogengriffe BG

Werkstoff und Oberfläche:
Oval-Profilaluminium AlMgSi 0,5. Glaskugelgestrahlt, hochwertige Eloxalausführung halbglänzend in naturfarben oder schwarz. Alternativ komplett silber oder schwarz pulverbeschichtet.

Tragkraft:
min. 1.000 N.

Hinweis:
Beliebige Grifflängen und Oberflächenbehandlungen auf Anfrage.

Bow Type Handles BG

Material and surface:
Oval profiled aluminium AlMgSi 0.5. Glass ball blasted, anodized in a special quality, satin finish in natural colour or black. Alternatively completely silver or black coloured powder coated.

Stress resistance:
min. 1.000 N.

Note:
Any desired handle lengths and surface treatments on request.

Weitere Ausführungen s. S. 134.
Other designs see page 134.

Typ BG-35.400

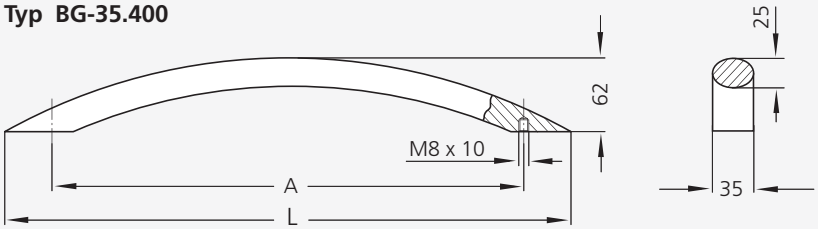

Hinweis: Äußere Maße können fertigungsbedingt abweichen.
Note: Outer dimensions may deviate depending on production.

Typ BG-35.600
BG-35.800

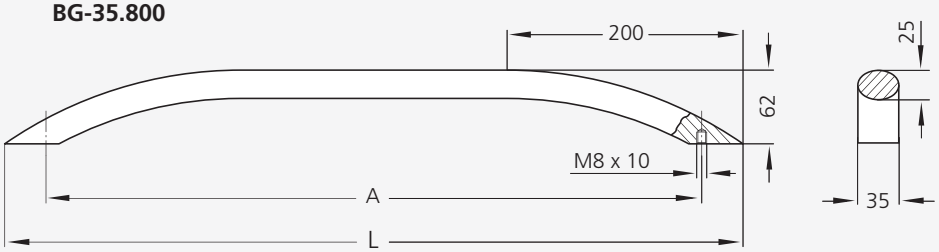

Economy
Handles

Griffe mit vereinfachter Oberflächenbehandlung als preisliche Alternative zu unseren Standardprodukten. Silber oder schwarz pulverbeschichtet.

Handles with simplified surface treatment as a cost-effective alternative to our standard products. Silver or black powder coated.

		Eloxalausführung Anodizing versions		Economy	
		naturfarben natural colour	schwarz black	silber silver	schwarz black
A	L	Bestell-Nr. Order no.	Bestell-Nr. Order no.	Bestell-Nr. Order no.	Bestell-Nr. Order no.
400	480	BG-35.400.11	BG-35.400.14	BG-35.400.9006	BG-35.400.54
600	680	BG-35.600.11	BG-35.600.14	BG-35.600.9006	BG-35.600.54
800	880	BG-35.800.11	BG-35.800.14	BG-35.800.9006	BG-35.800.54

Bogengriffe BG

Werkstoff und Oberfläche:
Griffschenkel und -steg aus stranggepresstem Aluminium AlMgSi 0,5; glaskugelgestrahlt und halbglänzend naturfarben oder schwarz eloxiert. Spannhülsen aus Edelstahl.

Tragkraft:
min. 1.000 N.

Hinweis:
Andere Grifflängen und Farbausführungen auf Anfrage.

Bow Type Handle BG

Material and surface:
Handle shank and ledge of extruded aluminium AlMgSi 0.5; glass ball blasted and natural colour or black anodized with satin finish. Clamping sleeves of stainless steel.

Stress resistance:
min. 1.000 N.

Note:
Other handle lengths and colour versions available on request.

Typ BG-35.A250

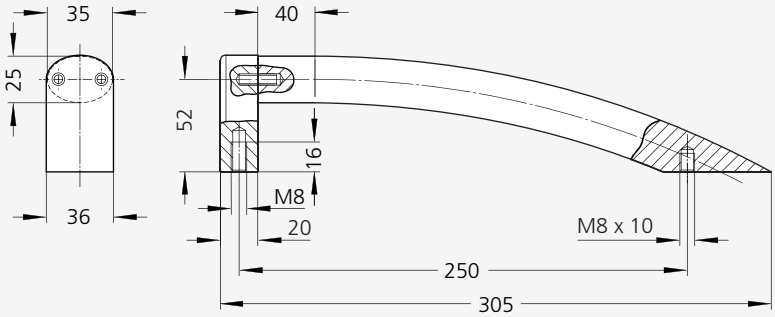

Hinweis: Äußere Maße können fertigungsbedingt abweichen.
Note: Outer dimensions may deviate depending on production.

Typ BG-35.A400
BG-35.A600

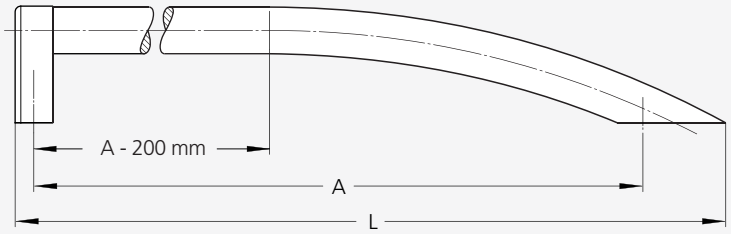

		Eloxalausführung / Anodizing versions	
		naturfarben natural colour	schwarz black
A	L	Bestell-Nr. Order no.	Bestell-Nr. Order no.
250	305	BG-35.A250.11	BG-35.A250.14
400	455	BG-35.A400.11	BG-35.A400.14
600	655	BG-35.A600.11	BG-35.A600.14

Alle Maße in mm. / All dimensions in mm.

Rohde

GM

Griffserie GM

Werkstoff und Oberfläche:
Griffschenkel aus Aluminium-Kokillenguss AlSiCu 12, schwarz pulverbeschichtet, halbmatt mit Feinstruktur.

Griffsteg aus Aluminiumprofil AlMgSi 0,5; mattiert und naturfarben eloxiert oder schwarz pulverbeschichtet mit Feinstruktur.

Verbindungsschrauben und Spannhülsen aus Edelstahl.

Tragkraft:
min. 1.000 N.

Hinweis:
Beliebige Grifflängen und Oberflächenausführungen auf Anfrage.

Handle Series GM

Material and surface:
Handle shank made of aluminium chill casting AlSiCu 12, black powder coated, half-matt with fine structure.

Handle ledge of profiled aluminium AlMgSi 0.5; matt finished and anodized in natural colour or black powder coated with fine structure.

Connecting screws and clamping sleeves of stainless steel.

Stress resistance:
min. 1.000 N.

Note:
Any desired handle lengths and surface treatments on request.

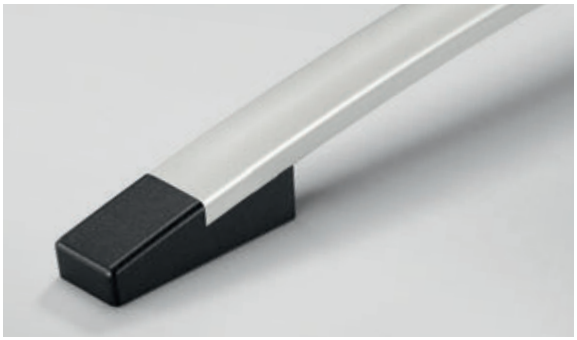

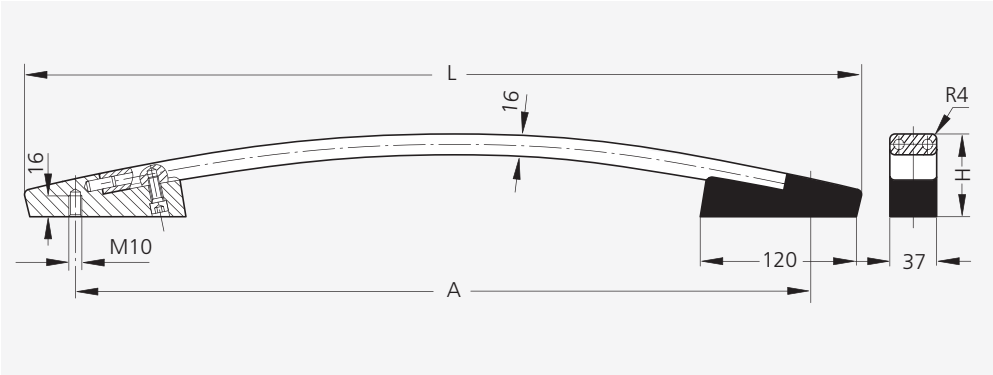

			Ausführung des Griffsteges Version of grip ledge	
			naturfarben eloxiert anodized in natural colour	schwarz pulverbeschichtet black powder coated
A	L	H	Bestell-Nr. Order no.	Bestell-Nr. Order no.
600	678	60	GM-36.600.01	GM-36.600.54
800	878	69	GM-36.800.01	GM-36.800.54
1000	1078	81	GM-36.1000.01	GM-36.1000.54

Einzelgriff
Single handle

Farbbeispiele für pulverbeschichtete Griffstege
Colour examples powder coated ledges

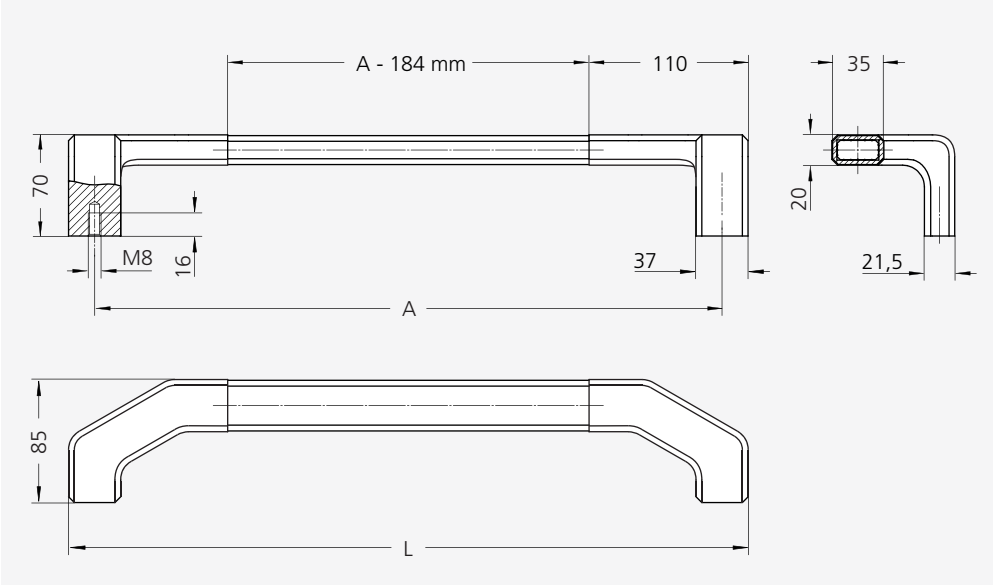

A	L	**Griffsteg naturfarben eloxiert Grip ledge natural colour anodized** Bestell-Nr. Order no.
300	337	MS-04.300.11
400	437	MS-04.400.11
500	537	MS-04.500.11
600	637	MS-04.600.11
700	737	MS-04.700.11

Griffserie MS-04

Universell einsetzbarer Maschinen-, Geräte- und Apparategriff in solider Ausführung.

Werkstoff und Oberfläche:
Griffschenkel aus Aluminium-Kokillenguss AlSiCu 12, schwarz pulverbeschichtet, halbmatt mit Feinstruktur. Verbindungssteg aus strang-gepresstem Aluminium AlMgSi 0,5; mattiert und naturfarben eloxiert.

Tragkraft:
min. 1.000 N.

Hinweis:
Andere Grifflängen und Farbausführungen des Verbindungsstegs auf Anfrage.

Handle Series MS-04

Machine, instrument and equipment handle for universal use in solid design.

Material and surface:
Handle shank of aluminium chill casting AlSiCu 12, black powder coated, half-matt with fine structure. Connecting ledge of extruded aluminium AlMgSi 0.5; matted and natural colour anodized.

Stress resistance:
min. 1.000 N.

Note:
Other handle lengths and colour variations of connection ledge on request.

Doppelgriff
Double handle

Alle Maße in mm. / All dimensions in mm.

Rohde

GM

Gebogener Maschinengriff GM

Werkstoff und Oberfläche:
Griffsteg aus Profilaluminium AlMgSi 0,5; glaskugelgestrahlt und halbglänzend naturfarben eloxiert oder schwarz pulverbeschichtet. Griffschenkel aus Polyamid PA 6, schwarz mit Feinstruktur.

Lieferumfang:
Einschließlich Zylinderschrauben mit Innensechskant M5 x 16 DIN 912, Zahnscheiben DIN 6797, Gewindestiften M8 DIN 551, Muttern DIN 934 und Unterlegscheiben DIN 125 aus Edelstahl.

Tragkraft:
min. 1.000 N.

Hinweis:
Beliebige Grifflängen und Oberflächen auf Anfrage.

Curved Maschine Handle GM

Material and surface:
Handle ledge of profiled aluminium AlMgSi 0.5; glass ball blasted and anodized with satin finish in natural colour or black powder coated. Handle shank of polyamide PA 6, black with fine structure.

Scope of delivery:
Including stainless steel cylinder head socket screws M5 x 16 DIN 912, tooth look washers DIN 6797, set-screws with slot M8, nuts DIN 934 and washers DIN 125.

Stress resistance:
min. 1.000 N.

Note:
Any other handle lengths and surfaces available on request.

Typ GM-26

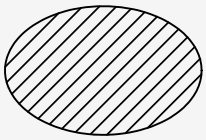

Griffquerschnitt M 1:1
Handle cross section scale 1:1

Typ GM-35

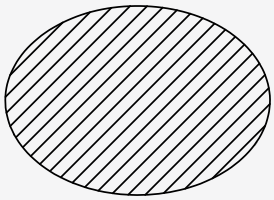

Griffquerschnitt M 1:1
Handle cross section scale 1:1

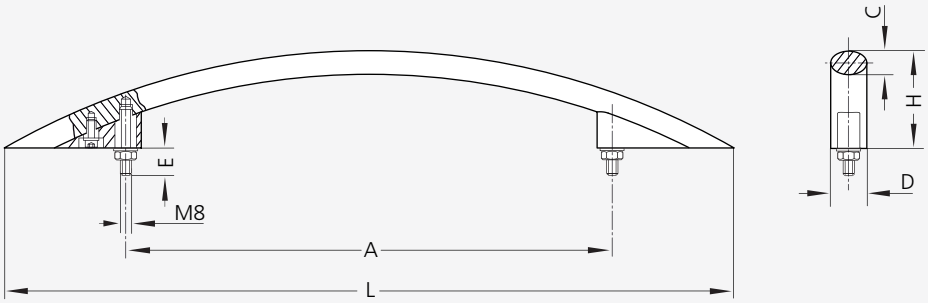

Hinweis: Äußere Maße können fertigungsbedingt abweichen.
Note: Outer dimensions may deviate depending on production.

Ausführung Griffsteg / Versions grip ledge

A	L	naturfarben eloxiert natural colour anodized Bestell-Nr. Order no.	schwarz pulverbeschichtet black powder coated Bestell-Nr. Order no.	H	C	D	E
350	525	GM-26.T350.11	GM-26.T350.54	70,0	17,0	26,0	17,0
450	684	GM-35.T450.11	GM-35.T450.54	92,5	25,0	35,0	12,0

Rohrkappen RK

Werkstoff und Oberfläche:

Typ RK-AL aus Aluminium AlMgSi 0,5; feingedreht und naturfarben oder schwarz eloxiert.

Typ RK-ES aus Edelstahl 1.4305; feingedreht.

Typ RK-PA aus Polyamid PA 6, glaskugelverstärkt in schwarz ähnlich RAL 9005 oder in grauweiß, ähnlich RAL 9002, halbmatt mit Feinstruktur.

Pipe End Caps RK

Material and surface:

Type RK-AL of aluminium AlMgSi 0,5; fine lathed, in natural colour or black anodized.

Type RK-ES of stainless steel 1.4305; fine lathed.

Type RK-PA of polyamide PA 6, glass ball reinforced in black similar to RAL 9005 or grey white similar to RAL 9002, half-matt with fine structure.

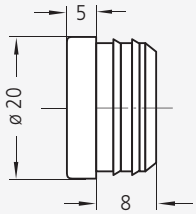

Typ RK-AL.020
Typ RK-ES.020

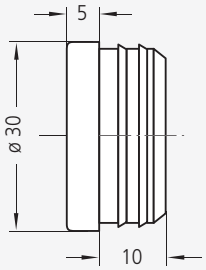

Typ RK-AL.030
Typ RK-ES.030

	Typ RK-AL		**Typ RK-ES**
	Aluminium naturfarben Aluminium natural colour	Aluminium schwarz Aluminium black	Edelstahl Stainless steel
Rohrabmessung tube dimension	Bestell-Nr. Order no.	Bestell-Nr. Order no.	Bestell-Nr. Order no.
ø 20 x 2 mm	RK-AL.020.01	RK-AL.020.04	RK-ES.020.31
ø 30 x 1,5 mm	RK-AL.030.01	RK-AL.030.04	RK-ES.030.31

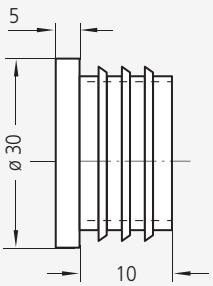

Typ RK-PA.F030

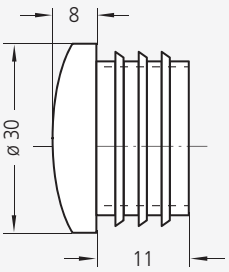

Typ RK-PA.030

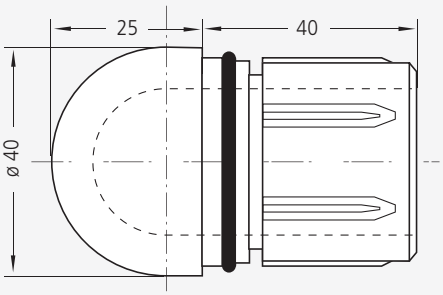

Typ RK-PA.040

	Typ RK-PA		
	schwarz / black		grauweiß / grey white
Rohrabmessung tube dimension	Bestell-Nr. Order no.	Bestell-Nr. Order no.	Bestell-Nr. Order no.
ø 30 x 1,5 mm	RK-PA.F030.9005	RK-PA.030.9005	RK-PA.030.9002
ø 40 x 2 mm	–	RK-PA.040.9005	–

Alle Maße in mm. / All dimensions in mm.

Probleme beim Betätigen von Maschinentüren, die zurückliegen oder in Ecken schließen, werden oft ungewöhnlich angegangen...

Problems by the use of machine doors, which lay back or close in edges, are tackled uncommon frequently...

...die folgenden Seiten zeigen Ihnen andere **Lösungen**

...the following pages will show you other **solutions**

Rohde

HH

Hochschenkelige Maschinentür-Griffe
High heeled handles for machine doors

Rohde

HH

Griffserie HH

Zusammensteckbare Rohrgriffe für schwer zugängliche Eckbereiche und zurückliegende Maschinentüren.

Ausführung A:
Griffschenkel aus stranggepresstem Aluminium AlMgSi 0,5; mattglänzend, schwarz eloxiert. Rohr und Rohrverbindungsschrauben aus Edelstahl; Rohr feingeschliffen.

Ausführung B:
Alle Bauteile aus Aluminium AlMgSi 0,5; schwarz pulverbeschichtet mit Feinstruktur; Rohrverbindungsschrauben aus Edelstahl.

Lieferumfang:
Grifftyp HH-25 zur Montage inkl. Zylinderschrauben mit Innensechskant M8 x 65 DIN 912, Muttern und Unterlegscheiben aus Edelstahl; andere Grifftypen ohne Befestigungsmaterial.

Tragkraft:
min. 1.000 N.

Hinweis:
Beliebige andere Grifflängen auf Anfrage.

Handle Series HH

Fit together tubular handles for difficult edged areas and back laying machinery doors.

Version A:
Handle shanks of extruded aluminium AlMgSi 0.5; black anodized with dull bright finish. Tube and tube connecting screws of stainless steel; tube fine ground.

Version B:
All parts of aluminium AlMgSi 0.5; black powder coated with fine structure, tube connecting screws of stainless steel.

Scope of delivery:
Version HH-25 for mounting incl. cheese head screws with hexagon sockets M8 x 65 DIN 912, nuts and washers of stainless steel; other versions without fixing material.

Stress resistance:
min. 1.000 N.

Note:
Any other handle lengths available on request.

Typ HH-25

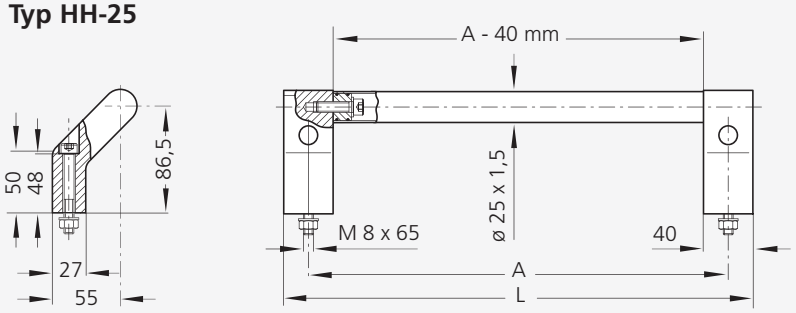

Typ HH-30

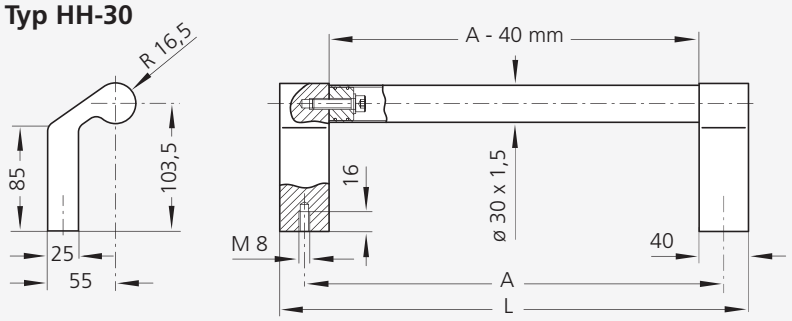

Typ HH-35

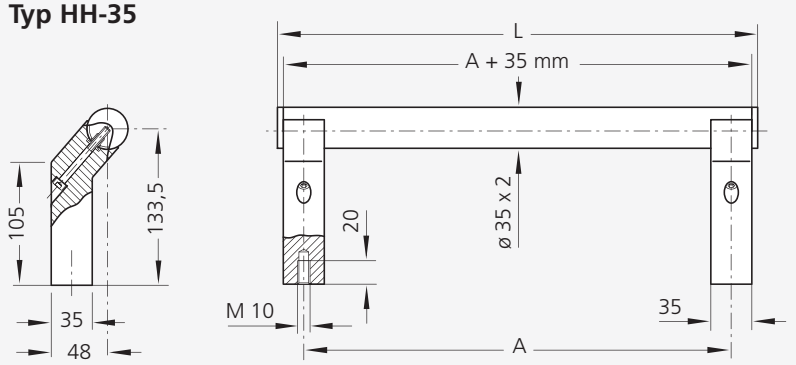

Ausführung / Version A

A	L	Typ HH-25 Bestell-Nr. Order no.	Typ HH-30 Bestell-Nr. Order no.	L	Typ HH-35 Bestell-Nr. Order no.
200	240	HH-25.200.37	HH-30.200.37	245	-
300	340	HH-25.300.37	HH-30.300.37	345	-
400	440	HH-25.400.37	HH-30.400.37	445	HH-35.400.37
500	540	HH-25.500.37	HH-30.500.37	545	HH-35.500.37
600	640	HH-25.600.37	HH-30.600.37	645	HH-35.600.37
700	740	-	-	745	HH-35.700.37
800	840	-	-	845	HH-35.800.37

Ausführung / Version B

200	240	HH-25.200.54	HH-30.200.54	245	-
300	340	HH-25.300.54	HH-30.300.54	345	-
400	440	HH-25.400.54	HH-30.400.54	445	HH-35.400.54
500	540	HH-25.500.54	HH-30.500.54	545	HH-35.500.54
600	640	HH-25.600.54	HH-30.600.54	645	HH-35.600.54
700	740	-	-	745	HH-35.700.54
800	840	-	-	845	HH-35.800.54

Alle Maße in mm. / All dimensions in mm.

Technical Line

Seite / Page 99–107

Eine Auswahl unserer Standardgriffe in einer Ausführung mit Edelstahlrohr und naturfarben eloxierten Griffschenkeln in technischem Design.

A selection of our standard handles in one version with stainless steel tubes and handle shanks made of aluminium, natural colour anodized, in technical design.

Rohde

Inhaltsübersicht
Contents Survey

Technical Line

Eine Auswahl unserer Standardgriffe in einer Ausführung mit Edelstahlrohr und naturfarben eloxierten Griffschenkeln in technischem Design.

A selection of our standard handles in one version with stainless steel tubes and handle shanks made of aluminium, natural colour anodized, in technical design.

	Anschraubabstände Fitting centre distance (mm)	Werkstoff Material	Mindesttragkraft Minimum Stress resistance (N)	19"-Technik geeignet 19" technic suitability	Typenkennziffer Order code	Seite Page
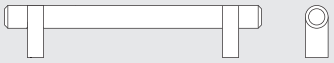	300 – 800	– Rohr aus Edelstahl, Rohrhalter aus Aluminium-Profil – Tube of stainless steel, tube holder of aluminium profile	>1.000		TL.U3	101
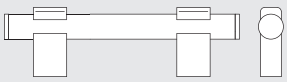	200 – 800	– Rohr aus Edelstahl, Rohrhalter aus Aluminium-Profil – Tube of stainless steel, tube holder of aluminium profile	>1.000		TL.U6	102
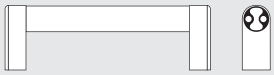	200 – 400	– Rohr aus Edelstahl, Griffschenkel aus Aluminium-Profil – Tube of stainless steel, handle shanks of aluminium profile	>1.000		TL.A3	103
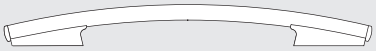	500 600	– Rohr aus Edelstahl, Rohrhalter aus Aluminium-Profil – Tube of stainless steel, tube holder of aluminium profile	>1.000		TL.GM	103
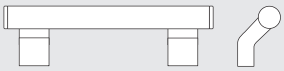	200 – 600	– Rohr aus Edelstahl, Griffschenkel aus Aluminium-Profil – Tube of stainless steel, handle shanks of aluminium profile	>1.000		TL.WR	104
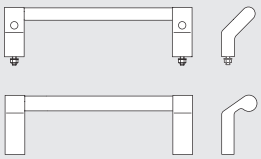	200 – 600	– Rohr aus Edelstahl, Griffschenkel aus Aluminium-Profil – Tube of stainless steel, handle shanks of aluminium profile	>1.000		TL.HH	105
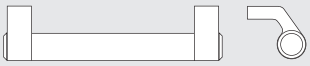	200 – 600	– Rohr aus Edelstahl, Griffschenkel aus Aluminium-Profil – Tube of stainless steel, handle shanks of aluminium profile	>1.000		TL.W1	106 107
	200 – 600	– Rohr aus Edelstahl, Griffschenkel aus Aluminium-Profil – Tube of stainless steel, handle shanks of aluminium profile	>1.000		TL.W2	106 107

Werkbild/Picture made by:
Michael Deckel GmbH, D-82362 Weilheim
Werkzeugschleifmaschine/Tool grinding machine

Doppelgriff / Montage
Double handle / mounting

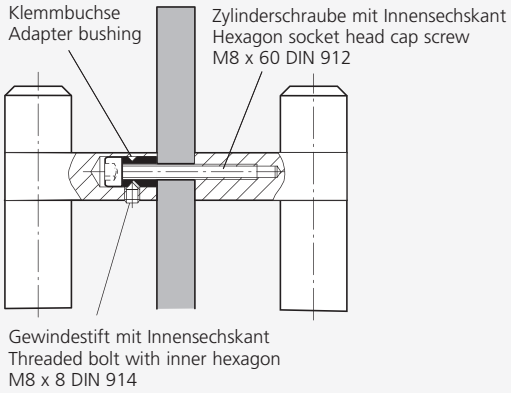

Einzelgriff
Single handle

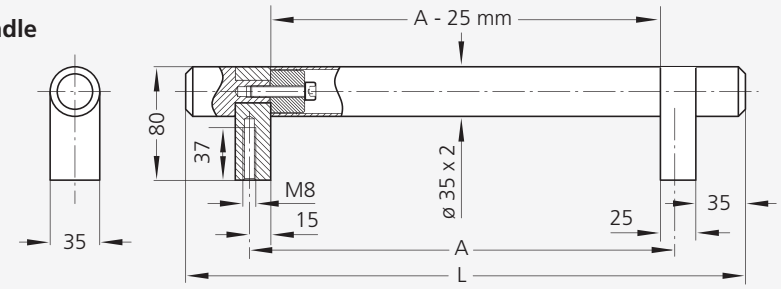

A	L	Einzelgriffe Single handles Bestell-Nr. Order no.	Doppelgriffe Double handles Bestell-Nr. Order no.
300	395	TL.U3-35.G300.EG	TL.U3-35.G300.DO
400	495	TL.U3-35.G400.EG	TL.U3-35.G400.DO
500	595	TL.U3-35.G500.EG	TL.U3-35.G500.DO
600	695	TL.U3-35.G600.EG	TL.U3-35.G600.DO
700	795	TL.U3-35.G700.EG	TL.U3-35.G700.DO
800	895	TL.U3-35.G800.EG	TL.U3-35.G800.DO

Alle Maße in mm. / All dimensions in mm.

Rohde

TL.U3

Griffserie TL.U3

Werkstoff und Oberfläche:
Edelstahl-Rohr ø 35 x 2 mm, Werkstoff-Nr. 1.4301; feingeschliffen. Endstücke aus Rund-Edelstahl, Werkstoff-Nr. 1.4305; feingedreht. Rohrhalter aus stranggepresstem Aluminium AlMgSi 0,5; mattglänzend, naturfarben eloxiert.

Montagehinweise:
Bei den Doppelgriffen gestatten die mitgelieferten Zylinderschrauben mit Innensechskant M8 x 60 DIN 912 die Befestigung an Türen mit einer Blattstärke von 6-20 mm; der Einsatz längerer Normschrauben ermöglicht die Montage an beliebigen Türdicken.

Tragkraft:
min. 1.000 N.

Hinweis:
Weitere Ausführungsarten s.a. unter Typenreihe U3, Seite 79.

Handle Series TL.U3

Material and surface:
Tube ø 35 x 2 mm of stainless steel, material no. 1.4301; fine ground. End pieces of stainless steel, material no. 1.4305; fine lathed. Handle shanks of extruded aluminium AlMgSi 0.5; natural colour anodized with dull bright finish.

Assembly information:
With all double handles, the supplied inner hexagonal socket head cap screws M8 x 60 DIN 912 permit fastening to doors with a thickness of 6-20 mm; the use of longer standard screws enables assembly to any optional door thickness.

Stress resistance:
min. 1.000 N.

Note:
For other versions see also type series U3 on page 79.

Rohde

TL.U6

Griffserie TL.U6

Werkstoff und Oberfläche:
Edelstahl-Rohr, Werkstoff-Nr. 1.4301; feingeschliffen. Rohrhalter aus Aluminium AlMgSi 0,5; mattglänzend, naturfarben eloxiert. Endkappen aus Rund-Edelstahl, Werkstoff-Nr. 1.4305; feingedreht.

Konstruktive Merkmale:
Front- und rückseitige Montage in einer Griffausführung.

Montagehinweise:
Montage mittels 4 Zylinderschrauben mit Innensechskant DIN 912. Bei frontseitiger Befestigung ist eine kundenseitige Griffmontage erforderlich.

Lieferumfang:
Bei Frontbefestigung einschließlich Zylinderschrauben aus Edelstahl mit Innensechskant DIN 912, Muttern DIN 934 und Unterlegscheiben DIN 125.

Tragkraft:
min. 1.000 N.

Hinweis:
Weitere Ausführungsarten s.a. unter Typenreihe U6, Seite 78.

Handle Series TL.U6

Material and surface:
Tube of stainless steel, material no. 1.4301; fine ground. Tube holder of aluminium AlMgSi 0.5; natural colour anodized with dull bright finish. End caps of stainless steel, material no. 1.4305; fine lathed.

Design features:
Attachment from the front and behind in one version.

Assembly information:
Assembly of handle with 4 inner hexagonal socket head cap screws DIN 912. At front attachment an assembly by customer is required.

Scope of delivery:
At front attachment including stainless steel cylinder head socket screws DIN 912, nuts DIN 934 and washers DIN 125.

Stress resistance:
min. 1.000 N.

Note:
For other versions see also type series U6 on page 78.

Lieferform / Delivery form

rückseitige Befestigung, montagefertig
attachment from behind, ready to mount

Typ U6-30.R

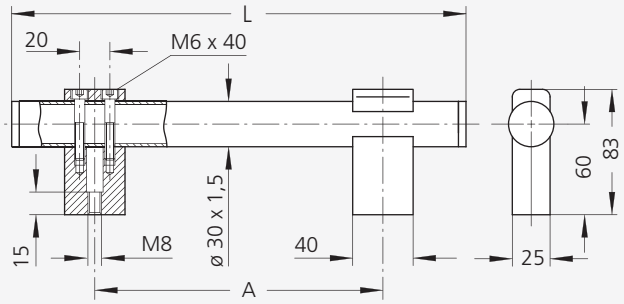

Typ U6-35.R

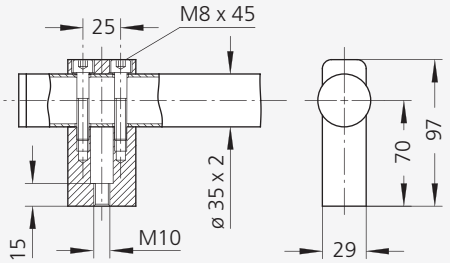

frontseitige Befestigung, Einzelteil-Lieferung
attachment from the front, single part supply

Typ U6-30.F / U6-35.F

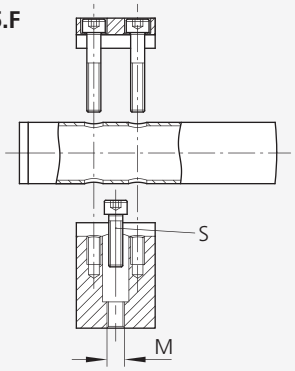

Typ	A	L	Befestigung / Attachment frontseitig from the front Bestell-Nr. Order no.	S	rückseitig from behind Bestell-Nr. Order no.	M
U6-30	200	310	TL.U6-30.F200.37	M6 x 30	TL.U6-30.R200.37	M8
	250	360	TL.U6-30.F250.37		TL.U6-30.R250.37	
	300	410	TL.U6-30.F300.37		TL.U6-30.R300.37	
	350	460	TL.U6-30.F350.37		TL.U6-30.R350.37	
	400	510	TL.U6-30.F400.37		TL.U6-30.R400.37	
	500	610	TL.U6-30.F500.37		TL.U6-30.R500.37	
U6-35	300	410	TL.U6-35.F300.37	M8 x 30	TL.U6-35.R300.37	M10
	400	510	TL.U6-35.F400.37		TL.U6-35.R400.37	
	500	610	TL.U6-35.F500.37		TL.U6-35.R500.37	
	600	710	TL.U6-35.F600.37		TL.U6-35.R600.37	
	700	810	TL.U6-35.F700.37		TL.U6-35.R700.37	
	800	910	TL.U6-35.F800.37		TL.U6-35.R800.37	

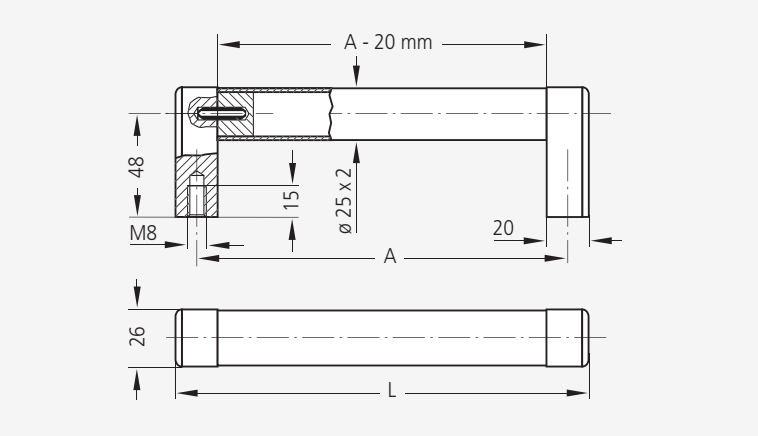

A	L	Bestell-Nr. Order no.
200	220	TL.A3-25.200.37
250	270	TL.A3-25.250.37
300	320	TL.A3-25.300.37
400	420	TL.A3-25.400.37

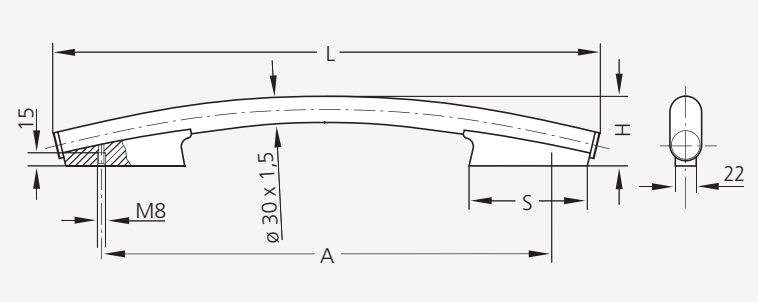

A	L	H	S	Bestell-Nr. Order no.
500	613	73	112	TL.GM-30.B500.37
600	713	80	136	TL.GM-30.B600.37

Alle Maße in mm. / All dimensions in mm.

Rohde

TL.A3

Griffserie TL.A3

Werkstoff und Oberfläche:
Edelstahl-Rohr ø 25 x 2 mm, Werkstoff-Nr. 1.4301; feingeschliffen. Griffschenkel aus stranggepresstem Aluminium AlMgSi 0,5; mattglänzend, naturfarben eloxiert. Spannhülsen aus Edelstahl.

Tragkraft:
min. 1.000 N.

Hinweis:
Weitere Ausführungsarten s.a. unter Typenreihe A3, Seite 66.

Handle Series TL.A3

Material and surface:
Tube ø 25 x 2 mm of stainless steel, material no. 1.4301; fine ground. Handle shanks of extruded aluminium AlMgSi 0.5; natural colour anodized with dull bright finish. Clamping sleeves of stainless steel.

Stress resistance:
min. 1.000 N.

Note:
For other versions see also type series A3 on page 66.

TL.GM

Griffserie TL.GM

Werkstoff und Oberfläche:
Edelstahl-Rohr ø 30 x 1.5 mm, Werkstoff-Nr. 1.4301; feingeschliffen. Rohrhalter aus stranggepresstem Aluminium AlMgSi 0,5; mattglänzend, naturfarben eloxiert. Endkappen aus Edelstahl.

Tragkraft:
min. 1.000 N.

Hinweis:
Weitere Ausführungsarten s.a. unter Typenreihe GM, Seite 86, 87 und 90.

Handle Series TL.GM

Material and surface:
Tube ø 30 x 1.5 mm of stainless steel, material no. 1.4301; fine ground. Handle shanks of extruded aluminium AlMgSi 0.5; natural colour anodized with dull bright finish. End caps of stainless steel.

Stress resistance:
min. 1.000 N.

Note:
For other versions see also type series GM on page 86, 87 and 90.

Rohde

TL.WR

Griffserie TL.WR

Werkstoff und Oberfläche:
Edelstahl-Rohr, Werkstoff-Nr. 1.4301; feingeschliffen. Griffschenkel aus stranggepresstem Aluminium AlMgSi 0,5; mattglänzend, naturfarben eloxiert. Endkappe aus Rund-Edelstahl, Werkstoff-Nr. 1.4305; feingedreht.

Befestigungshülsen aus eloxiertem Aluminium, Spannschrauben und -zapfen aus Edelstahl.

Tragkraft:
min. 1.000 N.

Hinweis:
Weitere Ausführungsarten s.a. unter Typenreihe WR, Seite 63.

Handle Series TL.WR

Material and surface:
Stainless steel tube, material no. 1.4301; fine ground. Handle shanks of extruded aluminium AlMgSi 0.5; natural colour anodized with dull bright finish. End caps of stainless steel, material no. 1.4305; fine lathed.

Fixing sleeves of anodized aluminium, clamping screws and pegs of stainless steel.

Stress resistance:
min. 1.000 N.

Note:
For other versions see also type series WR on page 63.

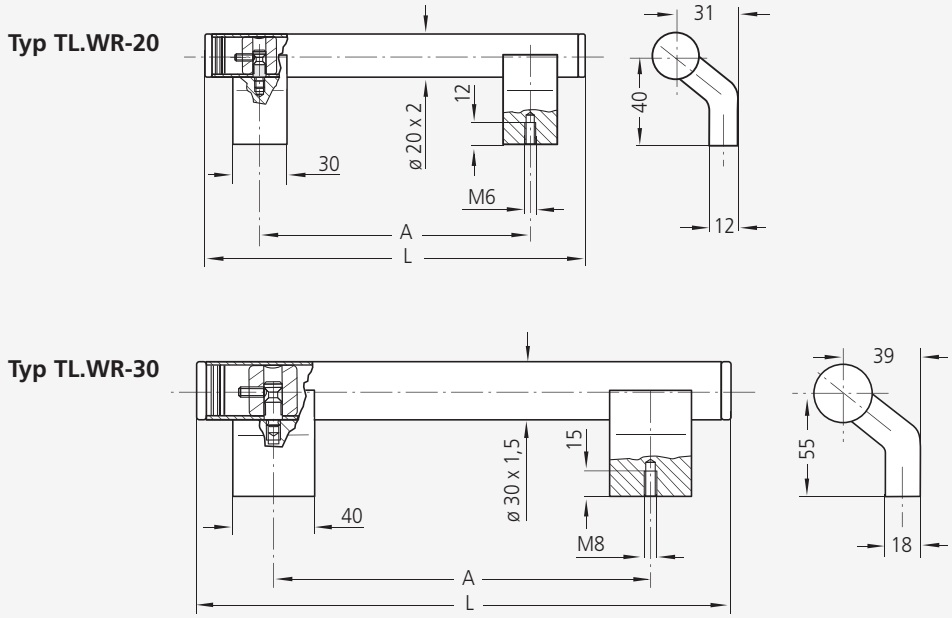

ø	A	L	Bestell-Nr. Order no.
20	200	260	TL.WR-20.200.37
	250	310	TL.WR-20.250.37
	300	360	TL.WR-20.300.37
30	300	390	TL.WR-30.300.37
	350	440	TL.WR-30.350.37
	400	490	TL.WR-30.400.37
	500	590	TL.WR-30.500.37
	600	690	TL.WR-30.600.37

Rohde

TL.HH

Griffserie TL.HH

Werkstoff und Oberfläche:
Griffschenkel aus stranggepresstem Aluminium AlMgSi 0,5; mattglänzend, naturfarben eloxiert. Rohr und Rohrverbindungsschrauben aus Edelstahl, Werkstoff-Nr. 1.4301; Rohr feingeschliffen.

Lieferumfang:
Grifftyp TL.HH-25 zur Montage inkl. Zylinderkopfschrauben mit Innensechskant M8 x 65 DIN 912, Muttern und Unterlegscheiben aus Edelstahl; anderer Grifftyp ohne Befestigungsmaterial.

Tragkraft:
min. 1.000 N.

Hinweis:
Weitere Ausführungsarten s.a. unter Typenreihe HH, Seite 96 und 97.

Handle Series TL.HH

Material and surface:
Handle shanks of extruded aluminium AlMgSi 0.5; natural colour anodized with dull bright finish. Tube and tube connecting screws of stainless steel, clamping sleeves of stainless steel; tube fine ground

Scope of delivery:
Version TL.HH-25 for mounting incl. cheese head screws with hexagon sockets M8 x 65 DIN 912, nuts and washers of stainless steel; other version without fixing material.

Stress resistance:
min. 1.000 N.

Note:
For other versions see also type series HH on page 96 and 97.

Typ TL.HH-25

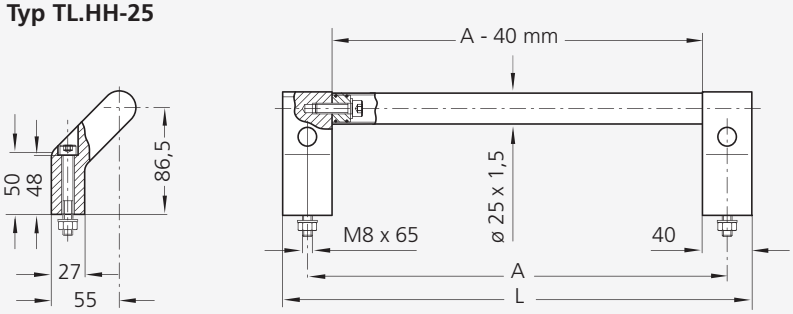

Typ TL.HH-30

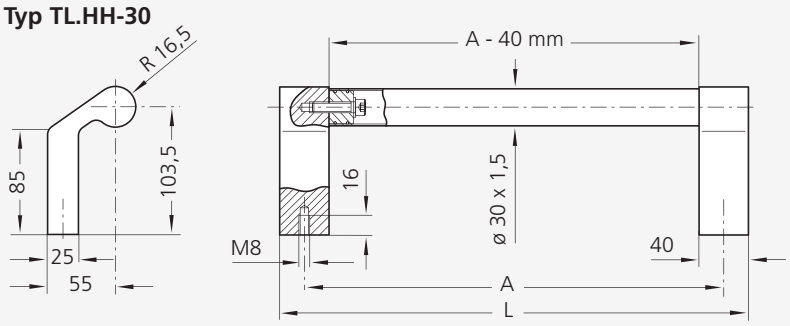

A	L	Typ TL.HH-25 Bestell-Nr. Order no.	Typ TL.HH-30 Bestell-Nr. Order no.
200	240	TL.HH-25.200.37	TL.HH-30.200.37
300	340	TL.HH-25.300.37	TL.HH-30.300.37
400	440	TL.HH-25.400.37	TL.HH-30.400.37
500	540	TL.HH-25.500.37	TL.HH-30.500.37
600	640	TL.HH-25.600.37	TL.HH-30.600.37

Alle Maße in mm. / All dimensions in mm.

Rohde

TL.W1·TL.W2

Griffserien TL.W1 und TL.W2

Werkstoff und Oberfläche:
Edelstahl-Rohr ø 30 x 1,5 mm, Werkstoff-Nr. 1.4301; feingeschliffen. Griffschenkel aus stranggepresstem Aluminium AlMgSi 0,5; mattglänzend, naturfarben eloxiert. Schenkeleinsatz aus Polyamid PA 6 mit aufgeschraubter Scheibe aus Rund-Edelstahl, Werkstoff-Nr. 1.4305; feingedreht.

Lieferumfang:
Typ TL.W1-30.F einschl. Zylinderschrauben aus Edelstahl mit Innensechskant M6 x 45 DIN 912, Muttern DIN 934 und Unterlegscheiben DIN 125.

Tragkraft:
min. 1.000 N.

Hinweis:
Weitere Ausführungsarten s.a. Seite 58, 59, Seite 62 und Clean Line Ausführung Seite 260.

Typ TL.W2-30.R

Typ TL.W1-30.R

Typ TL.W1-30.F

Schenkel / Shank TL.W1

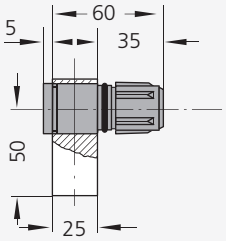

Verbindungsschenkel TL.W1
Connecting shank TL.W1

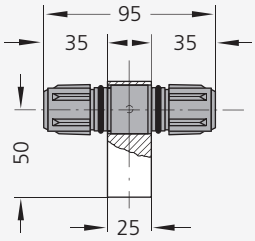

Schenkel / Shank TL.W2

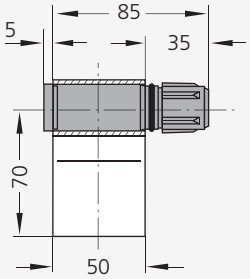

Einzelteile **Single components** **Typ TL.W1**		**für rückseitige Befestigung** **for attachment from behind** Bestell-Nr. Order no.	**für frontseitige Befestigung** **for front attachment** Bestell-Nr. Order no.
Griffschenkel, rechts Handle shank, right		TL.W1-30.RR25.37	TL.W1-30.RF25.37
Griffschenkel, links Handle shank, left		TL.W1-30.LR25.37	TL.W1-30.LF25.37
Verbindungsschenkel Connecting shank		W1-30.VR25.11	W1-30.VF25.11
Edelstahl-Rohr Stainless steel tube ø 30 x 1,5 mm, 1 m		W1-30.001.37	W1-30.001.37

Einzelteile **Single components** **Typ TL.W2**		**für rückseitige Befestigung** **for attachment from behind** Bestell-Nr. Order no.
Griffschenkel, rechts Handle shank, right		TL.W2-30.RR50.37
Griffschenkel, links Handle shank, left		TL.W2-30.LR50.37
Edelstahl-Rohr Stainless steel tube ø 30 x 1,5 mm, 1 m		W1-30.001.37

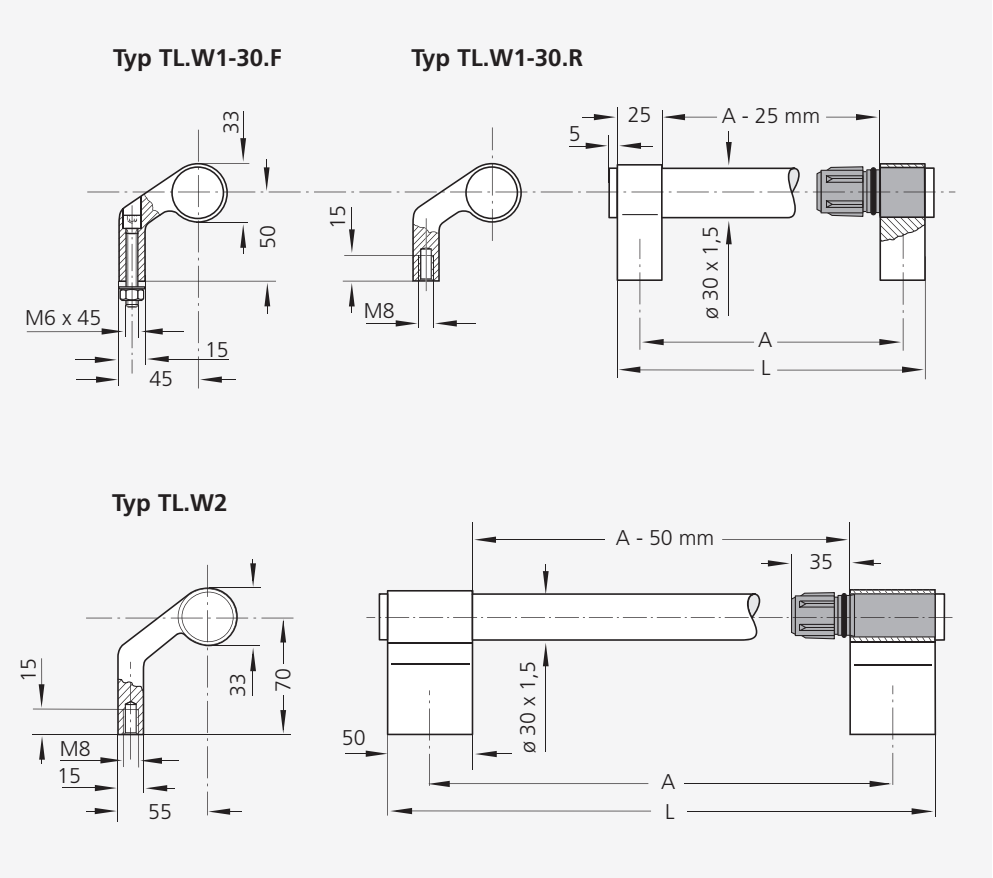

Handle Series TL.W1 and TL.W2

Material and surface:
Tube ø 30 x 1.5 mm of stainless steel, material no. 1.4301; fine ground. Handle shanks of extruded aluminium AlMgSi 0.5; natural colour anodized with dull bright finish. Shank insert of polyamide PA 6 with a fixed disc of stainless steel, material no. 1.4305; fine lathed.

Scope of delivery:
Type TL.W5-30.F incl. stainless steel cylinder head socket screws M6 x 45 DIN 912, nuts DIN 934 and washers DIN 125.

Stress resistance:
min. 1.000 N.

Note:
For other versions see also on page 58, 59, page 62 and Clean Line version page 260.

Griffe - komplett montiert / **Handles** - completely mounted

		rückseitige Befestigung attachment from behind	**frontseitige Befestigung front attachment**
Typ TL.W1			
A	L	Bestell-Nr. Order no.	Bestell-Nr. Order no.
200	225	TL.W1-30.R200.37	TL.W1-30.F200.37
250	275	TL.W1-30.R250.37	TL.W1-30.F250.37
300	325	TL.W1-30.R300.37	TL.W1-30.F300.37
350	375	TL.W1-30.R350.37	TL.W1-30.F350.37
400	425	TL.W1-30.R400.37	TL.W1-30.F400.37
500	525	TL.W1-30.R500.37	TL.W1-30.F500.37
600	625	TL.W1-30.R600.37	TL.W1-30.F600.37
Typ TL.W2			
200	250	TL.W2-30.R200.37	
250	300	TL.W2-30.R250.37	
300	350	TL.W2-30.R300.37	
350	400	TL.W2-30.R350.37	
400	450	TL.W2-30.R400.37	
500	550	TL.W2-30.R500.37	
600	650	TL.W2-30.R600.37	

Alle Maße in mm. / All dimensions in mm.

Werkbild: **Rohde**
Eloxalanlagen zur manuellen Bearbeitung hochwertiger Artikel in unterschiedlichen Ausführungen

Picture made by: **Rohde**
Anodizing plants for individual manuell treatment of valuable items in different versions

Seite / Page 109–135

Aluminium-Bügelgriffe

Aluminium Bow Type Handles

Rohde

Inhaltsübersicht
Contents Survey

Aluminium-Bügelgriffe
Aluminium Bow Type Handles

	Anschraub-abstände Fitting centre distance (mm)	Werkstoff Material	Mindest-tragkraft Minimum Stress resistance (N)	19"-Technik geeignet 19" technic suitability	Typen-kenn-ziffer Order code	Seite Page
	55 – 253,5	– aus Profilaluminium – of cut profiled aluminium	500	●	R	112 113
	25 – 251,5	– aus Profilaluminium – of cut profiled aluminium	500	●	S	114
	90 120	– aus Profilaluminium – of cut profiled aluminium	300 500		MG	115
	55 – 250	– aus Rundaluminium, ø 10 – of round bar aluminium, ø 10	500	●	RA	116
	86 120 180	– aus Rundaluminium, ø 10 – of round bar aluminium, ø 10	500	●	AE	117
	120 – 350	– aus Flach-Ovalaluminium – of flat oval aluminium	500	●	MF	118
	55 – 250	– aus Flach-Ovalaluminium – of flat oval aluminium	500	●	OA	119
	100 – 350	– aus Ovalaluminium – of oval shaped aluminium	>1.000		MO	120 121
	140 180	– aus Ovalaluminium mit Softgrip Beschichtung – of oval shaped aluminium with Sorftgrip coating	>1.000		SO	122
	120 – 250	– aus Profilaluminium – of cut profiled aluminium	>1.000		MF	123
	140 – 200	– aus Profilaluminium – of cut profiled aluminium	>1.000		MV	124

Aluminium-Bügelgriffe
Aluminium Bow Type Handles

	Anschraub-abstände Fitting centre distance (mm)	Werkstoff Material	Mindest-tragkraft geeignet Minimum Stress resistance (N)	19"-Technik ziffer 19" technic suitability	Typen-kenn- Order code	Seite Page
	120 140	– aus Profilaluminium – of cut profiled aluminium	>1.000		**AB**	125
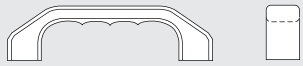	120 140 160	– aus Profilaluminium – of cut profiled aluminium	>1.000		**AG**	126
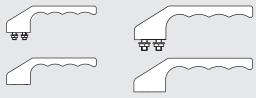	14 20	– Griffhebel aus Profilaluminium – Handle lever of aluminium profile	1.000		**AH**	127
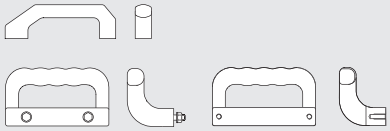	96 140	– Aluminium-Kokillenguss – Chill cast aluminium	500 >1.000		**AK**	128 129
	150 – 600	– aus Rundaluminium, ø 16 / ø 20 / ø 25 / ø 30 – of round bar aluminium, ø 16 / ø 20 / ø 25 / ø 30	>1.000		**M1**	131
	200 – 650	– aus Rundaluminium, ø 16, ø 18 – of round bar aluminium, ø 16, ø 18	>1.000		**KG**	132
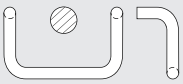	200 – 500	– aus Rundaluminium, ø 20 + ø 30 – of round bar aluminium, ø 20 + ø 30	>1.000		**M4**	133
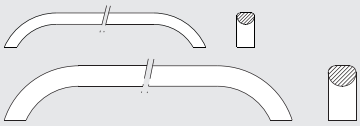	350 – 800	– aus Ovalaluminium – of oval shaped aluminium	>1.000		**BG**	134 135

Rohde

R

Griffserien R

Besonders vielseitige und formschöne Typenreihe für 19"-Einschübe und Geräte.

Werkstoff und Oberfläche:
Profilaluminium AlMgSi 0,5; gleitgeschliffen, mattiert und naturfarben oder schwarz eloxiert.

Typ R1 und R2
Diese unterscheiden sich hinsichtlich ihrer Breite und Gewindegröße und können somit Gehäusegegebenheiten angepasst werden.

Typ R3
Für Schraubenmontage von vorn. Lieferumfang einschließlich Edelstahl-Zylinderschrauben mit Innensechskant M5 x 45 DIN 912 und verzinkten selbstsichernden Sperrzahnmuttern.

Tragkraft:
min. 500 N.

Hinweis:
Entsprechend den Lieferangaben auf Seite 7.

Bei Griffen für 19"-Frontplatten bedeutet:
HE = Höheneinheiten
1 HE = 44,45 mm = 1⁶⁄₈"
Frontplattenhöhe ≈
HE x 44,45 mm – 0,8 mm

Clean Line Ausführung s. S. 248.
Clean Line version see page 248.

Typ R1
Breite Ausführung
Wide version

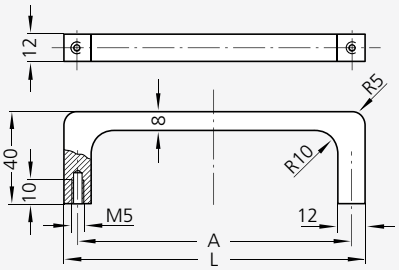

Typ R2
Schmale Ausführung
Narrow version

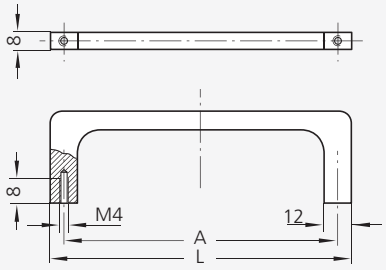

Typ R3

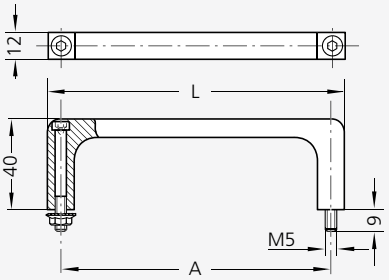

Laborstromversorgung
Laboratory power supply

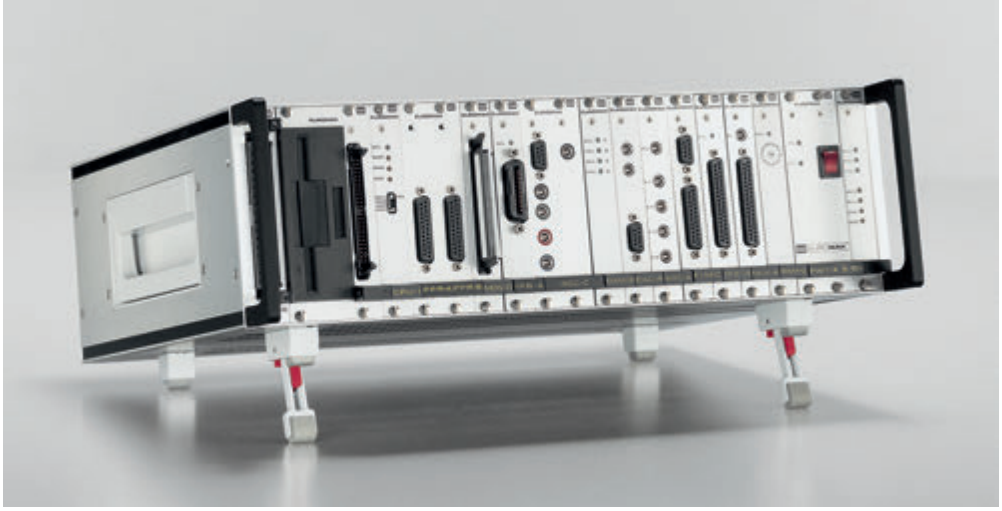

Prozessrechner mit Frontplatten-Griffleisten F2,
19"- Gerätegriffe R2, Aufstellfüße GZ und Schalenklappgriffe SK-79

Process control computer with frontpanel ledge handels F2,
19"- instrument handels R2, extension legs GZ and collapsible tray handles SK-79

Montage auf 19"-Frontplatten
Mounting on 19" front panels

Ausführung / Version **1**

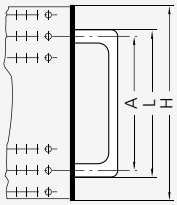

Ausführung / Version **2**

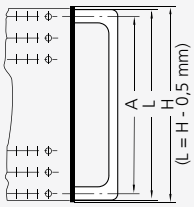

Handle Series R

Particularly versatile and attractive series for 19" drawers and instruments.

Material and surface:
Profiled aluminium AlMgSi 0.5; vibration ground and anodized to a matt finish in natural or black colour.

Types R1 and R2
These differ in width and size of thread and can therefore be adapted to case specifications.

Type R3
For screws mounting from the front. Scope of supply incl. stainless steel cheese head screws with hexagon socket M5 x 45 DIN 912 and galvanized, self-locking ratchet nuts.

Stress resistance:
min. 500 N.

Note:
Custom colours available in accordance with terms of delivery on page 7.

It means for 19" front panel handles:
HE = unit of height
1 HE = 44.45 mm = 1⁶⁄₈"
Height of front panels ≈
HE x 44.45 mm - 0.8 mm

geeignete Montage Ausführung Suitable mounting version	L	A	Frontplatten-höhe Height of front panel H	Griff-Farbe Handle colour	**Typ R1** Bestell-Nr. Order no.	**Typ R2** Bestell-Nr. Order no.	**Typ R3** Bestell-Nr. Order no.
1	67	55	88,1 (2HE)	natur / natural schwarz / black	R1-12.055.01 R1-12.055.04	R2-08.055.01 R2-08.055.04	R3-12.055.01 R3-12.055.04
	100	88	132,5 (3HE)	natur / natural schwarz / black	R1-12.088.01 R1-12.088.04	R2-08.088.01 R2-08.088.04	R3-12.088.01 R3-12.088.04
	132	120	177,0 (4HE)	natur / natural schwarz / black	R1-12.120.01 R1-12.120.04	R2-08.120.01 R2-08.120.04	R3-12.120.01 R3-12.120.04
	192	180	221,5 (5HE)	natur / natural schwarz / black	R1-12.180.01 R1-12.180.04	R2-08.180.01 R2-08.180.04	R3-12.180.01 R3-12.180.04
	247	235	266,0 (6HE)	natur / natural schwarz / black	R1-12.235.01 R1-12.235.04	R2-08.235.01 R2-08.235.04	R3-12.235.01 R3-12.235.04
2	43,5	32,0	44,0 (1HE)	natur / natural schwarz / black	R1-12.032.01 R1-12.032.04	R2-08.032.01 R2-08.032.04	R3-12.032.01 R3-12.032.04
	87,5	75,5	88,1 (2HE)	natur / natural schwarz / black	R1-12.075.01 R1-12.075.04	R2-08.075.01 R2-08.075.04	R3-12.075.01 R3-12.075.04
	132,0	120,0	132,5 (3HE)	natur / natural schwarz / black	R1-12.120.01 R1-12.120.04	R2-08.120.01 R2-08.120.04	R3-12.120.01 R3-12.120.04
	265,5	253,5	266,0 (6HE)	natur / natural schwarz / black	R1-12.253.01 R1-12.253.04	R2-08.253.01 R2-08.253.04	R3-12.253.01 R3-12.253.04

Alle Maße in mm. / All dimensions in mm.

Rohde

S

Griffserien S

Standardtypen für 19”-Einschübe und Geräte.

Werkstoff und Oberfläche:
Profilaluminium AlMgSi 0,5; mattiert und naturfarben oder schwarz eloxiert.

Tragkraft:
min. 500 N.

Hinweis:
Entsprechend den Lieferangaben auf der Seite 7.

Handle Series S

Standard versions for 19” drawers and instruments.

Material and surface:
Profiled aluminium AlMgSi 0.5; anodized with a matt finish in natural or black colour.

Stress resistance:
min. 500 N.

Note:
Available in accordance with terms of delivery on page 7.

Clean Line Ausführung s. S. 248.
Clean Line version see page 248.

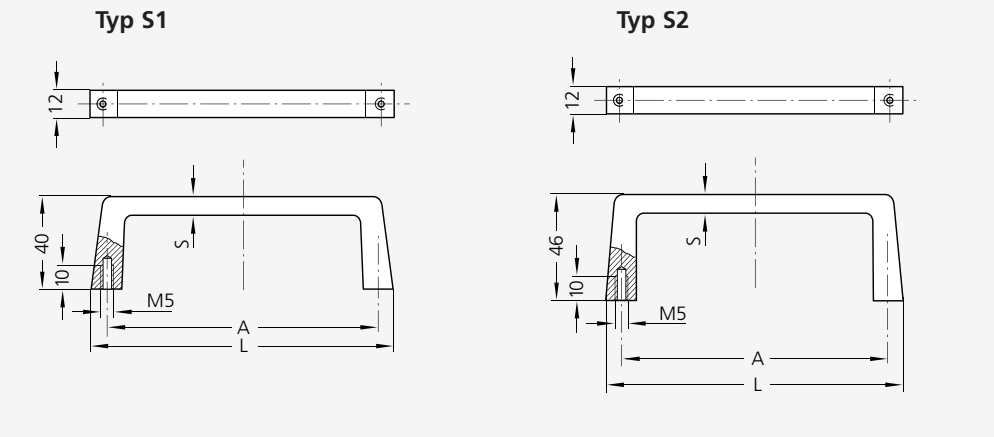

Montage auf 19”-Frontplatten:
Mounting on 19” front panels:

Ausführung / Version **1**

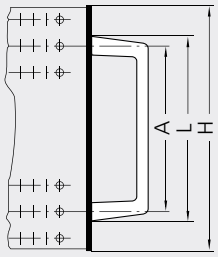

Ausführung / Version **2**

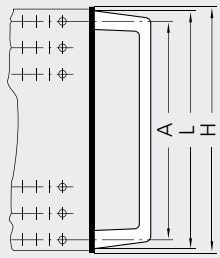

Typ	L	A	geeignete Montage-ausführung Suitable mounting version	Frontplatten-höhe Height of front panel H	S	**naturfarben natural colour** Bestell-Nr. Order no.	**schwarz black** Bestell-Nr. Order no.
S1	40	25	**1**	44,0 (1HE)	5	S1-12.025.01	S1-12.025.04
	69	55	**1**	88,1 (2HE)	8	S1-12.055.01	S1-12.055.04
	102	88	**1**	132,5 (3HE)	8	S1-12.088.01	S1-12.088.04
	134	120	**1**	177,0 (4HE)	8	S1-12.120.01	S1-12.120.04
	146,5	133,4 = Rastermaß/grid scale 3HE			8	S1-12.133.01	S1-12.133.04
	191	177,8 = Rastermaß/grid scale 4HE			8	S1-12.177.01	S1-12.177.04
	194	180	**1**	221,5 (5HE)	8	S1-12.180.01	S1-12.180.04
	249	235	**1**	266,0 (6HE)	8	S1-12.235.01	S1-12.235.04
	265,5	251,5	**2**	266,0 (6HE)	8	S1-12.251.01	S1-12.251.04
S2	102	88	**1**	132,5 (3HE)	8	S2-12.088.01	S2-12.088.04
	132	120	**2**	132,5 (3HE)	8	S2-12.120.01	S2-12.120.04

Bei Griffen für 19”-Frontplatten bedeutet:
HE = Höheneinheiten, 1 HE = 44,45 mm = 1 6/8”, Frontplattenhöhe ≈ HE x 44,45 - 0,8 mm

It means for 19” front panel handles:
HE = units of height, 1 HE = 44.45 mm = 1 6/8”, Height of front panels ≈ HE x 44.45 - 0.8 mm

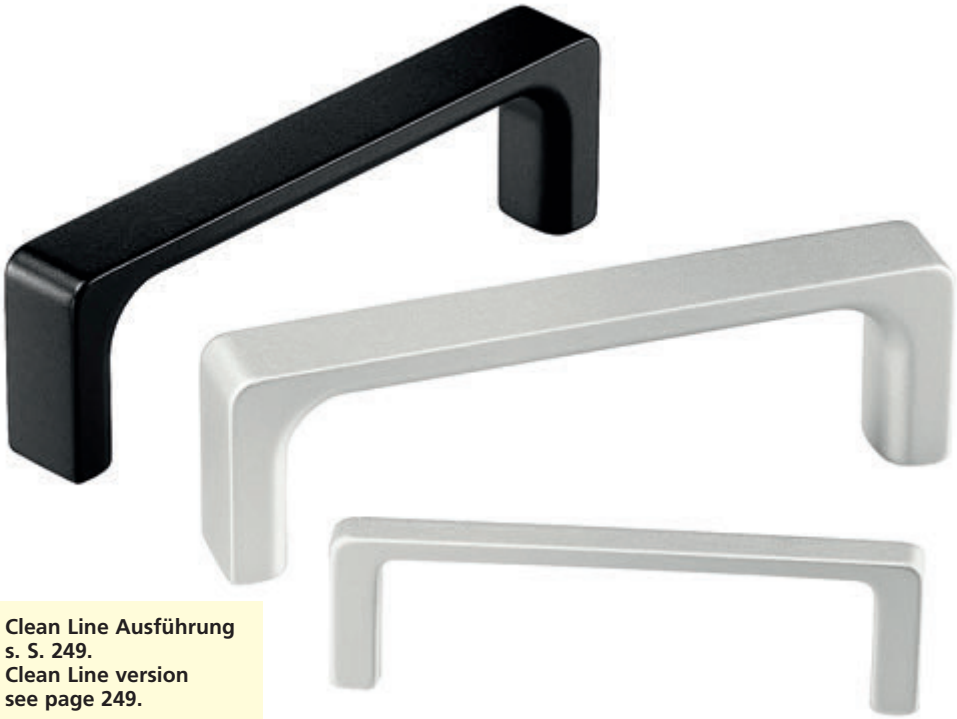

Clean Line Ausführung s. S. 249.
Clean Line version see page 249.

MG

Maschinen- und Gerätegriffe MG

Werkstoff und Oberfläche:
Profilaluminium AlMgSi 0,5; gleitgeschliffen, mattiert und naturfarben oder schwarz eloxiert.

Tragkraft:
MG-01 min. 300 N.
MG-02 min. 500 N.

Hinweis:
Entsprechend den Lieferangaben auf Seite 7.

Equipment and Device Handles MG

Material and surface:
Profiled aluminium AlMgSi 0.5; vibration ground and anodized with a matt finish in natural or black colour.

Stress resistance:
MG-01 min. 300 N.
MG-02 min. 500 N.

Note:
Available in accordance with terms of delivery on page 7.

Typ MG-01

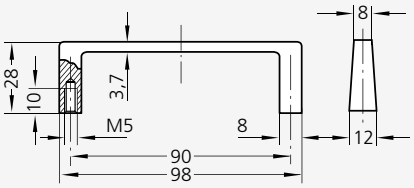

Typ MG-02

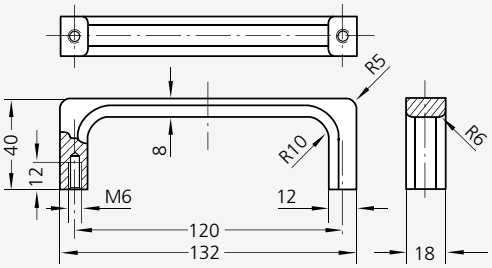

	Typ MG-01 Bestell-Nr. Order no.	Typ MG-02 Bestell-Nr. Order no.
naturfarben natural colour	MG-01.090.01	MG-02.120.01
schwarz black	MG-01.090.04	MG-02.120.04

Akustische Referenzschallquelle
Acoustic signal generator

Alle Maße in mm. / All dimensions in mm.

Rohde

RA

Griffserie RA

Werkstoff und Oberfläche:
Rundaluminium ø 10 mm, AlMgSi 0,5. Bei Griffserie RA Oberfläche glaskugelgestrahlt und halbglänzend naturfarben oder schwarz eloxiert. Alternativ silber oder schwarz pulverbeschichtet.

Tragkraft:
min. 500 N

Hinweis:
Beliebige andere Abmessungen auf Anfrage.

Handle Series RA

Material and surface:
Round bar aluminium ø 10 mm, AlMgSi 0.5. For handle series RA surface glass ball blasted and anodized with a satin finish in natural or black colour. Alternatively silver or black powder coated.

Stress resistance:
min. 500 N.

Note:
Other dimensions available on request.

Aluminium-Bügelgriffe in größeren Ausführungen s. S. 131.
Aluminium bow type handles in larger versions see page 131.

Clean Line Ausführung s. S. 244.
Clean Line version see page 244.

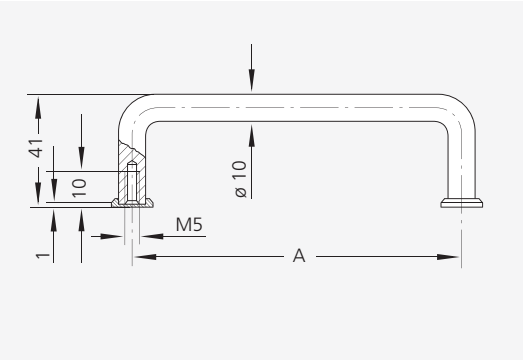

Einzelteile **Single components**	Bestell-Nr. Order no.
* Al-Abschlussscheiben, naturfarben * Al cover plates, natural colour	RA-10.000.01
* Al-Abschlussscheiben, schwarz * Al cover plates, black	RA-10.000.04

* Packung à 20 Stück, nur in Standard-Ausführung lieferbar.
* Pack of 20 pieces, available only in standard version.

	Eloxalausführung /Anodizing version				Economy	
	Standard		Halbglanz / Satin finish			
	naturfarben natural colour	schwarz black	naturfarben naturfarben	schwarz black	silber silver	schwarz black
A*	Bestell-Nr. Order no.	Bestell-Nr. Order no.	Bestell-Nr. Order no.	Bestell-Nr. Order no.	Bestell-Nr. Order no.	Bestell-Nr. Order no.
55	RA-10.055.01	RA-10.055.04	RA-10.055.11	RA-10.055.14	RA-10.055.9006	RA-10.055.54
88	RA-10.088.01	RA-10.088.04	RA-10.088.11	RA-10.088.14	RA-10.088.9006	RA-10.088.54
100	RA-10.100.01	RA-10.100.04	RA-10.100.11	RA-10.100.14	RA-10.100.9006	RA-10.100.54
120	RA-10.120.01	RA-10.120.04	RA-10.120.11	RA-10.120.14	RA-10.120.9006	RA-10.120.54
140	RA-10.140.01	RA-10.140.04	RA-10.140.11	RA-10.140.14	RA-10.140.9006	RA-10.140.54
160	RA-10.160.01	RA-10.160.04	RA-10.160.11	RA-10.160.14	RA-10.160.9006	RA-10.160.54
180	RA-10.180.01	RA-10.180.04	RA-10.180.11	RA-10.180.14	RA-10.180.9006	RA-10.180.54
200	RA-10.200.01	RA-10.200.04	RA-10.200.11	RA-10.200.14	-	-
235	RA-10.235.01	RA-10.235.04	RA-10.235.11	RA-10.235.14	-	-
250	RA-10.250.01	RA-10.250.04	RA-10.250.11	RA-10.250.14	-	-

*Andere Grifflängen auf Anfrage / Other handle lengths on request

Economy
Handles

Griffe mit vereinfachter Oberflächenbehandlung als preisliche Alternative zu unseren Standardprodukten. Silber oder schwarz pulverbeschichtet.

Handles with simplified surface treatment as a cost-effective alternative to our standard products. Silver or black powder coated.

Aluminium-Bügelgriffe in größeren Ausführungen s. S. 132, 133.
Aluminium bow type handles in larger versions see page 132, 133.

Clean Line Ausführung s. S. 244.
Clean Line version see page 244.

Griffserie AE

Werkstoff und Oberfläche:
Rundaluminium ø 10 mm, AlMgSi 0,5. Bei Griffserie RA Oberfläche glaskugelgestrahlt und halbglänzend naturfarben oder schwarz eloxiert. Alternativ silber oder schwarz pulverbeschichtet.

Tragkraft:
min. 500 N

Hinweis:
Beliebige andere Abmessungen auf Anfrage.

Handle Series AE

Material and surface:
Round bar aluminium ø 10 mm, AlMgSi 0.5. For handle series RA surface glass ball blasted and anodized with a satin finish in natural or black colour. Alternatively silver or black powder coated.

Stress resistance:
min. 500 N.

Note:
Other dimensions available on request.

Typ AE

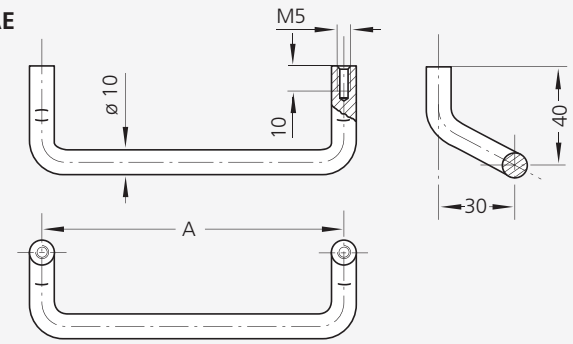

A*	Eloxalausführung Anodizing version naturfarben natural colour Bestell-Nr. Order no.	schwarz black Bestell-Nr. Order no.	Economy silber silver Bestell-Nr. Order no.	schwarz black Bestell-Nr. Order no.
86	AE-10.086.01	AE-10.086.04	AE-10.086.9006	AE-10.086.54
120	AE-10.120.01	AE-10.120.04	AE-10.120.9006	AE-10.120.54
140	AE-10.140.01	AE-10.140.04	AE-10.140.9006	AE-10.140.54
160	AE-10.160.01	AE-10.160.04	AE-10.160.9006	AE-10.160.54
180	AE-10.180.01	AE-10.180.04	AE-10.180.9006	AE-10.180.54

*Andere Grifflängen auf Anfrage / Other handle lengths on request

Economy
Handles

Griffe mit vereinfachter Oberflächenbehandlung als preisliche Alternative zu unseren Standardprodukten. Silber oder schwarz pulverbeschichtet.

Handles with simplified surface treatment as a cost-effective alternative to our standard products. Silver or black powder coated.

Alle Maße in mm. / All dimensions in mm.

Rohde

MF

Griffserie MF

Für den Maschinen-, Geräte- und Apparatebau.

Werkstoff und Oberfläche:
Flachoval-Profilaluminium AlMgSi 0,5; geschliffen, mattiert und naturfarben oder schwarz eloxiert. Alternativ silber oder schwarz pulverbeschichtet.

Tragkraft:
min. 500 N.

Hinweis:
Beliebige andere Abmessungen auf Anfrage. Farb-Sonderausführungen entsprechend den Lieferangaben auf Seite 7.

Handle Series MF

Suitable for engineering, instrument and apparatus building.

Material and surface:
Flat-oval profiled aluminium AlMgSi 0.5; ground and anodized with a matt finish in natural or black colour. Alternatively silver or black coated.

Stress resistance:
min. 500 N.

Note:
Any specified dimensions available on request. Custom colours available in accordance with terms of delivery on page 7.

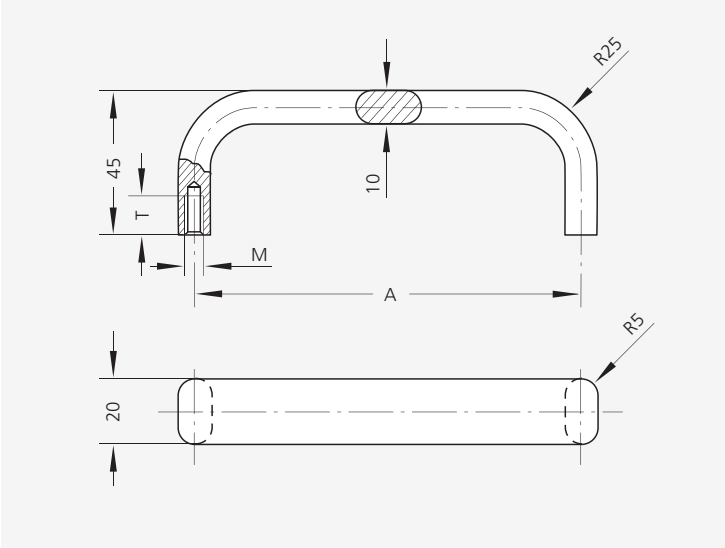

Economy

Handles

Griffe mit vereinfachter Oberflächenbehandlung als preisliche Alternative zu unseren Standardprodukten. Silber oder schwarz pulverbeschichtet.

Handles with simplified surface treatment as a cost-effective alternative to our standard products. Silver or black powder coated.

	Eloxalausführung Anodizing version		Economy			
	naturfarben natural colour	schwarz black	silber silver	schwarz black		
A*	Bestell-Nr. Order no.	Bestell-Nr. Order no.	Bestell-Nr. Order no.	Bestell-Nr. Order no.	M	T
120	MF-20.120.01	MF-20.120.04	MF-20.120.9006	MF-20.120.54	5	10
140	MF-20.140.01	MF-20.140.04	MF-20.140.9006	MF-20.140.54		
160	MF-20.160.01	MF-20.160.04	MF-20.160.9006	MF-20.160.54		
180	MF-20.180.01	MF-20.180.04	MF-20.180.9006	MF-20.180.54		
200	MF-20.200.01	MF-20.200.04	-	-		
350	MF-20.350.01	MF-20.350.04	-	-	6	12

*Andere Grifflängen auf Anfrage / Other handle lengths on request

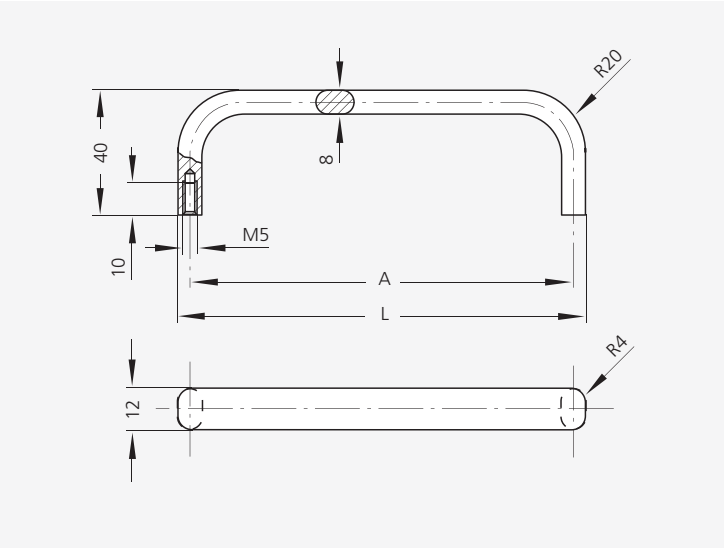

Griffserie OA

Werkstoff und Oberfläche:
Ovalaluminium AlMgSi 0,5; Oberfläche mattiert und naturfarben oder schwarz eloxiert. Alternativ silber oder schwarz pulverbeschichtet.

Tragkraft:
min. 500 N.

Hinweis:
Beliebige andere Abmessungen auf Anfrage. Farb-Sonderausführungen entsprechend den Lieferangaben auf Seite 7.

Handle Series OA

Material and surface:
Oval aluminium AlMgSi 0.5; anodized with a matt finish in natural colour or black. Alternatively silver or black powder coated.

Stress resistance:
min. 500 N.

Hinweis:
Other dimensions are available on request. Special colours in accordance with delivery data on page 7.

		Eloxalausführung **Anodizing version**		**Economy**	
		naturfarben natural colour	schwarz black	silber silver	schwarz black
A*	L	Bestell-Nr. Order no.	Bestell-Nr. Order no.	Bestell-Nr. Order no.	Bestell-Nr. Order no.
55	63	OA-12.055.01	OA-12.055.04	-	-
88	96	OA-12.088.01	OA-12.088.04	OA-12.088.9006	OA-12.088.54
100	108	OA-12.100.01	OA-12.100.04	OA-12.100.9006	OA-12.100.54
120	128	OA-12.120.01	OA-12.120.04	OA-12.120.9006	OA-12.120.54
140	148	OA-12.140.01	OA-12.140.04	OA-12.140.9006	OA-12.140.54
160	168	OA-12.160.01	OA-12.160.04	OA-12.160.9006	OA-12.160.54
180	188	OA-12.180.01	OA-12.180.04	-	-
200	208	OA-12.200.01	OA-12.200.04	-	-
235	243	OA-12.235.01	OA-12.235.04	-	-
250	258	OA-12.250.01	OA-12.250.04	-	-

*Andere Grifflängen auf Anfrage / Other handle lengths on request

Alle Maße in mm. / All dimensions in mm.

Economy

Handles

Griffe mit vereinfachter Oberflächenbehandlung als preisliche Alternative zu unseren Standardprodukten. Silber oder schwarz pulverbeschichtet.

Handles with simplified surface treatment as a cost-effective alternative to our standard products. Silver or black powder coated.

Rohde

MO

Griffserie MO

Für Maschinen-, Geräte- und Apparatebau in zwei Oberflächenqualitäten. Für Schraubmontage von vorn oder hinten.

Werkstoff und Oberfläche:
Oval-Profilaluminium AlMgSi 0,5.

Standard-Ausführung:
Oberfläche geschliffen, mattiert und naturfarben oder schwarz eloxiert. Mit Feinstruktur pulverbeschichtet in silber oder schwarz.

Halbglanz-Ausführung:
Oberfläche glaskugelgestrahlt, satiniert und naturfarben oder schwarz eloxiert.

Lieferumfang:
Typ MO-20.F und MO-26.F einschließlich Zylinderschrauben mit Innensechskant DIN 912, Muttern DIN 934 und Unterlegscheiben DIN 125.

Tragkraft:
min. 1.000 N.

Hinweis:
Beliebige andere Abmessungen auf Anfrage. Farbsonderausführungen entsprechend den Lieferangaben von Seite 7.

Clean Line Ausführung s. S. 245.
Clean Line version see page 245.

Edelstahl Ausführung s. S. 142, 143.
Stainless steel version see page 142, 143.

Typ MO-20

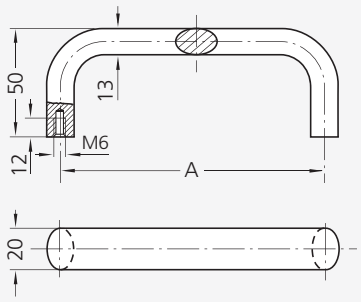

Typ MO-26

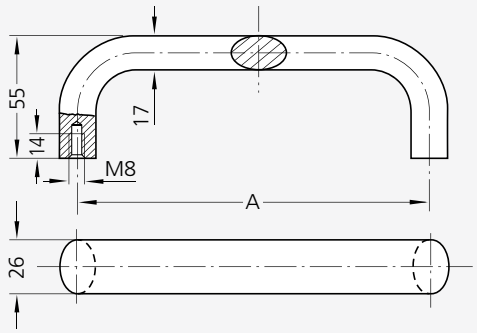

Typ MO-20		Eloxalausführung Anodizing version Standard	Halbglanz Satin finish	Economy
A*	Farbe Colour	Bestell-Nr. Order no.	Bestell-Nr. Order no.	Bestell-Nr. Order no.
100	natur / natural schwarz / black	MO-20.100.01 MO-20.100.04	MO-20.100.11 MO-20.100.14	MO-20.100.9006 MO-20.100.54
112	natur / natural schwarz / black	MO-20.112.01 MO-20.112.04	MO-20.112.11 MO-20.112.14	- MO-20.112.54
120	natur / natural schwarz / black	MO-20.120.01 MO-20.120.04	MO-20.120.11 MO-20.120.14	MO-20.120.9006 MO-20.120.54
128	natur / natural schwarz / black	MO-20.128.01 MO-20.128.04	MO-20.128.11 MO-20.128.14	- MO-20.128.54
160	natur / natural schwarz / black	MO-20.160.01 MO-20.160.04	MO-20.160.11 MO-20.160.14	MO-20.160.9006 MO-20.160.54
Typ MO-26				
112	natur / natural schwarz / black	MO-26.112.01 MO-26.112.04	MO-26.112.11 MO-26.112.14	- MO-26.112.54
120	natur / natural schwarz / black	MO-26.120.01 MO-26.120.04	MO-26.120.11 MO-26.120.14	MO-26.120.9006 MO-26.120.54
128	natur / natural schwarz / black	MO-26.128.01 MO-26.128.04	MO-26.128.11 MO-26.128.14	- MO-26.128.54
160	natur / natural schwarz / black	MO-26.160.01 MO-26.160.04	MO-26.160.11 MO-26.160.14	MO-26.160.9006 MO-26.160.54
180	natur / natural schwarz / black	MO-26.180.01 MO-26.180.04	MO-26.180.11 MO-26.180.14	MO-26.180.9006 MO-26.180.54
192	natur / natural schwarz / black	MO-26.192.01 MO-26.192.04	MO-26.192.11 MO-26.192.14	- MO-26.192.54
350	natur / natural schwarz / black	MO-26.350.01 MO-26.350.04	MO-26.350.11 MO-26.350.14	- MO-26.350.54

*Andere Grifflängen auf Anfrage / Other handle lengths on request

Economy
Handles

Griffe mit vereinfachter Oberflächenbehandlung als preisliche Alternative zu unseren Standardprodukten. Silber oder schwarz pulverbeschichtet.

Handle Series MO

For mechanical, tool and apparatus engineering in 2 surface qualities. For front or rear screw mounting.

Material and surface:
Oval-profiled aluminium AlMgSi 0.5.

Standard versions:
Surface ground and natural coloured or black anodized. With fine structure powder coated in silver or black.

Satin finish version:
Glass ball blasted and anodized in natural or black colour, satin finished.

Scope of delivery:
Type MO-20.F and MO-26.F incl. cheese head screws with hexagon socket DIN 912, nuts DIN 934 and washers DIN 125.

Stress resistance:
min. 1.000 N.

Note:
Any specified dimensions available on request. Custom colours available in accordance with terms of delivery on page 7.

Typ MO-20.F

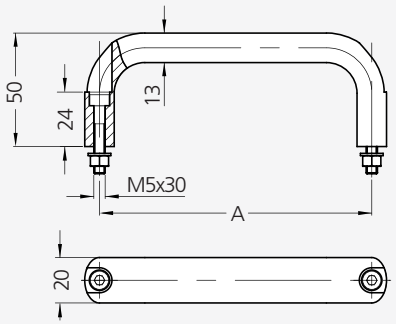

Typ MO-26.F

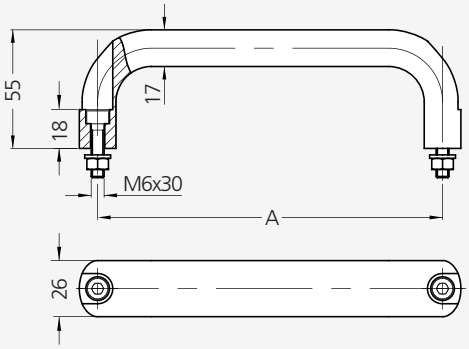

Typ MO-20.F

Eloxalausführung
Anodizing version

Economy

A*	Farbe Colour	Standard Bestell-Nr. Order no.	Halbglanz Satin finish Bestell-Nr. Order no.	Bestell-Nr. Order no.
100	natur / natural schwarz / black	MO-20.F100.01 MO-20.F100.04	MO-20.F100.11 MO-20.F100.14	MO-20.F100.9006 MO-20.F100.54
112	natur / natural schwarz / black	MO-20.F112.01 MO-20.F112.04	MO-20.F112.11 MO-20.F112.14	- MO-20.F112.54
120	natur / natural schwarz / black	MO-20.F120.01 MO-20.F120.04	MO-20.F120.11 MO-20.F120.14	MO-20.F120.9006 MO-20.F120.54
128	natur / natural schwarz / black	MO-20.F128.01 MO-20.F128.04	MO-20.F128.11 MO-20.F128.14	- MO-20.F128.54
160	natur / natural schwarz / black	MO-20.F160.01 MO-20.F160.04	MO-20.F160.11 MO-20.F160.14	MO-20.F160.9006 MO-20.F160.54

Typ MO-26.F

112	natur / natural schwarz / black	MO-26.F112.01 MO-26.F112.04	MO-26.F112.11 MO-26.F112.14	- MO-26.F112.54
120	natur / natural schwarz / black	MO-26.F120.01 MO-26.F120.04	MO-26.F120.11 MO-26.F120.14	MO-26.F120.9006 MO-26.F120.54
128	natur / natural schwarz / black	MO-26.F128.01 MO-26.F128.04	MO-26.F128.11 MO-26.F128.14	- MO-26.F128.54
160	natur / natural schwarz / black	MO-26.F160.01 MO-26.F160.04	MO-26.F160.11 MO-26.F160.14	MO-26.F160.9006 MO-26.F160.54
180	natur / natural schwarz / black	MO-26.F180.01 MO-26.F180.04	MO-26.F180.11 MO-26.F180.14	MO-26.F180.9006 MO-26.F180.54
192	natur / natural schwarz / black	MO-26.F192.01 MO-26.F192.04	MO-26.F192.11 MO-26.F192.14	- MO-26.F192.54
350	natur / natural schwarz / black	MO-26.F350.01 MO-26.F350.04	MO-26.F350.11 MO-26.F350.14	- MO-26.F350.54

*Andere Grifflängen auf Anfrage / Other handle lengths on request

Economy

Handles

Handles with simplified surface treatment as a cost-effective alternative to our standard products. Silver or black powder coated.

Rohde

SO

Griffserie SO

Griffige Oberfläche auch bei extremen Einsatzbedingungen durch **Softgrip** Beschichtung. Ob bei Verschmutzung oder niedrigen Temperaturen bietet die Oberfläche sicheres Greifen.

Werkstoff und Oberfläche:
Kerngriff aus stranggepresstem Aluminium AlMgSi 0,5; beschichtet mit Soft-Kunststoff.

Konstruktive Merkmale:
Hohe Tragkraft durch Aluminiumkern.

Tragkraft:
min. 1.000 N.

Handle Series SO

Non-slip surface even under extreme conditions, thanks to **soft-grip** coating.
The surface can be gripped securely even when dirty or cold.

Material and surface:
Core handle made of extruded aluminium AlMgSi 0.5; coated with soft plastic.

Design features:
High load capacity by aluminium core.

Stress resistance:
min. 1.000 N.

SOFTGRIP

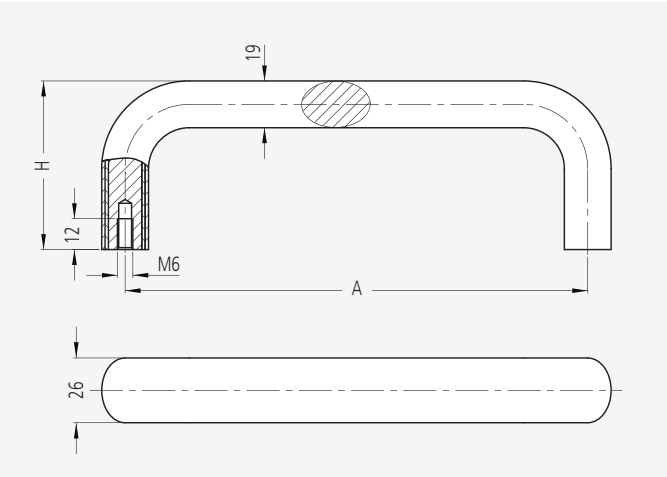

A	H	Bestell-Nr. Order no.
140	63	SO-26.140.9005
180	66	SO-26.180.9005

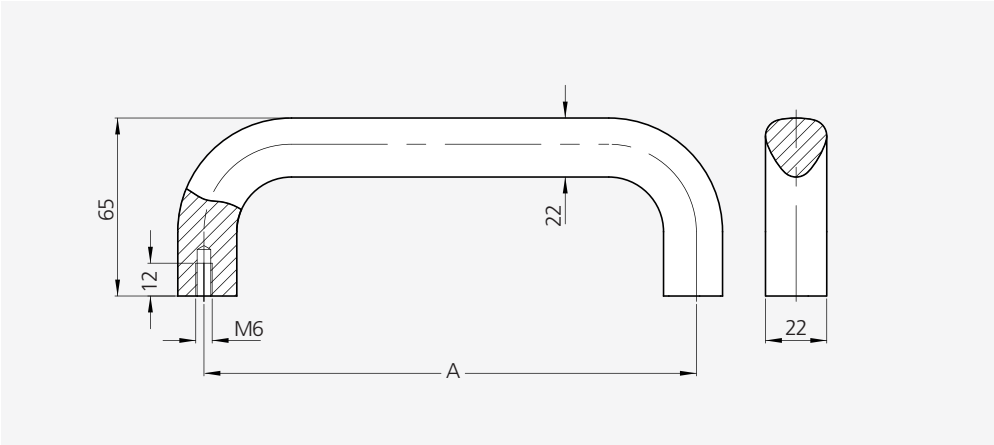

A*	Standard naturfarben natural colour Bestell-Nr. Order no.	Standard schwarz black Bestell-Nr. Order no.	Halbglanz / Satin finish naturfarben natural colour Bestell-Nr. Order no.	Halbglanz / Satin finish schwarz black Bestell-Nr. Order no.
120	MF-22.120.01	MF-22.120.04	MF-22.120.11	MF-22.120.14
140	MF-22.140.01	MF-22.140.04	MF-22.140.11	MF-22.140.14
180	MF-22.180.01	MF-22.180.04	MF-22.180.11	MF-22.180.14
250	MF-22.250.01	MF-22.250.04	MF-22.250.11	MF-22.250.14

*Andere Grifflängen auf Anfrage / Other handle lengths on request

Griffserie MF

Werkstoff und Oberfläche:
Aluminiumgriff aus AlMgSi 0,5.

Standard-Ausführung:
Oberfläche geschliffen, mattiert und naturfarben oder schwarz eloxiert.

Halbglanz-Ausführung:
Oberfläche glaskugelgestrahlt, satiniert und naturfarben oder schwarz eloxiert.

Tragkraft:
min. 1.000 N.

Hinweis:
Weitere Grifflängen und Oberflächen auf Anfrage.

Handle Series MF

Material and surface:
Aluminium handle of AlMgSi 0.5.

Standard-version:
Surface ground and anodized with a matt finish in natural or black colour.

Satin finish-version:
Glass ball blasted and anodized in natural or black colour, satin finished.

Stress resistance:
min. 1.000 N.

Note:
Other handle lengths and surfaces available on request.

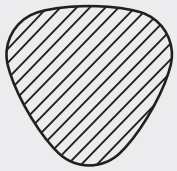

Griffquerschnitt M 1:1
Handle cross section scale 1:1

Rohde

MV

Griffserie MV

Werkstoff und Oberfläche:
Massiver Aluminiumgriff aus AlMgSi 0,5.

Standard-Ausführung:
Oberfläche geschliffen, mattiert und naturfarben oder schwarz eloxiert.

Halbglanz-Ausführung:
Oberfläche glaskugelgestrahlt, satiniert und naturfarben oder schwarz eloxiert.

Tragkraft:
min. 1.000 N.

Hinweis:
Weitere Grifflängen und Oberflächen auf Anfrage.

Handle Series MV

Material and surface:
Solid aluminium handle of AlMgSi 0.5.

Standard-version:
Surface ground and anodized with a matt finish in natural or black colour.

Satin finish-version:
Glass ball blasted and anodized in natural or black colour, satin finished.

Stress resistance:
min. 1.000 N.

Note:
Other handle lengths and surfaces available on request.

Typ MV-22

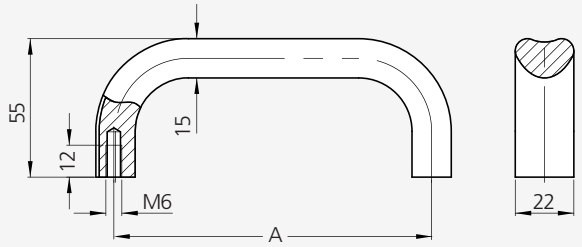

Typ MV-32

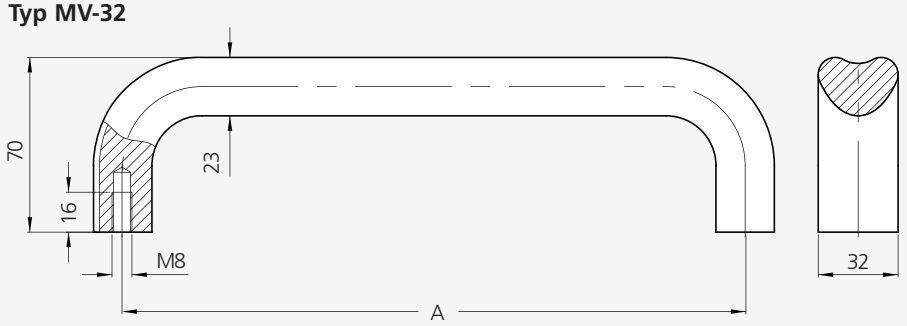

Typ MV-22	**Standard**		**Halbglanz / Satin finish**	
A*	naturfarben natural colour Bestell-Nr. Order no.	schwarz black Bestell-Nr. Order no.	naturfarben natural colour Bestell-Nr. Order no.	schwarz black Bestell-Nr. Order no.
140	MV-22.140.01	MV-22.140.04	MV-22.140.11	MV-22.140.14
160	MV-22.160.01	MV-22.160.04	MV-22.160.11	MV-22.160.14
180	MV-22.180.01	MV-22.180.04	MV-22.180.11	MV-22.180.14
200	MV-22.200.01	MV-22.200.04	MV-22.200.11	MV-22.200.14
Typ MV-32				
250	MV-32.250.01	MV-32.250.04	MV-32.250.11	MV-32.250.14
300	MV-32.300.01	MV-32.300.04	MV-32.300.11	MV-32.300.14
400	MV-32.400.01	MV-32.400.04	MV-32.400.11	MV-32.400.14
500	MV-32.500.01	MV-32.500.04	MV-32.500.11	MV-32.500.14

*Andere Grifflängen auf Anfrage / Other handle lengths on request

Polyamid Ausführung (Typ PB) s. S. 183.
Polyamide version (type PB) see page 183.

Clean Line Ausführung s. S. 247.
Clean Line version see page 247.

Aluminium Bügelgriffe AB

Werkstoff und Oberfläche:
Profilaluminium AlMgSi 0,5; besonders hochwertige Eloxalausführung, glaskugelgestrahlt, halbglänzend in 2 Standardfarben, sowie titanfarbig pulverbeschichtet, ähnlich RAL 9007.

Typ AB-R zum rückseitigen Anschrauben.
Typ AB-F für Schraubmontage von vorn; diese Ausführung erfolgt einschließlich Zylinderschrauben mit Innensechskant DIN 912, Muttern DIN 934 und Unterlegscheiben DIN 125 aus Edelstahl.

Tragkraft:
min. 1.000 N.

Aluminium Bow Type Handles AB

Material and surface:
Profiled aluminium AlMgSi 0.5; high quality anodized, glass ball blasted with satin finish in 2 standard colours, also titanium coloured powder coated, similar to RAL 9007.

Type AB-R screw attachment from behind.
Type AB-F screw attachment from the front; this type supplied incl. cheese head screws with hexagon socket DIN 912, nuts DIN 934 and galvanized washers DIN 125 of stainless steel.

Stress resistance:
min. 1.000 N.

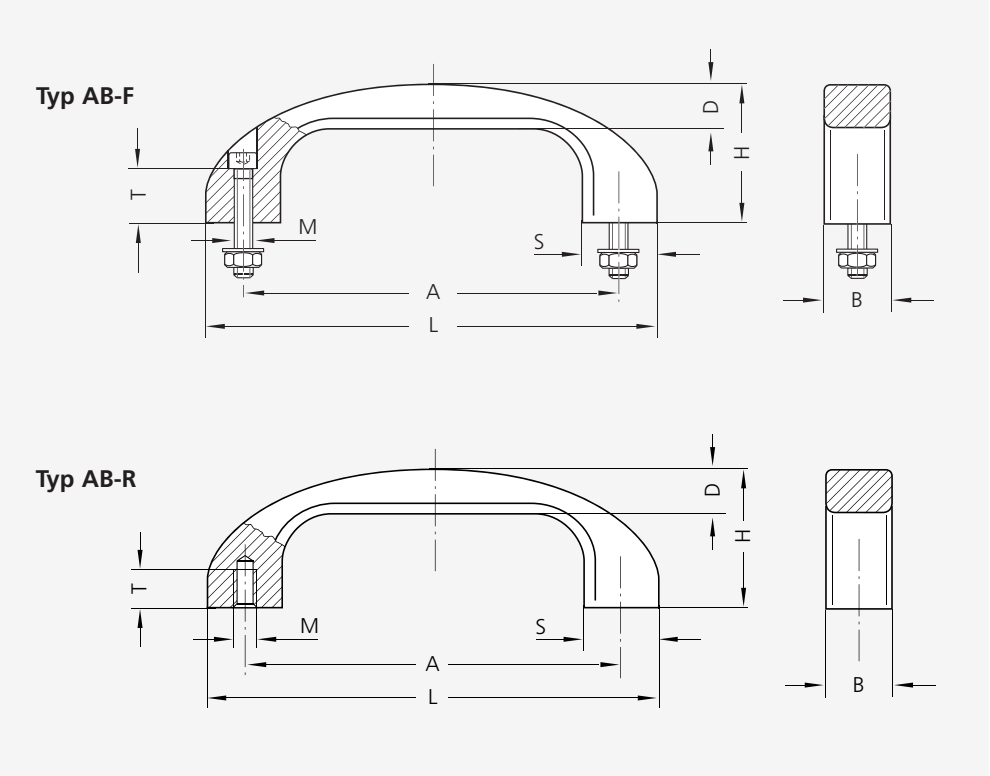

A	L	Eloxalausführung Anodizing version naturfarben natural colour Bestell-Nr. Order no.	Eloxalausführung Anodizing version schwarz black Bestell-Nr. Order no.	Pulverbeschichtet Powder coated titanfarben* titanium colour* Bestell-Nr. Order no.	M	T	H	B	D	S
120	144	AB-22.F120.11	AB-22.F120.14	AB-22.F120.55	6 x 25	15	46	22	15	24
		AB-22.R120.11	AB-22.R120.14	AB-22.R120.55	6	12				
140	168	AB-25.F140.11	AB-25.F140.14	AB-25.F140.55	8 x 30	15	53	25	17	28
		AB-25.R140.11	AB-25.R140.14	AB-25.R140.55	8	15				

* Farbausführung siehe Seite 54–55
Colour version see page 54–55

Alle Maße in mm. / All dimensions in mm.

Rohde

AG

Griffserie AG

Griffe im ähnlichen Design wie die Kunststoff-Typenreihe RG und die Edelstahlserie EG.

Werkstoff und Oberfläche:
Profilaluminium AlMgSi 0,5; besonders hochwertige Eloxalausführung, glaskugelgestrahlt, halbglänzend in 2 Standardfarben, sowie silber oder schwarz pulverbeschichtet.

Typ AG-R zum rückseitigen Anschrauben.
Typ AG-F für Schraubmontage von vorn; diese Ausführung erfolgt einschließlich Zylinderschrauben mit Innensechskant DIN 912, Muttern DIN 934 und Unterlegscheiben DIN 125 aus Edelstahl.

Tragkraft:
min. 1.000 N.

Handle Series AG

Aluminium handles in design similar to the plastic type series RG and stainless steel EG.

Material and surface:
Profiled aluminium AlMgSi 0.5; high quality anodized, glass ball blasted with satin finish in 2 standard colours, also silver or black powder coated.

Type AG-R screw attachment from behind.
Type AG-F screw attachment from the front; this type supplied incl. cheese head screws with hexagon socket DIN 912, nuts DIN 934 and galvanized washers DIN 125 of stainless steel.

Stress resistance:
min. 1.000 N.

Economy

Handles

Griffe mit vereinfachter Oberflächenbehandlung als preisliche Alternative zu unseren Standardprodukten. Silber oder schwarz pulverbeschichtet.

Handles with simplified surface treatment as a cost-effective alternative to our standard products. Silver or black powder coated.

Clean Line Ausführung s. S. 247.
Clean Line version see page 247.

Typ AG-F

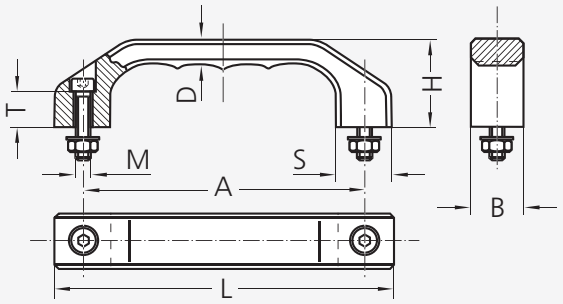

Typ AG-R

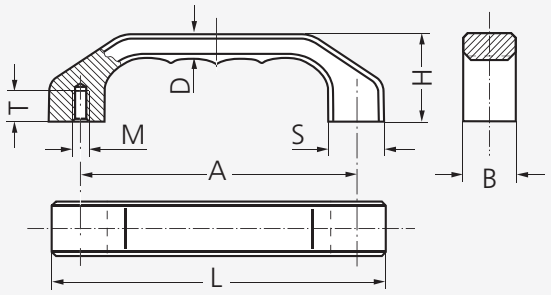

A	L	Eloxalausführung / Anodizing version naturfarben natural colour Bestell-Nr. Order no.	 schwarz black Bestell-Nr. Order no.	M	T	H	B	D	S
120	146	AG-22.F120.11	AG-22.F120.14	6 x 25	15	39	22	10,5	24
		AG-22.R120.11	AG-22.R120.14	6	12				
140	170	AG-25.F140.11	AG-25.F140.14	8 x 30	16	45	25	12	28
		AG-25.R140.11	AG-25.R140.14	8	15				
160	194	AG-28.F160.11	AG-28.F160.14	8 x 35	20	52	28	13,5	32
		AG-28.R160.11	AG-28.R160.14	8	15				

Economy

A	L	schwarz black Bestell-Nr. Order no.	silber silver Bestell-Nr. Order no.	M	T	H	B	D	S
120	146	AG-22.F120.54	AG-22.F120.9006	6 x 25	15	39	22	10,5	24
		AG-22.R120.54	AG-22.R120.9006	6	12				
140	170	AG-25.F140.54	AG-25.F140.9006	8 x 30	16	45	25	12	28
		AG-25.R140.54	AG-25.R140.9006	8	15				
160	194	AG-28.F160.54	AG-28.F160.9006	8 x 35	20	52	28	13,5	32
		AG-28.R160.54	AG-28.R160.9006	8	15				

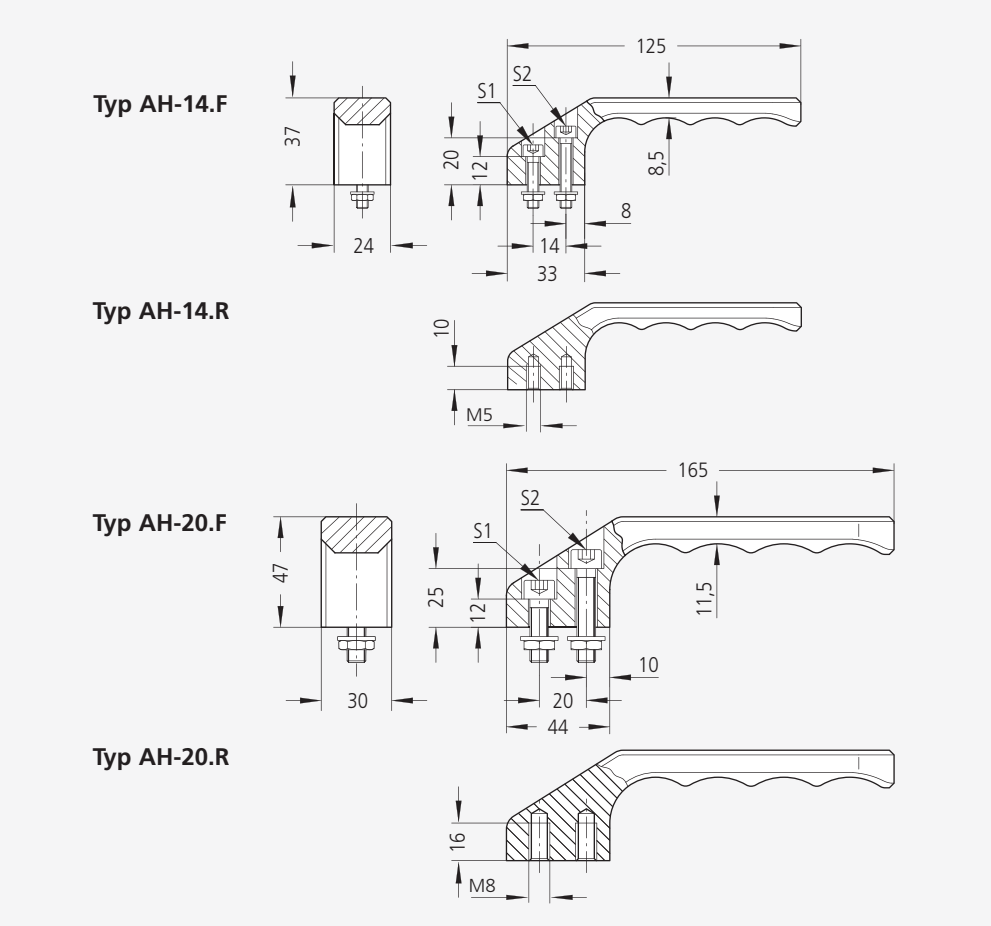

Typ	Eloxalausführung Anodizing version	Befestigung / Attachment frontseitig from the front Bestell-Nr. Order no.	 rückseitig from behind Bestell-Nr. Order no.	S_1	S_2
AH-14	naturfarben / natural schwarz / black	AH-14.F125.11 AH-14.F125.14	AH-14.R125.11 AH-14.R125.14	M5 x 25	M5 x 30
AH-20	naturfarben / natural schwarz / black	AH-20.F165.11 AH-20.F165.14	AH-20.R165.11 AH-20.R165.14	M8 x 25	M8 x 40

Alle Maße in mm. / All dimensions in mm.

Griffserie AH

Griffhebel in 2 Ausführungsgrößen für Maschinen und technische Anlagen.

Werkstoff und Oberfläche:
Aluminium AlMgSi 0,5; gleitgeschliffen, mattglänzend, farblos oder schwarz eloxiert.

Konstruktive Merkmale:
Beide Ausführungen für front- und rückseitige Montage.

Lieferumfang:
Bei Frontbefestigung einschl. Zylinderschrauben aus Edelstahl mit Innensechskant DIN 912, Muttern DIN 934 und Unterlegscheiben DIN 125.

Tragkraft:
min. 1.000 N.

Hinweis:
Andere Farbausführungen auf Anfrage.

Handle Series AH

Handle lever in 2 design dimensions for machines and technical installations.

Material and surface:
Aluminium AlMgSi 0.5; vibratory ground, natural colour or black anodized with dull bright finish.

Design features:
Both versions for attachment from the front and behind.

Scope of delivery:
At front attachment including stainless steel cylinder head socket screws DIN 912, nuts DIN 934 and washers DIN 125.

Stress resistance:
min. 1.000 N.

Note:
Any other colour version on request.

Rohde

AK

Aluminium Kokillengriff AK-02

Werkstoff und Oberfläche:
Aluminium-Kokillenguss AlMg 3; gleitgeschliffen, roh oder schwarz pulverbeschichtet, halbmatt mit Feinstruktur.

Tragkraft:
min. 500 N.

Hinweis:
Andere Ausführungen auf Anfrage.

Aluminium Chill Casting Handle AK-02

Material and surface:
Aluminium chill casting AlMg 3; vibration ground, raw or black powder coated, half-matt with fine structure.

Stress resistance:
min. 500 N.

Note:
Other versions on request.

Kunststoff Ausführung Typ BD s. S. 189.
Plastic version Type BD see page 189.

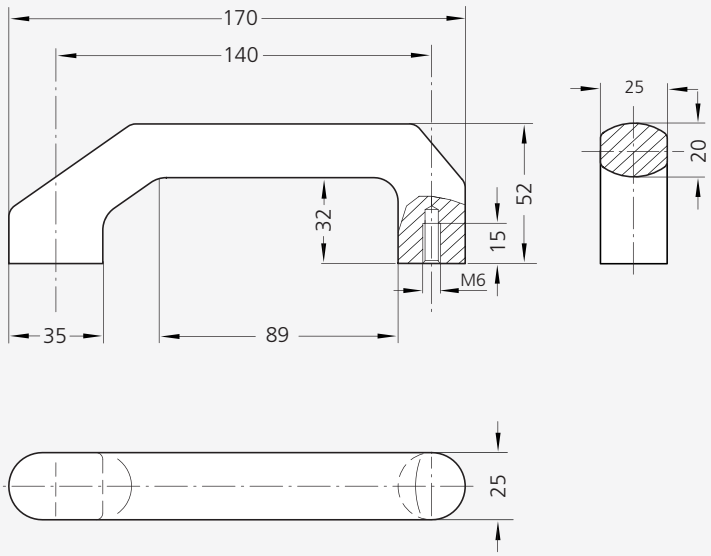

gleitgeschliffen vibration ground	schwarz pulverbeschichtet black powder coated
Bestell-Nr. Order no.	Bestell-Nr. Order no.
AK-02.140.00	AK-02.140.54

Aluminium Kokillengriff AK-01

Robuste Griffe für front- oder rückseitiges Anschrauben.

Werkstoff und Oberfläche:
Aluminium-Kokillenguss AlSiCu 12 gleitgeschliffen und schwarz pulverbeschichtet, halbmatt mit Feinstruktur.

Konstruktive Merkmale:
Ausführung **R**
mit Innengewinde M8 für rückseitiges Anschrauben.

Ausführung **F**
mit Durchgangsbohrung für Zylinderschraube M8 zur frontseitigen Befestigung.

Lieferumfang:
Ausführung **F** inklusive Edelstahl-Zylinderschrauben mit Innensechskant DIN 912 M8 x 35, Mutter DIN 934 und Unterlegscheiben DIN 125.

Tragkraft:
min. 1.000 N.

Hinweis:
Beliebige andere Farbausführungen auf Anfrage.

Ausführung / Version F

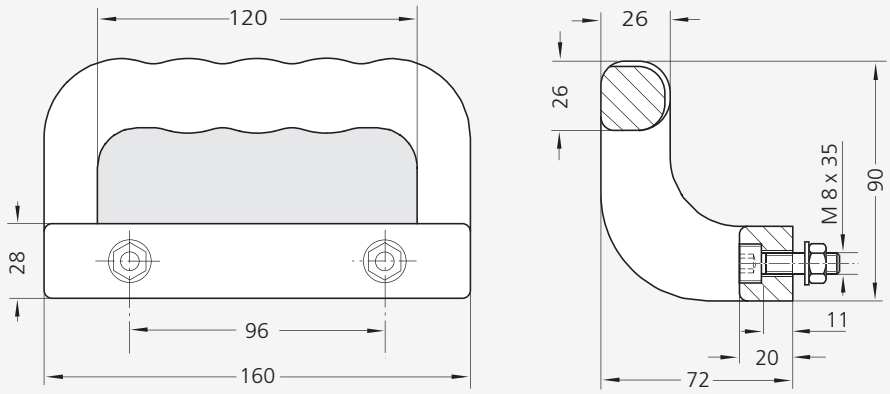

Ausführung / Version R

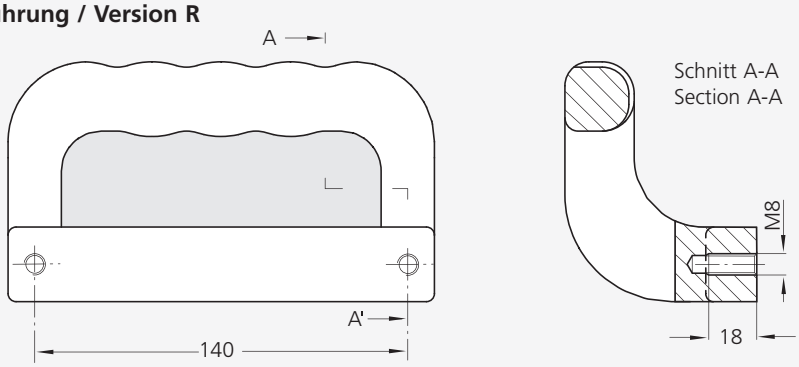

Ausführung F **Version F** für frontseitiges Anschrauben screw attachment from the front	**Ausführung R** **Version R** für rückseitiges Anschrauben screw attachment from behind
Bestell-Nr. Order no.	Bestell-Nr. Order no.
AK-01.F096.54	AK-01.R140.54

Alle Maße in mm. / All dimensions in mm.

Aluminium Chill Casting Handle AK-01

Solid handles for screw attachment from the front or behind.

Material and surface:
Chill casting aluminium AlSiCu 12, vibration ground and black powder coated, half-matt with fine structure.

Design features:
Version **R** with internal thread M8 for screw attachment from behind.

Version **F** with through hole for hexagon socket head cap screw M8 for screw attachment from the front.

Scope of delivery:
Version **F** including stainless steel hexagon socket head cap screw DIN 192 M8 x 35, nuts DIN 934 and washers DIN 125.

Stress resistance:
min. 1.000 N.

Note:
Further colour versions on request.

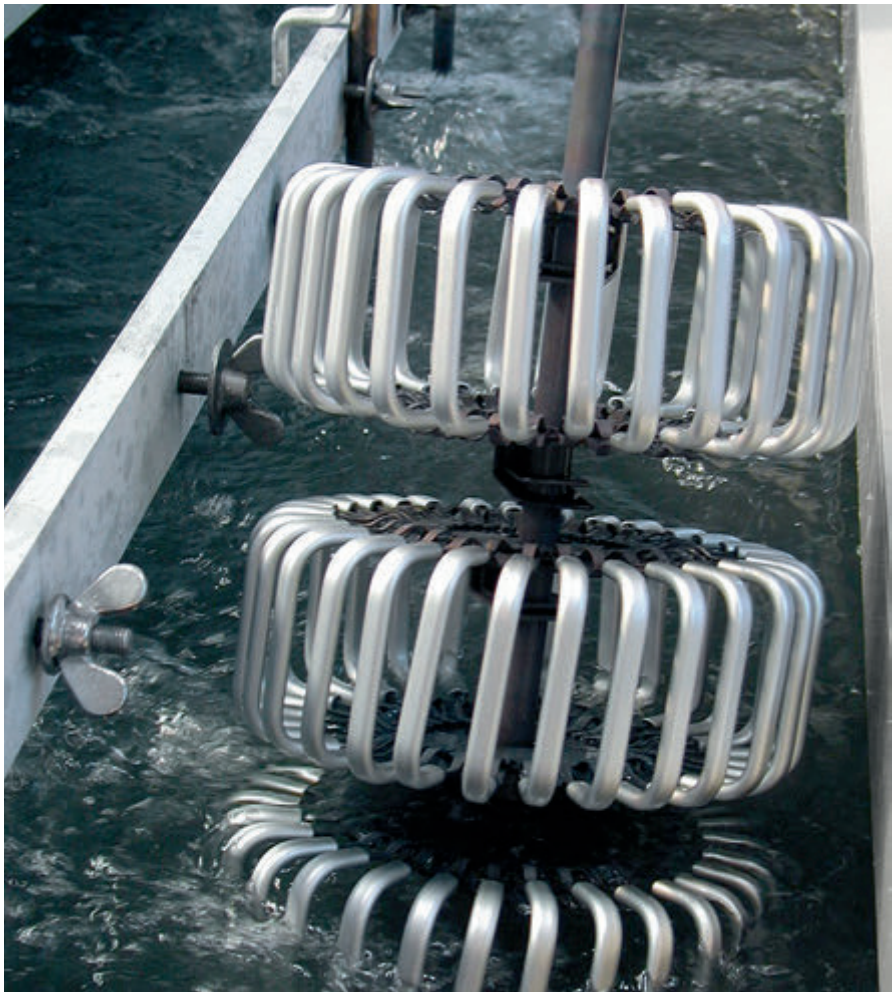

Werkbild: **Rohde**
Eloxalanlagen zur manuellen Bearbeitung hochwertiger Artikel in unterschiedlichen Ausführungen

Picture made by: **Rohde**
Anodizing plants for individual manuell treatment of valuable items in different versions

Clean Line Ausführung
s. S. 242-243.
Clean Line version
see page 242-243.

Ausführung M1-20.F
(Abschlussscheibe optional)
Version M1-20.F
(cover plate optional)

Ausführung R
Version R

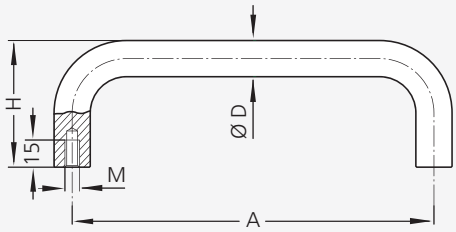

Ausführung F
Version F

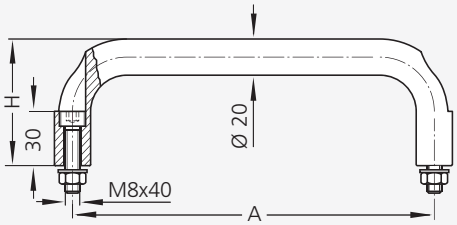

D	Ausführung Version	A	naturfarben natural colour Bestell-Nr. Order no.	schwarz black Bestell-Nr. Order no.	M	H
ø 16	**R** für rückseitiges Anschrauben screw attachment from behind	150	M1-16.R150.11	M1-16.R150.14	6	50
		200	M1-16.R200.11	M1-16.R200.14		
ø 20	**R** für rückseitiges Anschrauben screw attachment from behind	200	M1-20.R200.11	M1-20.R200.14	8	70
		250	M1-20.R250.11	M1-20.R250.14		
		300	M1-20.R300.11	M1-20.R300.14		
		350	M1-20.R350.11	M1-20.R350.14		
		400	M1-20.R400.11	M1-20.R400.14		
		600	M1-20.R600.11	M1-20.R600.14		
	F für frontseitiges Anschrauben screw attachment from the front	200	M1-20.F200.11	M1-20.F200.14	–	70
		300	M1-20.F300.11	M1-20.F300.14		
	Al-Abschlussscheiben Al-Cover plates		M1-20.000.01	M1-20.000.04	Packung à 2 St. Pack of 2 pieces	
ø 25	**R** für rückseitiges Anschrauben screw attachment from behind	200	M1-25.R200.11	M1-25.R200.14	8	85
		250	M1-25.R250.11	M1-25.R250.14		
		300	M1-25.R300.11	M1-25.R300.14		
		400	M1-25.R400.11	M1-25.R400.14		
		600	M1-25.R600.11	M1-25.R600.14		
ø 30	**R** für rückseitiges Anschrauben screw attachment from behind	300	M1-30.R300.11	M1-30.R300.14	10	100
		400	M1-30.R400.11	M1-30.R400.14		
		600	M1-30.R600.11	M1-30.R600.14		

Alle Maße in mm. / All dimensions in mm.

Rohde

M1

Maschinen- und Kommandogehäuse-Griffe M1

Werkstoff und Oberfläche:
Rundaluminium AlMgSi 0,5; geschliffen, glaskugelgestrahlt und mattglänzend eloxiert in 2 Farben.

Lieferumfang:
Grifftyp M1-20.F inkl. Edelstahl-Zylinderschrauben mit Innensechskant DIN 912, M8 x 40, Muttern DIN 934 und Unterlegscheiben DIN 125.

Abschlussscheiben optional, ø 20, Ausführung wie Abbildung.

Tragkraft:
min. 1.000 N.

Hinweis:
Andere Abmessungen und Varianten auf Anfrage.

Machine and Control Housing Handles M1

Material and surface:
Round bar aluminium AlMgSi 0.5; ground, glass ball blasted and anodized in 2 colours with satin finish.

Scope of delivery:
Handle type M1-20.F including stainless steel cheese head screws with hexagon sockets DIN 912, M8 x 40, nuts DIN 934 and washers DIN 125.

Cover plates optional, ø 20, version as on the picture.

Stress resistance:
min. 1.000 N.

Note:
Additional sizes and variations on request.

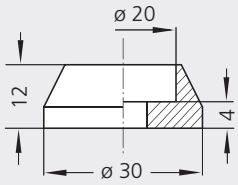

Alu.-Abschlussscheibe für ø 20
Aluminium-cover plate for ø 20

Rohde

KG

Kommandogehäuse-Griffe KG

Werkstoff und Oberfläche:
Rundaluminium AlMgSi 0,5; geschliffen, glaskugelgestrahlt und mattglänzend schwarz eloxiert.

Tragkraft:
min. 1.000 N.

Hinweis:
Beliebige Grifflängen auf Anfrage.

Control Panel Handles KG

Material and surface:
Round bar aluminium AlMgSi 0.5; ground, glass ball blasted and black anodized with satin finish.

Stress resistance:
min. 1.000 N.

Note:
All handles lengths available on request.

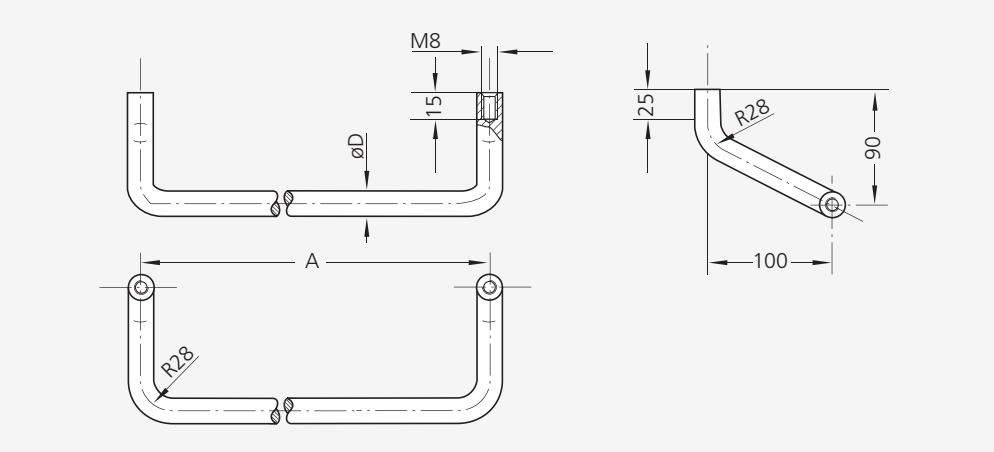

A	Bestell-Nr. Order no.	ø D
200	KG-16.200.14	16
250	KG-16.250.14	
300	KG-16.300.14	
350	KG-16.350.14	
400	KG-16.400.14	
450	KG-16.450.14	
500	KG-18.500.14	18
550	KG-18.550.14	
600	KG-18.600.14	
650	KG-18.650.14	

Befestigungs-zubehör Installation accessory	Griff Handle ø D	Bestell-Nr. Order no.
Al-Abschluss-scheiben mattiert und schwarz elox. Packung à 2 Stück	16	KG-16.000.04
Al-cover plates, black anodized, half-matt, finish pack of 2 pieces	18	KG-18.000.04

Weitere abgewinkelte Griffe Typ M5, S. 173.
More cranked handles type M5, page 173.

Clean Line Ausführung s. S. 242-243.
Clean Line version see page 242-243.

Abgewinkelte Maschinen- und Kommandogehäuse-Griffe M4

Werkstoff und Oberfläche:
Rundaluminium AlMgSi 0,5; geschliffen, glaskugelgestrahlt und mattglänzend eloxiert in 2 Farben.

Tragkraft:
min. 1.000 N.

Hinweis:
Griffe mit anderen Bohrungsabständen auf Anfrage.

Machine and Control Housing Handles M4

Material and surface:
Round bar aluminium AlMgSi 0.5; ground, glass ball blasted and anodized in 2 colours with satin finish.

Stress resistance:
min. 1.000 N.

Note:
Handles with other bore clearances are available on request.

Typ M4-20

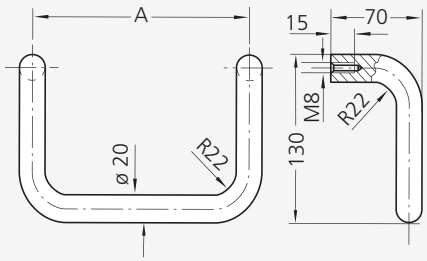

Typ M4-30

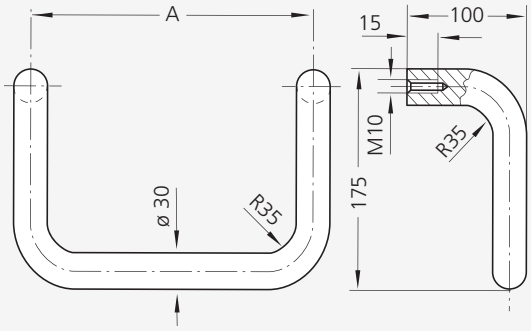

ø	A	naturfarben eloxiert natural colour anodized Bestell-Nr. / Order no.	schwarz eloxiert black anodized Bestell-Nr. / Order no.	
20	200	M4-20.200.11	M4-20.200.14	
	250	M4-20.250.11	M4-20.250.14	
	300	M4-20.300.11	M4-20.300.14	
	350	M4-20.350.11	M4-20.350.14	
	400	M4-20.400.11	M4-20.400.14	
Al-Abschlussscheiben für ø 20 Al-cover plates for ø 20		M1-20.000.01	M1-20.000.04	Packung à 2 St. Pack of 2 pieces
30	300	M4-30.300.11	M4-30.300.14	
	350	M4-30.350.11	M4-30.350.14	
	400	M4-30.400.11	M4-30.400.14	
	500	M4-30.500.11	M4-30.500.14	

Alle Maße in mm. / All dimensions in mm.

Al-Abschlusskappe für Grifftypen M1-20 und M4-20

Al-cover plates for handles types M1-20 and M4-20

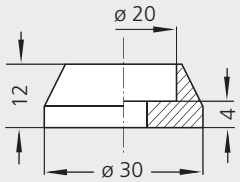

Rohde

BG

Griffserie BG

Ein hochwertiger Bogengriff in 2 Ausführungsgrößen für vielseitige Anwendungen.

Werkstoff und Oberfläche:
Stranggepresstes Aluminium-Ovalprofil AlMgSi 0,5. Glaskugelgestrahlt, naturfarben oder schwarz eloxiert. Alternativ silber oder schwarz pulverbeschichtet.

Tragkraft:
min. 1.000 N.

Hinweis:
Beliebige Grifflängen und Farbausführungen auf Anfrage.

Typ BG-30

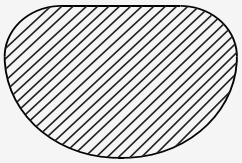

Griffquerschnitt M 1:1
Handle cross section scale 1:1

Typ BG-40

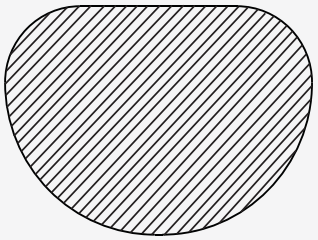

Griffquerschnitt M 1:1
Handle cross section scale 1:1

Weiter Ausführungen der Serie BG s. S. 88-89.
Other designs of series BG see page 88-89.

Economy
Handles

Griffe mit vereinfachter Oberflächenbehandlung als preisliche Alternative zu unseren Standardprodukten. Silber oder schwarz pulverbeschichtet.

Handle Series BG

A high-quality bow type handle in two different sizes for a variety of applications.

Material and surface:
Extruded, oval-profiled aluminium AlMgSi 0.5. Glass ball blasted and anodized in natural colour or black. Alternatively silver or black powder coated.

Stress resistance:
min. 1.000 N.

Note:
Any desired handle lengths and colour combinations on request.

Typ BG-30

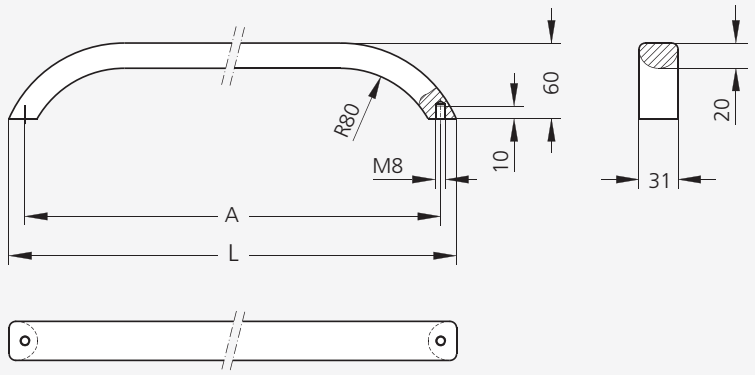

Hinweis: Äußere Maße können fertigungsbedingt abweichen.
Note: Outer dimensions may deviate depending on production.

		Eloxalausführung Anodizing version		Economy	
		naturfarben natural colour	schwarz black	silber silver	schwarz black
A	L	Bestell-Nr. Order no.	Bestell-Nr. Order no.	Bestell-Nr. Order no.	Bestell-Nr. Order no.
350	377	BG-30.350.11	BG-30.350.14	-	-
400	427	BG-30.400.11	BG-30.400.14	BG-30.400.9006	BG-30.400.54
450	477	BG-30.450.11	BG-30.450.14	-	-
500	527	BG-30.500.11	BG-30.500.14	BG-30.500.9006	BG-30.500.54

Typ BG-40

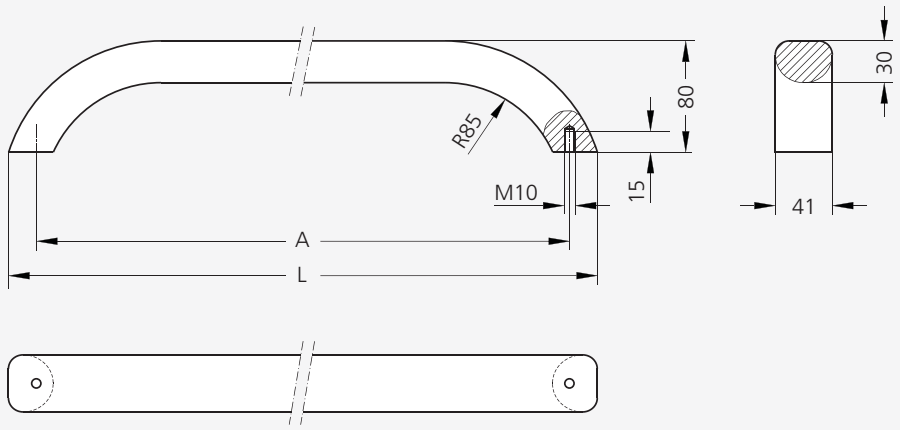

Hinweis: Äußere Maße können fertigungsbedingt abweichen.
Note: Outer dimensions may deviate depending on production.

		Eloxalausführung Anodizing version		Economy	
		naturfarben natural colour	schwarz black	silber silver	schwarz black
A	L	Bestell-Nr. Order no.	Bestell-Nr. Order no.	Bestell-Nr. Order no.	Bestell-Nr. Order no.
500	540	BG-40.500.11	BG-40.500.14	-	-
600	640	BG-40.600.11	BG-40.600.14	BG-40.600.9006	BG-40.600.54
700	740	BG-40.700.11	BG-40.700.14	-	-
800	840	BG-40.800.11	BG-40.800.14	BG-40.800.9006	BG-40.800.54

Alle Maße in mm. / All dimensions in mm.

Economy
Handles

Handles with simplified surface treatment as a cost-effective alternative to our standard products. Silver or black powder coated.

Elektropolier-Automat mit davor befindlicher manueller Anlage
Automatic electropolishing plant with manual plant in front

Edelstahl-Griffe
Stainless Steel Handles

Edelstahl-Griffe (s.a. Griffe aus Einzelelementen)
Stainless Steel Handles (see also handles of single components)

	Anschraub-abstände Fitting centre distance (mm)	Werkstoff Material	Mindest-tragkraft Minimum Stress resistance (N)	See-wasser-beständig Seawater Resistant (1.4404 Stainless Steel 316L)	Typen-kenn-ziffer Order code	Seite Page
	64 – 350	– aus Rund-Edelstahl, ø 8, ø 10, ø 15, ø 20 – of round bar stainless steel, ø 8, ø 10, ø 15, ø 20	1.000	●	VA	140 141
	100 – 350	– aus Oval-Edelstahl – of oval shaped stainless steel	>1.000	●	EO	142 143
	100 – 350	– aus Flach-Oval-Profil – flat oval profile	>1.000	●	EF	144
	120 – 180	– aus Rund-Edelstahl ø 12 – of round bar stainless steel, ø 12	> 1.000	●	EM	145
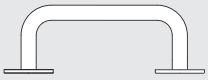	200 300	– aus Rund-Edelstahl ø 20, ø 25 – of round bar stainless steel, ø 20, ø 25	> 2.000	●	EM	146
	150 – 300	– aus Rund-Edelstahl, ø 15 + ø 20 – of round bar stainless steel, ø 15 + ø 20	>1.000	●	EB	147
	250 300	– aus Rund-Edelstahl, ø 20 Griffschenkel aus Rund-Edelstahl, ø 30 – of round bar stainless steel, ø 20 shanks of round bar stainless steel, ø 30	>1.000	●	VG	148
	100 – 600	– Klappgriff aus Rund-Edelstahl ø 10 + ø 20 – Collapsible handles of round bar stainless steel ø 10 + ø 20	500		EK	149
	60 – 130	– aus Profil-Edelstahl – of profiled stainless steel	500	●	EL	150
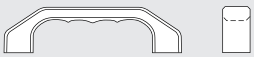	140 180	– aus Edelstahl Feinguss – of stainless steel precision casting	>1.000	●	EG	151
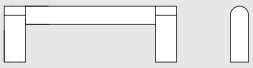	100 – 180	– Steg aus Rund-Edelstahl ø 12 – Ledge of round bar stainless steel, ø 12	> 500	●	UG	152

Edelstahl-Griffe (s.a. Griffe aus Einzelelementen)
Stainless Steel Handles (see also handles of single components)

	Anschraub-abstände Fitting centre distance (mm)	Werkstoff Material	Mindest-tragkraft Minimum Stress resistance (N)	See-wasser-beständig Seawater Resistant (1.4404 Stainless Steel 316L)	Typen-kenn-ziffer Order code	Seite Page
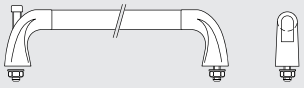	200 – 400	– aus Edelstahl-Feinguss und Edelstahlrohr – of stainless steel precision casting and stainless steel tube	>1.000		EU	153
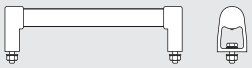	200 – 600	– aus Edelstahl-Feinguss und Edelstahlrohr – of stainless steel precision casting and stainless steel tube	>1.000	●	ES	154 155
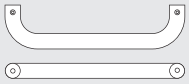	350 500	– aus Edelstahlrohr, ø 33 – of stainless steel tube, ø 33	>1.000		ER	156 157
	300	– aus Edelstahlrohr, ø 33 – of stainless steel tube, ø 33	>1.000		ER	156 157
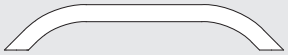	450 – 800	– aus Edelstahlrohr, ø 30 – of stainless steel tube, ø 30	>1.000	●	ER	159
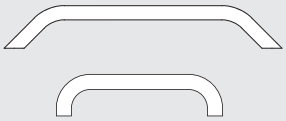	200 – 900	– aus Edelstahlrohr, ø 20, ø 25 – of stainless steel tube, ø 20, ø 25	>1.000	●	ER	160 161
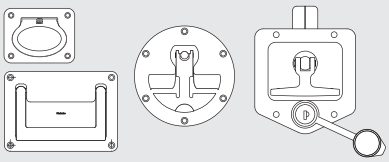	s. Katalog see catalog	– Schalen-Klappgriff aus Edelstahl – Collapsible tray handles of stainless steel	200	●	EE	162 163 164 165
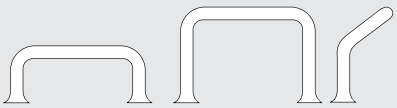	100 – 200	– aus Rund-Edelstahl, ø 10 + ø 15 – of round bar stainless steel, ø 10 + ø 15	>1.000		ET	263

Rohde

VA

Edelstahl-Griffserie VA

Für den medizinischen Bereich, Laborgeräte und hohe chemische Beanspruchung.

Werkstoff und Oberfläche:
Rund-Edelstahl;
Werkstoff-Nr. 1.4404.

Ausführung 31:
Oberfläche halbglänzend gleitgeschliffen.

Ausführung 33:
Oberfläche geschliffen und mattglänzend gebürstet.

Lieferumfang:
Griffausführung **F** inkl. Edelstahl-Zylinderschrauben mit Innensechskant DIN 912, M8 x 40, Muttern DIN 934 und Unterlegscheiben DIN 125.

Griffausführung **R** inkl. Edelstahl-Sechskantschrauben DIN 933 und Unterlegscheiben DIN 125.

Abschlussscheiben optional für alle Grifftypen, Ausführung wie Abbildung.

Tragkraft:
min. 1.000 N.

Hinweis:
Andere Abmessungen auf Anfrage.

Laborstromversorgung
Laboratory power supply

1.4404
Stainless Steel
316L
Seawater Resistant

Ausführung R
Version R

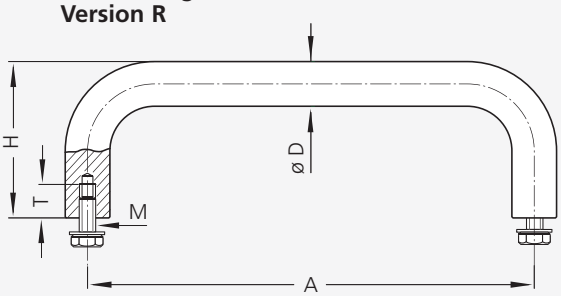

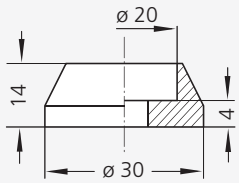

Edelstahl-Abschlussscheibe
für ø 20
Stainless steel cover plate
for ø 20

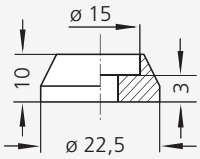

Edelstahl-Abschlussscheibe
für ø 15
Stainless steel cover plate
for ø 15

Ausführung F
Version F

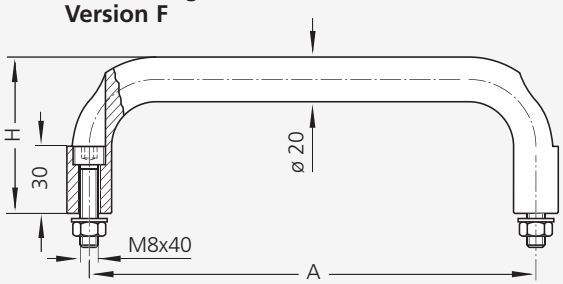

Ausführung F (Abschlussscheibe optional)
Version F (cover plate optional)

Clean Line Ausführung siehe Typ ET auf Seite 235
Clean Line Version look at type ET on page 235

Stainless Steel Handle Series VA

For the medical technology, laboratory instruments and high chemical resistance.

Material:
Stainless steel rod;
material no. 1.4404 (316L).

Version 31:
Surface vibration ground with a half-matt finish.

Version 33:
Surface polished and brushed with dull bright finish.

Scope of delivery:
Handle version **F** including stainless steel cheese head screws with hexagon sockets DIN 912, M8 x 40, nuts DIN 934 and washers DIN 125.

Handle version **R** including stainless steel hexagon head screws DIN 933 and washers DIN 125.

Cover plates optional for all handle types, version as on the picture.

Stress resistance:
min. 1.000 N.

Note:
Other dimensions on request.

Ausführung **Version**	D	Bestell-Nr. Order no.	A	H	M	T
R für rückseitiges Anschrauben screw attachment from behind	ø 8	VA-08.R064.31	64	35	M5 x 10	10
		VA-08.R088.31	88			
		VA-08.R100.31	100			
		VA-08.R120.31	120			
	ø 10	VA-10.R100.31	100	40	M5 x 10	10
		VA-10.R120.31	120			
		VA-10.R180.31	180			
		VA-10.R250.31	250			
		VA-10.R300.31	300			
		VA-10.R350.31	350			
	ø 15	VA-15.R150.33	150	55	M6 x 12	12
		VA-15.R200.33	200			
		VA-15.R250.33	250			
		VA-15.R300.33	300			
		VA-15.R350.33	350			
	ø 20	VA-20.R200.33	200	70	M8 x 16	16
		VA-20.R250.33	250			
		VA-20.R300.33	300			
		VA-20.R350.33	350			
F für frontseitiges Anschrauben screw attachment from the front	ø 20	VA-20.F200.33	200	70	M8 x 40	
		VA-20.F250.33	250			
		VA-20.F300.33	300			
		VA-20.F350.33	350			
Edelstahl-Abschlussscheibe Stainless steel cover plates	ø 8	VA-08.000.31	Packung à 20 Stück Pack of 20 pieces			
	ø 10	VA-10.000.31				
	ø 15	VA-15.000.31	Packung à 2 Stück Pack of 2 pieces			
	ø 20	VA-20.000.31				

Alle Maße in mm. / All dimensions in mm.

Rohde

EO

Edelstahl-Griffserie EO

Werkstoff und Oberfläche:
Oval-Profiledelstahl aus zwei verschiedenen Edelstahlsorten aus Werkstoff 1.4307 oder 1.4404.

Ausführung A:
Oberfläche geschliffen und mattglänzend gebürstet.

Ausführung B:
Oberfläche geschliffen, gestrahlt und mattglänzend elektropoliert.

Ausführung C:
Oberfläche geschliffen, gebürstet und elektropoliert.

Tragkraft:
min. 1.000 N.

Hinweis:
Andere Abmessungen auf Anfrage.

1.4404
Stainless Steel
316L
Seawater Resistant

Aluminium Ausführung s. S. 120, 121.
Aluminium version see page 120, 121.

Clean Line Ausführung s. S. 245.
Clean Line version see page 245.

Typ EO-20

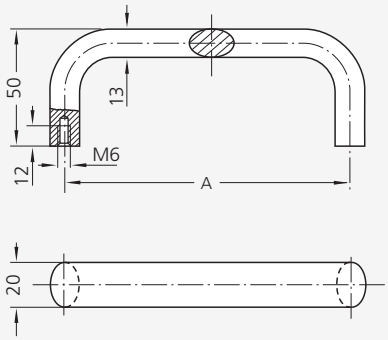

Typ EO-26

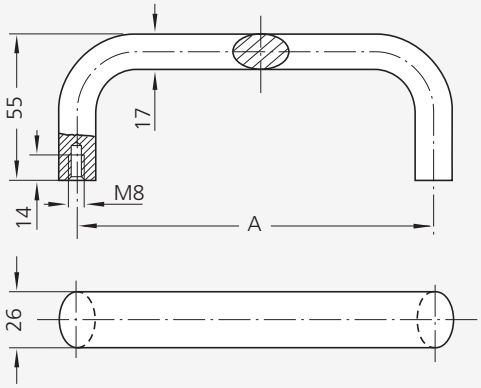

		Material 1.4307 / 304L			Material 1.4404 / 316L		
		Ausführung A Version A	**Ausführung B Version B**	**Ausführung C Version C**	**Ausführung A Version A**	**Ausführung B Version B**	**Ausführung C Version C**
Typ	A*	Bestell-Nr. Order no.	Bestell-Nr. Order no.	Bestell-Nr. Order no.	Bestell-Nr. Order no.	Bestell-Nr. Order no.	Bestell-Nr. Order no.
EO-20	100	EO-20.100.31	EO-20.100.36	-	EO-20.100.41	EO-20.100.46	-
	120	EO-20.120.31	EO-20.120.36	-	EO-20.120.41	EO-20.120.46	-
	160	EO-20.160.31	EO-20.160.36	-	EO-20.160.41	EO-20.160.46	-
	180	EO-20.180.31	EO-20.180.36	-	EO-20.180.41	EO-20.180.46	-
EO-26	120	-	EO-26.120.36	EO-26.120.38	-	EO-26.120.46	EO-26.120.48
	160	-	EO-26.160.36	EO-26.160.38	-	EO-26.160.46	EO-26.160.48
	180	-	EO-26.180.36	EO-26.180.38	-	EO-26.180.46	EO-26.180.48
	250	-	EO-26.250.36	EO-26.250.38	-	EO-26.250.46	EO-26.250.48
	350	-	EO-26.350.36	EO-26.350.38	-	EO-26.350.46	EO-26.350.48

*Andere Grifflängen auf Anfrage / Other handle lengths on request

1.4404
Stainless Steel
316L
Seawater Resistant

Rohde

EO

Stainless Steel Handle Series EO

Material and surface:
Oval-profiled stainless steel made of two different stainless steel grades made of material 1.4307 (304L) or 1.4404 (316L).

Version A:
Surface vibration ground with a half-matt finish.

Version B:
Surface ground, blasted and electropolished with a half-matt finish.

Version C:
Surface ground, brushed and electropolished.

Stress resistance:
min. 1.000 N.

Note:
Other handle lengths on request.

Typ EO-20.F

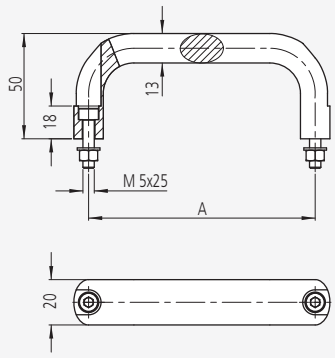

Typ EO-26.F

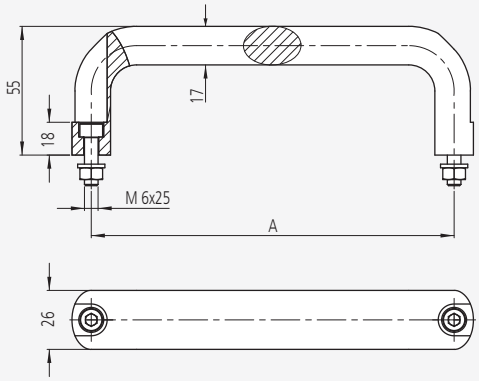

		Material 1.4307 / 304L			Material 1.4404 / 316L		
		Ausführung A Version A	**Ausführung B Version B**	**Ausführung C Version C**	**Ausführung A Version A**	**Ausführung B Version B**	**Ausführung C Version C**
Typ	A*	Bestell-Nr. Order no.	Bestell-Nr. Order no.	Bestell-Nr. Order no.	Bestell-Nr. Order no.	Bestell-Nr. Order no.	Bestell-Nr. Order no.
EO-20.F	100	EO-20.F100.31	EO-20.F100.36	-	EO-20.F100.41	EO-20.F100.46	-
	120	EO-20.F120.31	EO-20.F120.36	-	EO-20.F120.41	EO-20.F120.46	-
	160	EO-20.F160.31	EO-20.F160.36	-	EO-20.F160.41	EO-20.F160.46	-
	180	EO-20.F180.31	EO-20.F180.36	-	EO-20.F180.41	EO-20.F180.46	-
EO-26.F	120	-	EO-26.F120.36	EO-26.F120.38	-	EO-26.F120.46	EO-26.F120.48
	160	-	EO-26.F160.36	EO-26.F160.38	-	EO-26.F160.46	EO-26.F160.48
	180	-	EO-26.F180.36	EO-26.F180.38	-	EO-26.F180.46	EO-26.F180.48
	250	-	EO-26.F250.36	EO-26.F250.38	-	EO-26.F250.46	EO-26.F250.48
	350	-	EO-26.F350.36	EO-26.F350.38	-	EO-26.F350.46	EO-26.F350.48

*Andere Grifflängen auf Anfrage / Other handle lengths on request

Alle Maße in mm. / All dimensions in mm.

Rohde

EF

Edelstahl-Griffserien EF

Formschöne Bügelgriffe für alle Bereiche mit hoher korrosiver bzw. chemischer Beanspruchung.

Werkstoff:
Profil-Edelstahl; Werkstoff-Nr. 1.4404.

Ausführung A:
Oberfläche halbglänzend gleitgeschliffen.

Ausführung B:
Oberfläche gleitgeschliffen, gestrahlt und mattglänzend elektropoliert.

Lieferumfang:
Einschließlich Edelstahl-Sechskantschrauben DIN 933 und Unterlegscheiben DIN 125.

Tragkraft:
min. 1.000 N.

Hinweis:
Andere Abmessungen auf Anfrage.

Stainless Steel Handle Series EF

Attractively shaped handles for all applications, with high corrosive and chemical resistance.

Material:
Profiled stainless steel; Material no. 1.4404 (316L).

Version A:
Surface vibration ground with a half-matt finish.

Version B:
Surface vibration ground, blasted and electropolished with a half-matt finish.

Scope of delivery:
Includes high-grade steel hexagonal head screws DIN 933, and washes DIN 125.

Stress resistance:
min. 1.000 N

Note:
Other dimensions on request.

1.4404
Stainless Steel
316L
Seawater Resistant

Aluminium Ausführung s. S. 118, 119.
Aluminium version see page 118, 119.

Clean Line Ausführung s. S. 246.
Clean Line version see page 246.

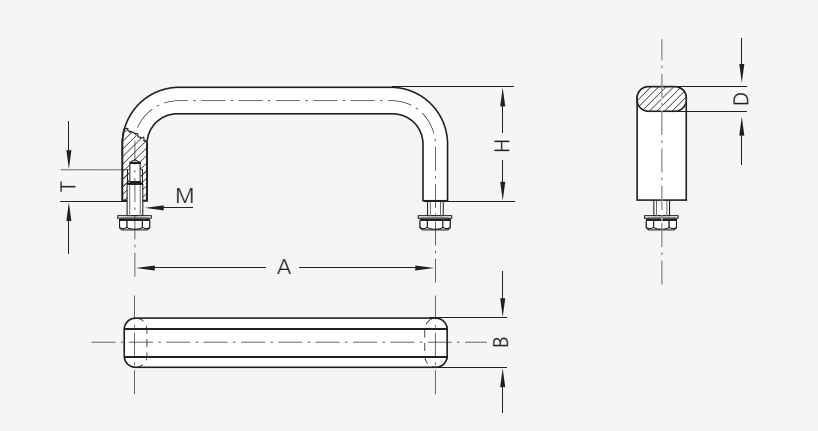

Schmale Ausführung / Narrow version

B	A	Ausführung A Version A Bestell-Nr. / Order no.	Ausführung B Version B Bestell-Nr. / Order no.	M	T	H	D
12	100	EF-12.100.31	EF-12.100.36	M5 x 10	10	40	8
	120	EF-12.120.31	EF-12.120.36				
	150	EF-12.150.31	EF-12.150.36				
	180	EF-12.180.31	EF-12.180.36				
	250	EF-12.250.31	EF-12.250.36				
	350	EF-12.350.31	EF-12.350.36				
Breite Ausführung / Wide version							
19,5	100	EF-19.100.31	EF-19.100.36	M6 x 12	12	45	10
	120	EF-19.120.31	EF-19.120.36				
	150	EF-19.150.31	EF-19.150.36				
	180	EF-19.180.31	EF-19.180.36				
	250	EF-19.250.31	EF-19.250.36				
	350	EF-19.350.31	EF-19.350.36				

1.4404
Stainless Steel
316L
Seawater Resistant

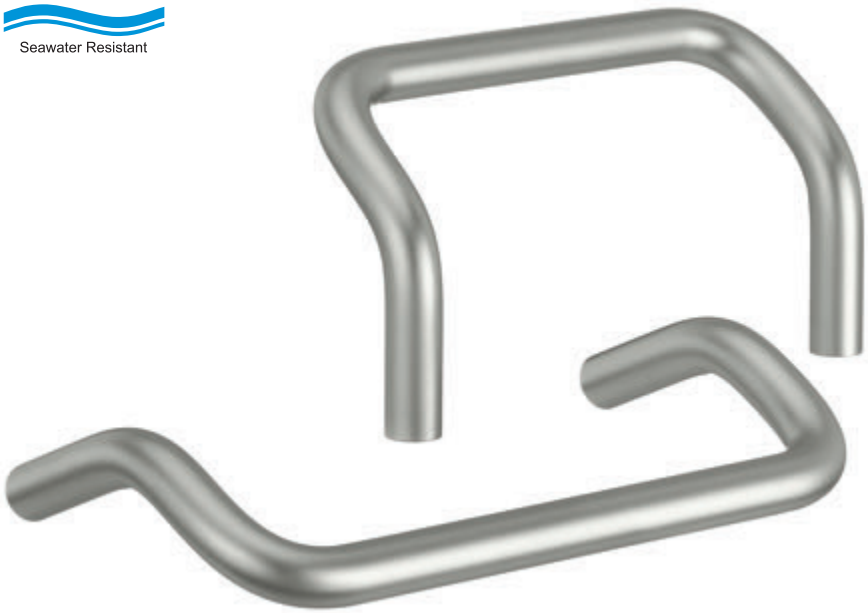

Aluminium Ausführung s. S. 117.
Aluminium version see page 117.

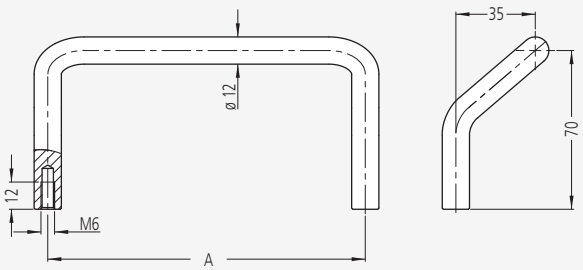

A*	Bestell-Nr. Order no.
120	EM-12.120.46
140	EM-12.140.46
160	EM-12.160.46
180	EM-12.180.46

*Andere Grifflängen auf Anfrage
Other handle lengths on request

Alle Maße in mm. / All dimensions in mm.

Rohde

EM

Edelstahl-Griffserie EM

Werkstoff und Oberfläche:
Rund-Edelstahl aus Werkstoff 1.4404. Oberfläche gleitgeschliffen, gestrahlt und mattglänzend elektropoliert.

Tragkraft:
min. 1.000 N.

Hinweis:
Andere Abmessungen auf Anfrage.

Stainless Steel Handle Series EM

Material and surface:
Round stainless steel material no. 1.4404 (316L). Surface vibration ground, blasted and electropolished with a half-matt finish.

Stress resistance:
min. 1.000 N.

Note:
Other handle lengths on request.

Rohde

EM

1.4404
Stainless Steel
316L
Seawater Resistant

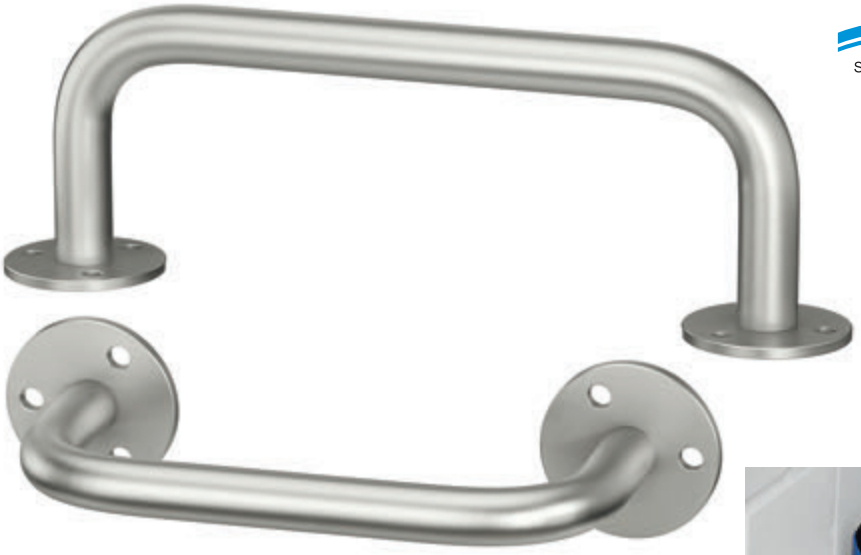

Griffserie EM

Werkstoff und Oberfläche:
Griff aus Rund-Edelstahl 1.4404 mit gestrahlter und mattglänzend elektropolierter Oberfläche.

Tragkraft:
min. 2.000 N.

Lieferumfang:
Inkl. Zylinderschrauben mit Innensechskant M8 x 35 DIN 912 aus Edelstahl.

Handle Series EM

Material and surface:
Handle made of round bar stainless steel 1.4404 (316L) with blasted and matt polished electropolished surface.

Stress resistance:
min. 2.000 N

Scope of delivery:
Incl. DIN 912 socket head cap screws M8 x 35 made of stainless steel.

Typ EM-20

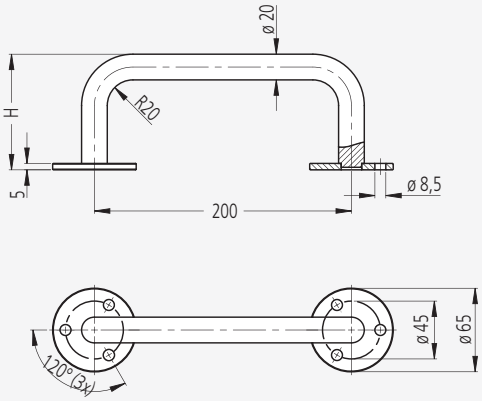

D	H	Bestell-Nr. Order no.
ø 20	75	EM-20.200.075.46
	90	EM-20.200.090.46

Typ EM-25

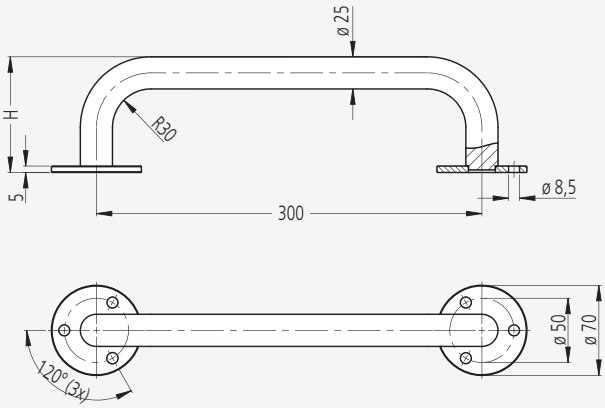

D	H	Bestell-Nr. Order no.
ø 25	90	EM-25.300.090.46
	120	EM-25.300.120.46

EB

Edelstahl-Griffserien EB

Für Maschinen und alle technischen Bereiche wo höchste Belastbarkeit gefordert wird.

Werkstoff und Oberfläche:
Rund-Edelstahl Werkstoff-Nr. 1.4404; geschliffen und mattglänzend gebürstet.

Lieferumfang:
Griffausführungen **EB-15.R** und **EB-20.R** inkl. Sechskantschrauben DIN 933 und Unterlegscheiben DIN 125; Ausführung **EB-20.F** inkl. Montageadapter, Muttern DIN 934 und Unterlegscheiben DIN 125 aus Edelstahl.

Tragkraft:
min. 1.000 N.

Hinweis:
Andere Abmessungen auf Anfrage.

Stainless Steel Handle Series EB

For machines and all technical areas where maximum load-bearing capacity is required.

Material and surface:
Round stainless steel material no. 1.4404 (316L); ground and brushed with a half-matt finish.

Scope of delivery:
Handle versions **EB-15.R** and **EB-20.R** including hexagon screws DIN 933 and washers DIN 125;
Version **EB-20.F** including mounting adapter, nuts DIN 934 and washers DIN 125 made of stainless steel.

Stress resistance:
min. 1.000 N.

Note:
Other dimensions on request.

Typ EB-15.R
für rückseitiges Anschrauben

screw attachment from behind

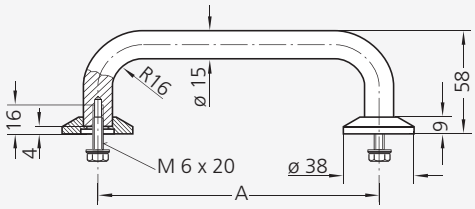

Typ EB-20.R
für rückseitiges Anschrauben

screw attachment from behind

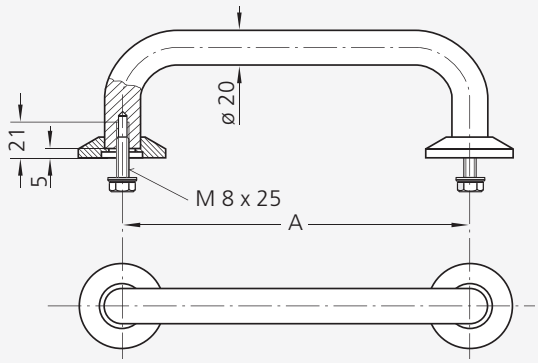

Typ EB-20.F
für frontseitiges Anschrauben

screw attachment from the front

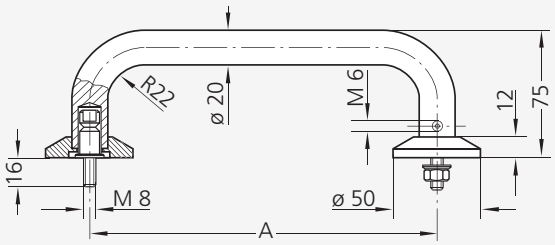

A	Typ EB-15.R Bestell-Nr. / Order no.	Typ EB-20.R Bestell-Nr. / Order no.	Typ EB-20.F Bestell-Nr. / Order no.
150	EB-15.R150.33	-	-
200	EB-15.R200.33	EB-20.R200.33	EB-20.F200.33
250	EB-15.R250.33	EB-20.R250.33	EB-20.F250.33
300	-	EB-20.R300.33	EB-20.F300.33

Alle Maße in mm. / All dimensions in mm.

Rohde

VG

Edelstahl-Griffserie VG-05

Werkstoff und Oberfläche:
Rund-Edelstahl; Werkstoff-Nr. 1.4404; geschliffen und mattglänzend gebürstet.

Konstruktive Merkmale:
Steck-Sicherung der Griffschenkel mit dem Verbindungsbügel durch Gewindestifte M8 aus Edelstahl.

Lieferumfang:
Einschließlich Sechskantschrauben M10 x 20 DIN 933 und Unterlegscheiben DIN 125 aus Edelstahl.

Tragkraft:
min. 1.000 N

Hinweis:
Beliebige Grifflängen auf Anfrage.

Stainless Steel Handle series VG-05

Material and surface:
Round stainless steel; material no. 1.4404 (316L); ground and brushed with dull bright finish.

Design features:
The connecting bow is arrested to the handle shank by a stainless steel grub screw M8.

Scope of delivery:
Including hexagon head screws M10 x 20 DIN 933 and stainless steelwashers DIN 125.

Stress resistance:
min. 1.000 N.

Note:
Any desired handle lengths on request.

1.4404
Stainless Steel
316L
Seawater Resistant

Weitere Ausführungsarten s. a. Seite 28, 29, 68, 69.
For other versions look at page 28, 29, 68, 69.

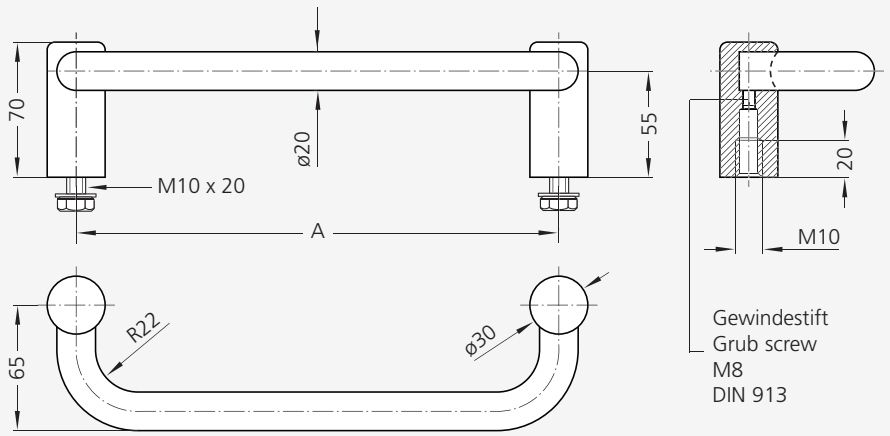

Typ	A	Bestell-Nr. Order no.
VG-05	250	VG-05.250.33
	300	VG-05.300.33

Edelstahl-Klappgriffe EK

Werkstoff und Oberfläche:
Einzelteile aus Rund-Edelstahl, Werkstoff-Nr. 1.4305; halbglänzende Oberfläche.

Konstruktive Merkmale:
Federarretierung in beiden Endstellungen.

Tragkraft:
min. 500 N.

Lieferumfang:
Lieferung einschließlich Unterlegscheiben und Muttern aus Edelstahl.

Stainless Steel Collapsible Handles EK

Material and surface:
All components made of round bar stainless steel, material no. 1.4305; half-matt gloss surface.

Design features:
Spring-arrestment in both end positions. One-piece pivot bushing.

Stress resistance:
min. 500 N.

Scope of delivery:
Including washers and nuts of stainless steel.

Typ EK-10

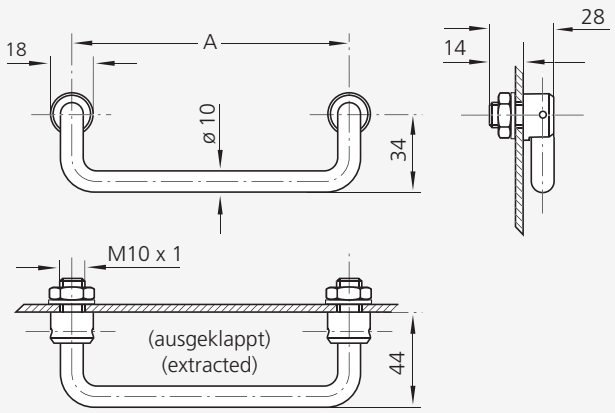

Hochglanzverchromte Ausführung (Typ MK) s. S. 198.
Chromium-plated version (type MK) see page 198.

A	Bestell-Nr. Order no.
100	EK-10.100.31
120	EK-10.120.31
180	EK-10.180.31

Typ EK-20

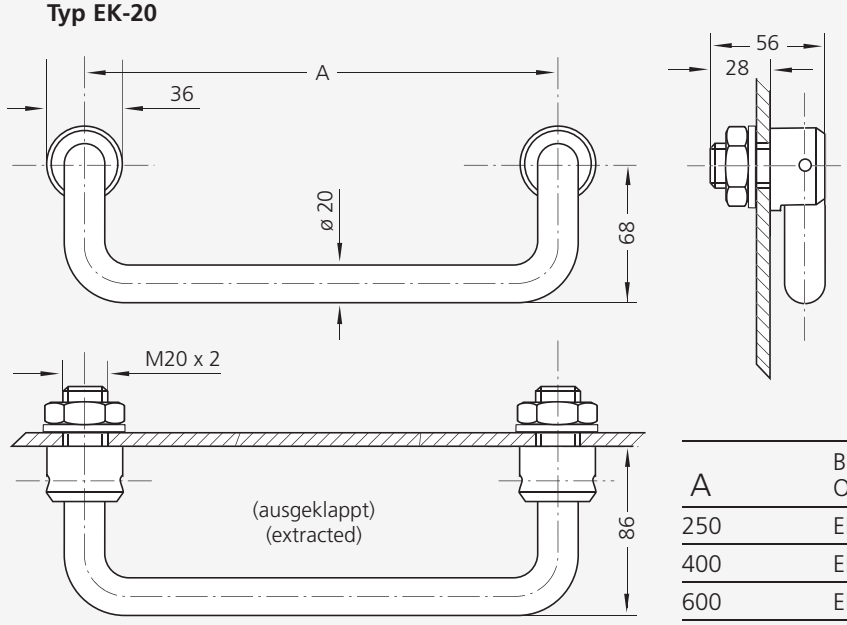

A	Bestell-Nr. Order no.
250	EK-20.250.33
400	EK-20.400.33
600	EK-20.600.33

Alle Maße in mm. / All dimensions in mm.

Rohde

EL

Edelstahl-Leistengriffe EL

Werkstoff und Oberfläche:
Profil-Edelstahl; Werkstoff-Nr. 1.4404); gestrahlt und mattglänzend elektropoliert.

Tragkraft:
min. 500 N.

Hinweis:
Beliebige andere Grifflängen auf Anfrage.

Stainless Steel Ledge Handles EL

Material and surface:
Profiled stainless steel; material no. 1.4404 (316L); blasted and electropolished with a half-matt finish.

Stress resistance:
min. 500 N.

Note:
Any other handle lengths available on request.

1.4404
Stainless Steel
316L
Seawater Resistant

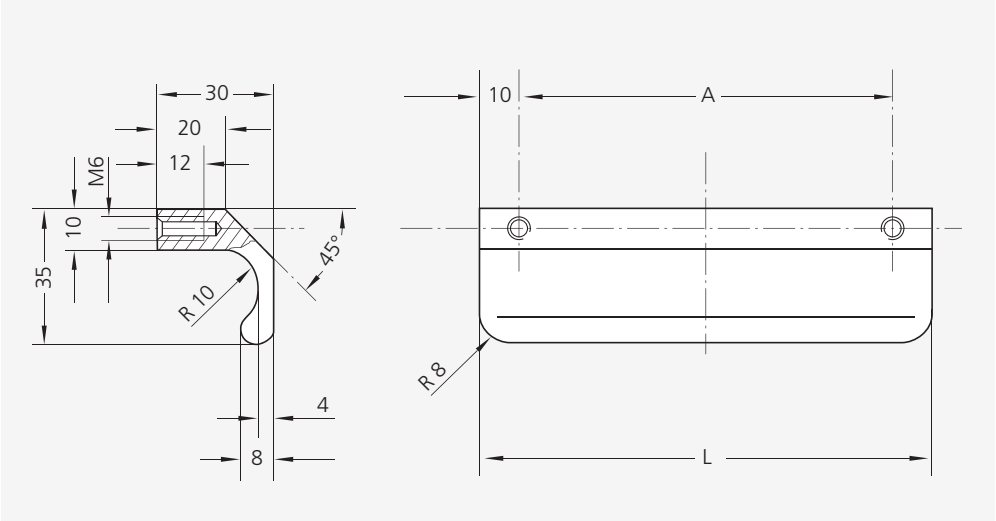

A	L	Bestell-Nr. / Order no.
60	80	EL-35.060.36
80	100	EL-35.080.36
100	120	EL-35.100.36
130	150	EL-35.130.36
Profil-Material, 1 m Profile material, 1 m		EL-35.001.36

Typ EG-1F

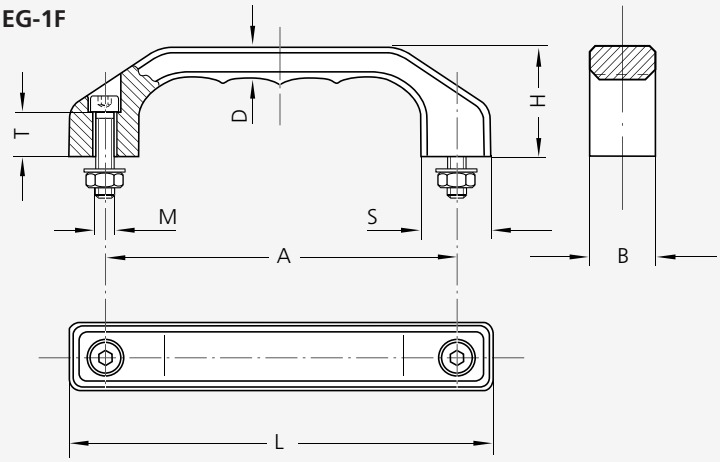

Typ EG-1R

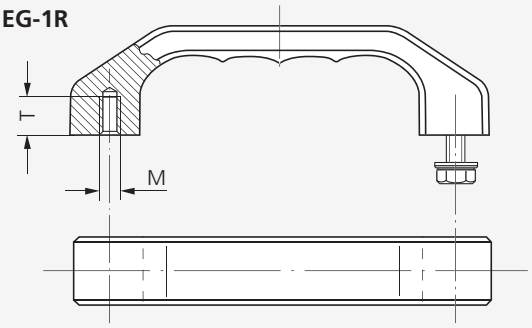

Rohde

EG

Edelstahl-Griffserien EG

Massive Ausführung im gleichen Industriedesign wie die Aluminium-Griffserie AG (s. a. Seite 126).

Werkstoff und Oberfläche:
Edelstahl-Feinguss; Werkstoff-Nr. 1.4404; gestrahlt und mattglänzend elektropoliert. Befestigungsmaterial aus Edelstahl.

Tragkraft:
min. 1.000 N.

Lieferumfang:
EG-1F inkl. Zylinderschrauben mit Innensechskant DIN 912, Muttern DIN 934 und Unterlegscheiben DIN 125.

EG-1R inkl. Sechskantschrauben DIN 933 und Unterlegscheiben DIN 125.

Stainless Steel Handle Series EG

Solid version in the same industrial design to the aluminium handle series AG (s. a. page 126).

Material and surface:
Stainless steel precision casting; material no. 1.4404 (316L). Blasted and electropolished with a half-matt finish. Fixing material made of stainless steel.

Stress resistance:
min. 1.000 N.

Scope of delivery:
EG-1F including cheese head screws with hexagon sockets DIN 912, nuts DIN 934 and washers DIN 125.

EG-1R including hexagon head screws DIN 933 and washers DIN 125.

		Typ EG-1F für frontseitiges Anschrauben screw attachment from the front		Typ EG-1R für rückseitiges Anschrauben screw attachment from behind						
A	L	Bestell-Nr. / Order no.	M	Bestell-Nr. / Order no.	M	T	H	B	D	S
140	170	EG-1F.140.36	M 8 x 30	EG-1R.140.36	8 x 18	15	45	25	12	28
180	218	EG-1F.180.36	M 10 x 40	EG-1R.180.36	10 x 20	18	58	32	15	36

Alle Maße in mm. / All dimensions in mm.

Rohde

UG

Griffserie UG-08

Werkstoff und Oberfläche:
Griffschenkel und Griffsteg aus Edelstahl 1.4404. Oberfläche gleitgeschliffen, gestrahlt und mattglänzend elektropoliert.

Tragkraft:
min. 500 N.

Hinweis:
Beliebige Grifflängen auf Anfrage.

Handle Series UG-08

Material and surface:
Handle shanks and handle ledge made of stainless steel 1.4404 (316L). Surface vibration ground, blasted and electropolished with a semi-gloss finish.

Stress resistance:
min. 500 N.

Note:
Any desired handle lengths on request.

1.4404
Stainless Steel
316L
Seawater Resistant

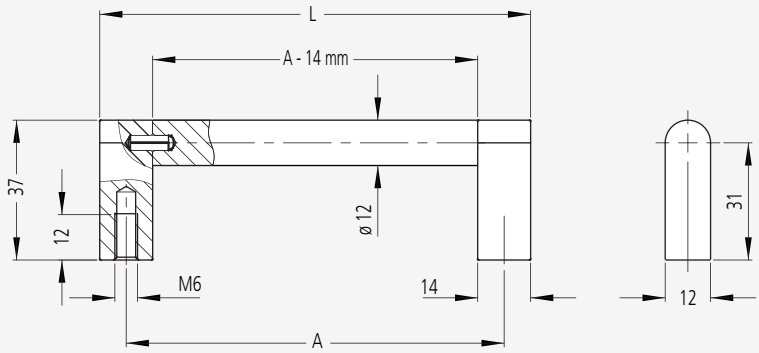

A*	L	Bestell-Nr. Order no.
100	114	UG-08.100.36
120	134	UG-08.120.36
140	154	UG-08.140.36
160	174	UG-08.160.36
180	194	UG-08.180.36

* Andere Grifflängen auf Anfrage
Other handle lengths on request

Typ EU-20.F

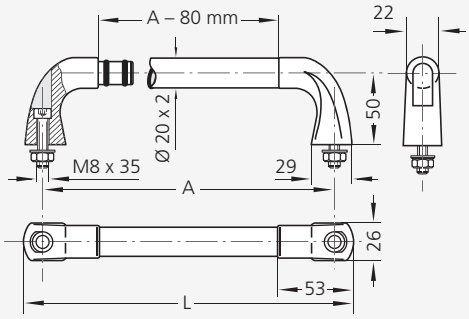

Typ EU-20.R

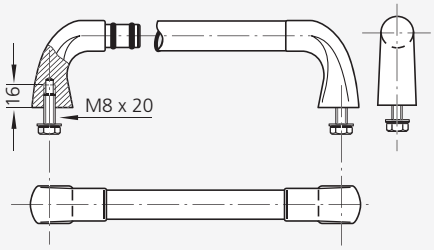

		Typ EU-20.F für frontseitiges Anschrauben screw attachment from the front		**Typ EU-20.R** für rückseitiges Anschrauben screw attachment from behind	
		Ausführung A **Version A** Rohr geschliffen tube ground	**Ausführung B** **Version B** Rohr mit Kunststoffüberzug tube with plastic cover	**Ausführung A** **Version A** Rohr geschliffen tube ground	**Ausführung B** **Version B** Rohr mit Kunststoffüberzug tube with plastic cover
A	L	Bestell-Nr. Order no.	Bestell-Nr. Order no.	Bestell-Nr. Order no.	Bestell-Nr. Order no.
200	226	EU-20.F200.A	EU-20.F200.B	EU-20.R200.A	EU-20.R200.B
250	276	EU-20.F250.A	EU-20.F250.B	EU-20.R250.A	EU-20.R250.B
300	326	EU-20.F300.A	EU-20.F300.B	EU-20.R300.A	EU-20.R300.B
350	376	EU-20.F350.A	EU-20.F350.B	EU-20.R350.A	EU-20.R350.B
400	426	EU-20.F400.A	EU-20.F400.B	EU-20.R400.A	EU-20.R400.B

Rohde

EU

Edelstahl-Griffserien EU

Werkstoff und Oberfläche:
Massiver Griffschenkel aus Feinguss G-X7 CrNiMoNb 18 10; Werkstoff-Nr. G 4581. Verbindungsrohre und Befestigungsmaterial aus X5 CrNi 18 9; Werkstoff-Nr. 1.4301.

Griffschenkel gestrahlt und mattglänzend elektropoliert.

Verbindungsrohre in der Ausführung **A** feingeschliffen oder in der Ausführung **B** mit geriffeltem Kunststoffüberzug.

Lieferumfang:
EU-20.F inkl. Zylinderschrauben mit Innensechskant M8 x 35 DIN 912, Muttern DIN 934 und Unterlegscheiben DIN 125.

EU-20.R inkl. Sechskantschrauben DIN 933 und Unterlegscheiben DIN 125.

Tragkraft:
min. 1.000 N.

Hinweis:
Beliebige weitere Grifflängen auf Anfrage.

Stainless Steel Handle Series EU

Material and surface:
Solid handle shank made from precision cast G-X7 CrNiMoNb 18 10; material no. G 4581.

Connection tube and fixing material made of X5 CrNi 18 9; material no. 1.4301.

Handle shanks blasted and electropolished with a half-matt finish.

Connection tube precision ground in design **A** or with a grooved plastic coating in design **B**.

Scope of delivery:
EU-20.F incl. DIN 912 socket head cap screws M8 x 35, DIN 934 nuts and DIN 125 washers.
EU-20.R incl. DIN 933 hexagon head cap screws and DIN 125 washers.

Stress resistance:
min. 1.000 N.

Note:
Any desired handle lengths on request.

Rohde

ES

Edelstahl-Griffserie ES

Universell einsetzbare Edelstahlgriffe, zusammensteckbar, für beliebige Anschraubabstände. Insbesondere auch geeignet für die Nahrungsmittelindustrie.

Werkstoff und Oberfläche:
Griffschenkel aus Feinguss; Werkstoff-Nr. 1.4404. Verbindungsrohre und Befestigungsmaterial aus Edelstahl.

Verbindungsrohre glatt geschliffen und gebürstet.
Griffschenkel gestrahlt und mattglänzend elektropoliert.

Klemm- und Dichtungsring aus Silikon-Kautschuk in Lebensmittelgüte. Längerfristig temperaturbeständig von -60 °C bis +200 °C.

Konstruktive Vorteile:
Spritzwasserdichte Rohr-Schenkel-Verbindung.
Zusätzliche Rohrklemmung durch Gewindestift mit Innensechskant. Anschraubmöglichkeit von vorn und hinten. Reinigungsfreundlich.

Standard-Verschraubung:
Für Schraubmontage von vorn oder hinten.
Griffschenkel einschließlich Sechskantschrauben M8 x 25 DIN 933, Muttern DIN 934 und Unterlegscheiben DIN 125. Ferner Gewindestifte M6 x 6 DIN 913 zur Rohrfixierung sowie Klemm- und Dichtungsringen.

Sicherheits-Verschraubung:
für Außentüren, Schraubmontage von hinten.
Lieferumfang wie bei Standardausführung, jedoch mit Flachrundschrauben M8 x 25, DIN 603.

Tragkraft:
min. 1.000 N.

Hinweis:
Beliebige Grifflängen auf Anfrage.

Griffe aus Aluminium- oder Edelstahlrohr mit Kunststoffschenkeln siehe auch Typ RR und RS auf Seite 48–52.

Handles of aluminium- or stainless steel tube with shanks of polyamide see also type RR and RS on page 48–52.

Griff mit Sicherheits-Verschraubung
Handle with safety screwing

Werkbild:
becker^{S} bester GmbH
D-37176 Lütgenrode
Fruchtsaft-Abfüllanlage mit Edelstahlgriffen Typ ES und Kunststoffgriffen Typ RG

Picture made by:
becker^{S} bester GmbH
D-37176 Lütgenrode
Fruit juice bottling machine with stainless steel handles type ES and plastic handles type RG

Werkbild / Picture made by:
Bernstein GmbH & Co.
D-32457 Porta Westfalica

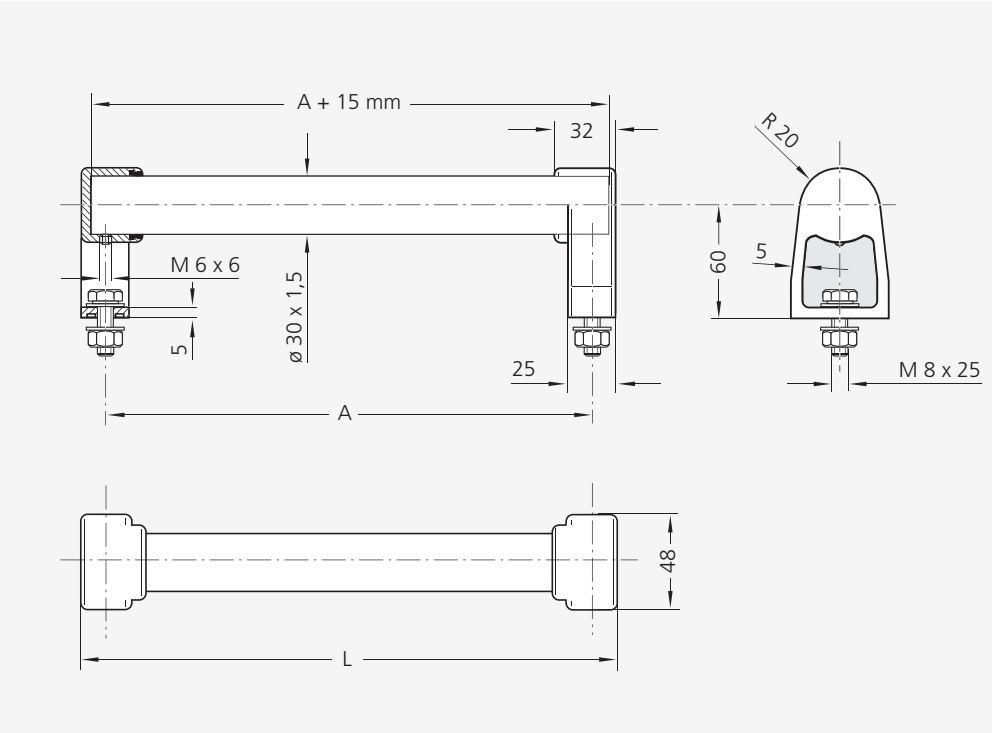

A	L	Standard-Griffe Standard handles Bestell-Nr. / Order no.	Sicherheits-Griffe Safety handles Bestell-Nr. / Order no.
200	225	ES-30.200.ST	ES-30.200.SI
250	275	ES-30.250.ST	ES-30.250.SI
300	325	ES-30.300.ST	ES-30.300.SI
350	375	ES-30.350.ST	ES-30.350.SI
400	425	ES-30.400.ST	ES-30.400.SI
500	525	ES-30.500.ST	ES-30.500.SI
600	625	ES-30.600.ST	ES-30.600.SI

Einzelteile / Single components

Artikel Item	Standard-Verschraubung Standard screwing Bestell-Nr. / Order no.	Sicherheits-Verschraubung Safety screwing Bestell-Nr. / Order no.
Griffschenkel, 1 Stück Handle shank, 1 piece	ES-30.000.ST	ES-30.000.SI
Verbindungsrohr, 1 m Connection tube, 1 m	ES-30.001.33	

Alle Maße in mm. / All dimensions in mm.

Rohde

ES

Stainless Steel Handle Series ES

High-grade stainless steel handles for universal use, fit together for any bore clearances. Particularly suitable also for the food industry.

Material and surface:
Handle shank made of precision casting; material no. 1.4404 (316L).
Connecting tubes and fixing material made of stainless steel. Clamping and packing ring of silicon rubber in food quality.

Connection tubes finish ground and brushed.
Handle shanks glass blasted and electropolished with a half-matt finish.

Long term temperature resistance from -60 °C to +200 °C.

Design advantages:
Splash proof tube-shank connection. Additional tube clamping through allen set screw.
Can be screwed on from front or behind. Easy to clean.

Standard screwing:
For screw attachment from in front or behind. Handle shanks including hexagon screws M8 x 25 DIN 933, nuts DIN 934 and washers DIN 125.
Furthermore hexagon socket screws M6 x 6 DIN 913 for tube fixation just as clamping and packing rings.

Safety screwing:
For entrance doors, screw-attachment from behind.
Scope of supply same as standard version, however with cup square bolts M8 x 25 DIN 603.

Stress resistance:
min. 1.000 N.

Note:
Any desired handle lengths on request.

Rohde

ER

Edelstahl-Rohrgriffe ER

Werkstoff und Oberfläche:
Edelstahl-Rohr, Werkstoff-Nr. 1.4301; Innenteile aus Edelstahl Werkstoff-Nr. 1.4305; glatt geschliffen und gebürstet.

Konstruktive Merkmale:
Die Befestigungstechnik der Rohde-Grifftypen ER lässt ihre Verwendung als Einzelgriff zu, oder als Doppelgriff zur beidseitigen Türmontage.

Zwei M8-Gewindestifte mit Innensechskant sorgen bei den Griffen in der Schenkel-Ausführung **K** für lockerungssicheren Sitz.

Montagehinweise:
Bei allen Doppelgriffen gestattet die mitgelieferte Zylinderschraube mit Innensechskant M10 x 60 DIN 912 die Befestigung an Türen mit einer Türblattstärke von 6 – 20 mm. Der Einsatz längerer Normschrauben ermöglicht die Montage an beliebigen Türdicken.

Bei Eingangstüren sollte sich die Schenkelausführung **K** aus Sicherheitsgründen im Inneren befinden.

Lieferumfang:
Alle Grifftypen in montagefertiger Ausführung inklusiv Befestigungsmaterial in Edelstahl.

Einzelgriffe in Schenkelausführung **G** (mit Gewindeeinsatz): Schraube M10 x 30 DIN 912 mit Unterlegscheibe.

Einzelgriffe in Schenkelausführung **K** (mit Klemmbuchse): Schraube M10 x 40 DIN 912 mit Unterlegscheibe und Mutter.

Doppelgriffe:
Schraube M10 x 60 DIN 912.

Edelstahl-Rosetten mit Kunststoff-Scheiben und Edelstahl-Abdeckkappen.

Tragkraft:
min. 1.000 N.

Hinweis:
Anderer Werkstoff sowie beliebige weitere Grifflängen auf Anfrage.

EDELSTAHL® Rost frei INOX STAINLESS STEEL

Typ ER-33.A

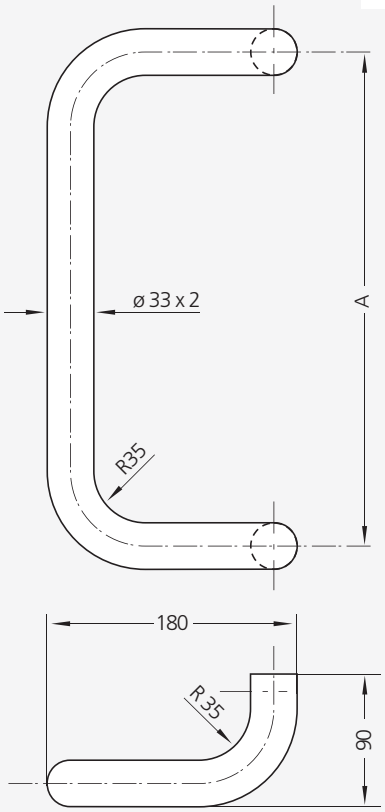

Typ ER-33.D

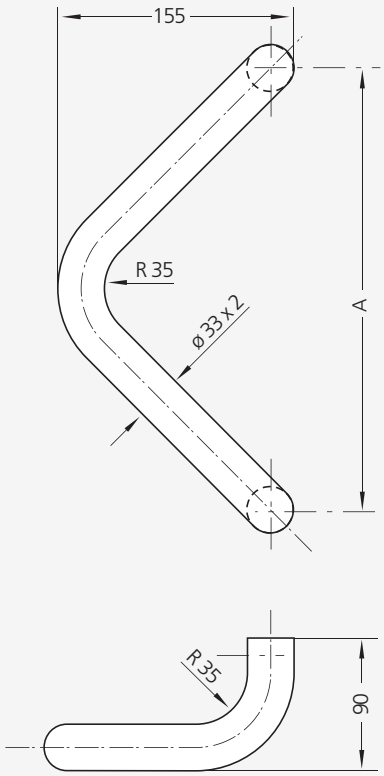

Typ ER-33.S

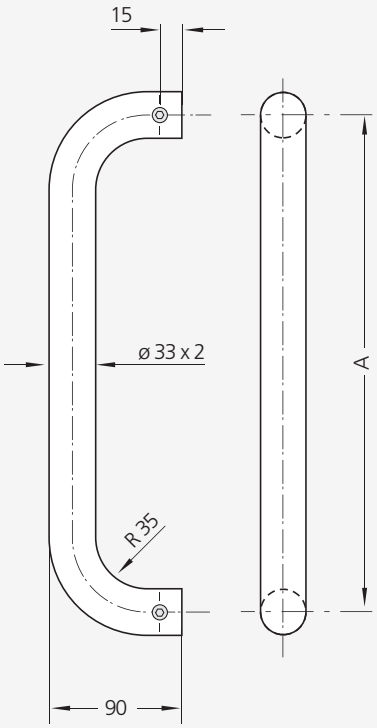

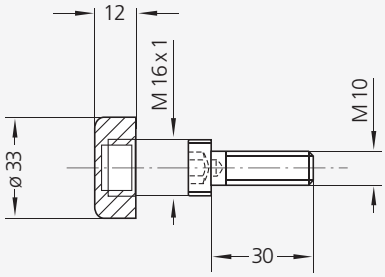

Edelstahl-Abdeckkappe mit Schraube für Einzelgriffe

Stainless steel cap with screw for single handles

Montage / Mounting

Schenkelausführung K (Klemmbuchse)
Elbow version K (adapter bushing)

Schenkelausführung G (Gewinde M10)
Elbow version G (thread M10)

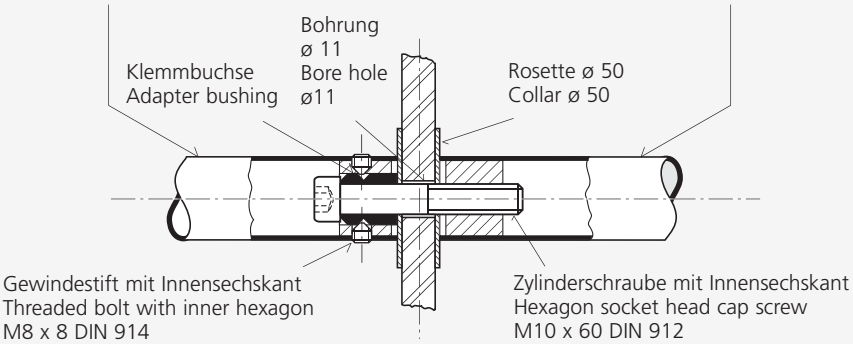

Einzelgriffe **Single handles**				
	Griffschenkel Ausführung	**Typ ER-33.S**	**Typ ER-33.A**	**Typ ER-33.D**
A	Handle elbow version	Bestell-Nr. Order no.	Bestell-Nr. Order no.	Bestell-Nr. Order no.
300	**G**	–	–	ER-33.D300.EG
	K	–	–	ER-33.D300.EK
350	**G**	ER-33.S350.EG	ER-33.A350.EG	–
	K	ER-33.S350.EK	ER-33.A350.EK	–
500	**G**	ER-33.S500.EG	ER-33.A500.EG	–
	K	ER-33.S500.EK	ER-33.A500.EK	–

Doppelgriffe **Double handles**				
300	**G/K**	–	–	ER-33.D300.DO
350	**G/K**	ER-33.S350.DO	ER-33.A350.DO	–
500	**G/K**	ER-33.S500.DO	ER-33.A500.DO	–

Zubehör **Accessories**		Bestell-Nr. Order no.
Edelstahl-Rosetten mit Kunststoff-Scheiben Stainless steel roses with plastic plates	ø 50 x 1,5	ER-33.0050.RO
Edelstahl-Abdeckkappe mit Schraube für Einzelgriffe Stainless steel cover with screw for single handles		ER-33.0000.AK

Weitere Abb. siehe Seite 137.
Additional pictures see page 137.

Alle Maße in mm. / All dimensions in mm.

Stainless Steel Tube Handles ER

Material and surface:
Stainless steel tube, material no. 1.4301; inner parts of stainless steel, material no. 1.4305; smooth ground and brushed surface.

Design features:
The fastening technology of the Rohde handle ER types makes it possible to use them as single handles or as double handles for two-sided door assembly.

Two M8 threaded bolts with inner hexagonal head assured a proper and tight seating with the handles in the elbow version **K**.

Assembly information:
With all double handle types, the supplied inner hexagonal socket head cap screw M10 x 60 DIN 912 permit fastening to doors with a door leaf thickness of 6 – 20 mm; the use of longer standard screws enables assembly to any optional door thickness.

For entrance doors, the elbow version **K** should be situated in the inside for reasons of safety.

Scope of delivery:
All handle models supplied ready for fixing including standard fixing materials of stainless steel.

Single **G** type post handle (with threaded insert): M10 x 30 DIN 912 bolt with washer.

Single **K** type post handle (with clamping sleeve): M10 x 40 DIN 912 bolt with washer and nut.

Double handle:
M10 x 60 DIN 912 bolt.

For stainless steel collars with plastic plates and stainless steel covers.

Stress resistance:
min. 1.000 N.

Note:
Other material or any optional handle lengths on request.

Werkbild: **Rohde**
Picture made by: **Rohde**

1.4404
Stainless Steel
316L
Seawater Resistant

Griffserie ER

Werkstoff und Oberfläche:
Edelstahlrohr ø 30 x 2, Werkstoff-Nr. 1.4404, gestrahlt und matt-glänzend elektropoliert.

Tragkraft:
min. 1.000 N.

Hinweis:
Beliebige Grifflängen auf Anfrage.

Handle Series ER

Material and surface:
Stainless steel tube ø 30 x 2, material no. 1.4404 (316L), blasted and electropolished with a half- matt finish.

Stress resistance:
min. 1.000 N.

Note:
Any desired handle lenghts on request.

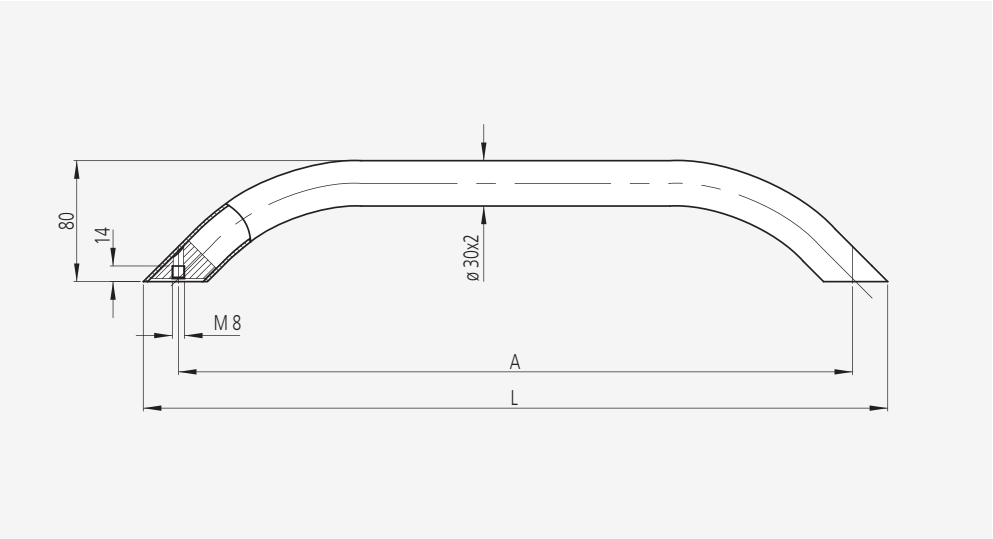

A*	L	Bestell-Nr. Order no.
450	497	ER-30.450.36
600	647	ER-30.600.36
800	847	ER-30.800.36

* Andere Grifflängen auf Anfrage
Other handle lengths on request

Rohde

ER

Griffserie ER

Werkstoff und Oberfläche:
Griff aus Edelstahl, Werkstoff 1.4404 mit polierter Oberfläche.

Tragkraft:
min. 1.000 N.

1.4404
Stainless Steel
316L
Seawater Resistant

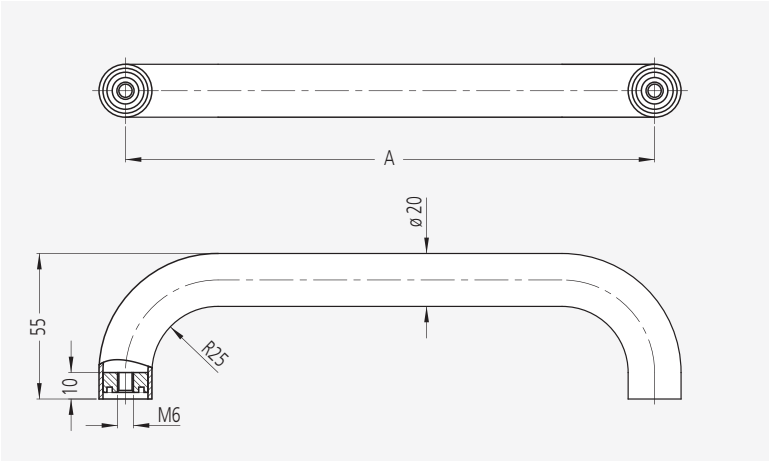

A	Bestell-Nr. Order no.
200	ER-20.B200.49
300	ER-20.B300.49

Zubehör für Frontmontage
Accessories for front mounting

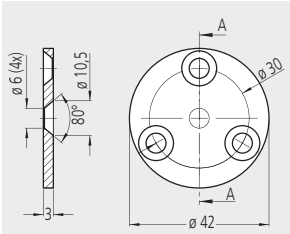

	Bestell-Nr. Order no.
1 Stück / 1 Piece	ER-20.B001.49

Rohde

ER

Handle Series ER

Material and surface:
Handle made of stainless steel, material 1.4404 (316L) with polished surface.

Stress resistance:
min. 1.000 N.

©"chawa06"/Fotolia.com

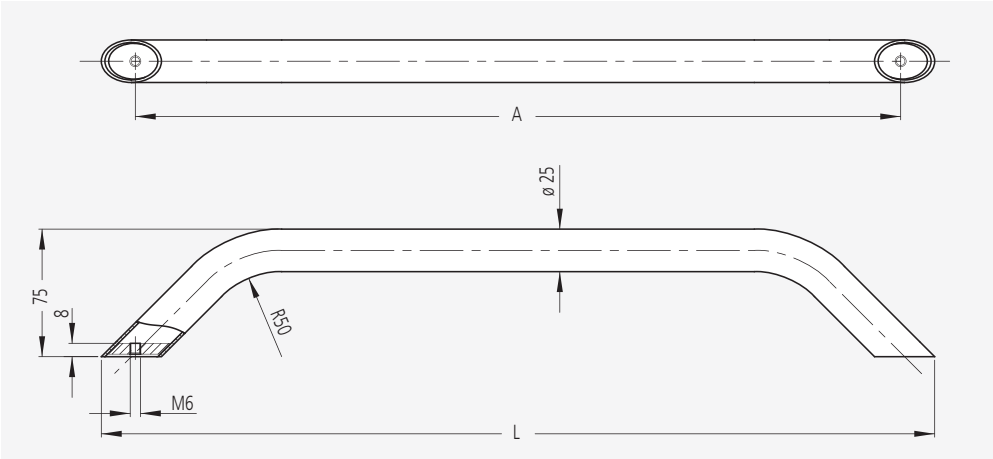

A	L	Bestell-Nr. Order no.
300	340	ER-25.A300.49
450	490	ER-25.A450.49
600	640	ER-25.A600.49
750	790	ER-25.A750.49
900	940	ER-25.A900.49

Zubehör für Frontmontage
Accessories for front mounting

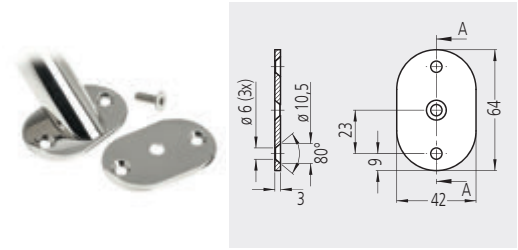

	Bestell-Nr. Order no.
1 Stück / 1 Piece	ER-25.A002.49

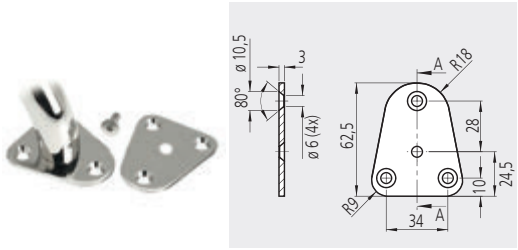

	Bestell-Nr. Order no.
1 Stück / 1 Piece	ER-25.A001.49

Alle Maße in mm. / All dimensions in mm.

Rohde

EE

Edelstahl-Einbaugriffe EE

Edelstahlklappgriffe mit geringer Einbautiefe, für Boden- und Montageplatten, Geräte und Klapptüren.

Werkstoff und Oberfläche:
Edelstahl hochglanz-elektro-poliert, Werkstoff-Nr. 1.4301; Ausführung EE-03 zusätzlich in gebürsteter Ausführung und aus dem Werkstoff-Nr. 1.4404 erhältlich.

Konstruktive Merkmale:
Mit Griff-Rückstellfeder von der Arbeits- in die Ruhestellung. Ausführung EE-04 mit dreh- und abschließbarem Vorreiber für Klapptüren.

Tragkraft:
min. 200 N.

EDELSTAHL® Rost frei
INOX
STAINLESS STEEL

Typ EE-01

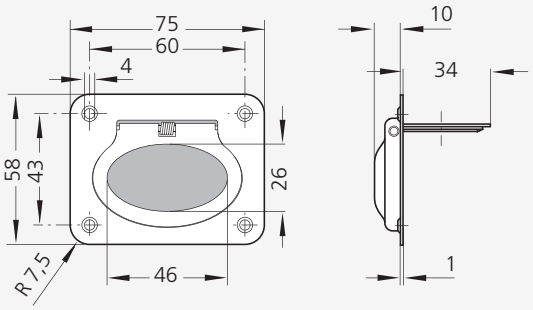

Montageöffnung
Mounting cutout

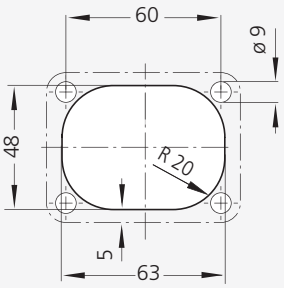

Bestell-Nr. / Order no.
EE-01.R075.39

Typ EE-02

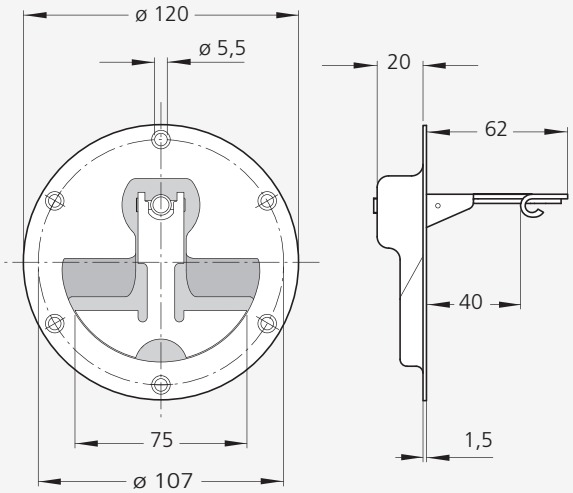

Montageöffnung
Mounting cutout

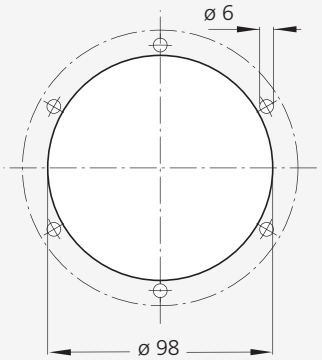

Bestell-Nr. / Order no.
EE-02.R120.39

1.4404
Stainless Steel
316L
Seawater Resistant

EDELSTAHL® Rost frei
INOX
STAINLESS STEEL

Rohde

EE

Stainless Steel Installation Handle EE

Collapsible stainless steel handles with small installation depth, for devices and clapping doors.

Material and surface:
Stainless steel high gloss electro-polished, material no. 1.4301; version EE-03 additionally in brushed design and from the material no. 1.4404 (316L) available.

Design features:
With pull-back spring from the working to the resting position. Version EE-04 with turn- and lockable latch for clapping doors.

Stress resistance:
min. 200 N.

Typ EE-03

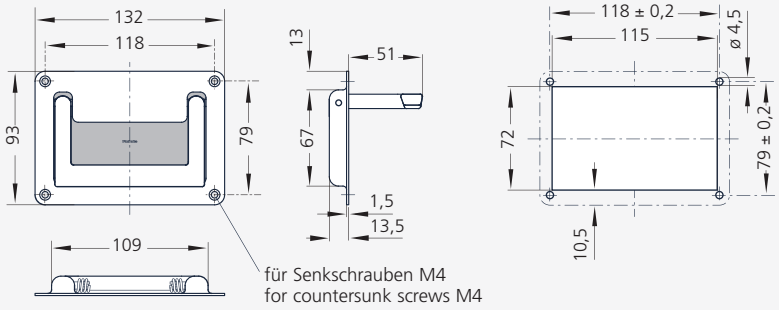

Ausführung Version	1.4301 Bestell-Nr. Order no.	1.4404 Bestell-Nr. Order no.
gebürstet / brushed	EE-03.118.33	-
elektropoliert / electropolished	EE-03.118.39	EE-03.118.49

Typ EE-04

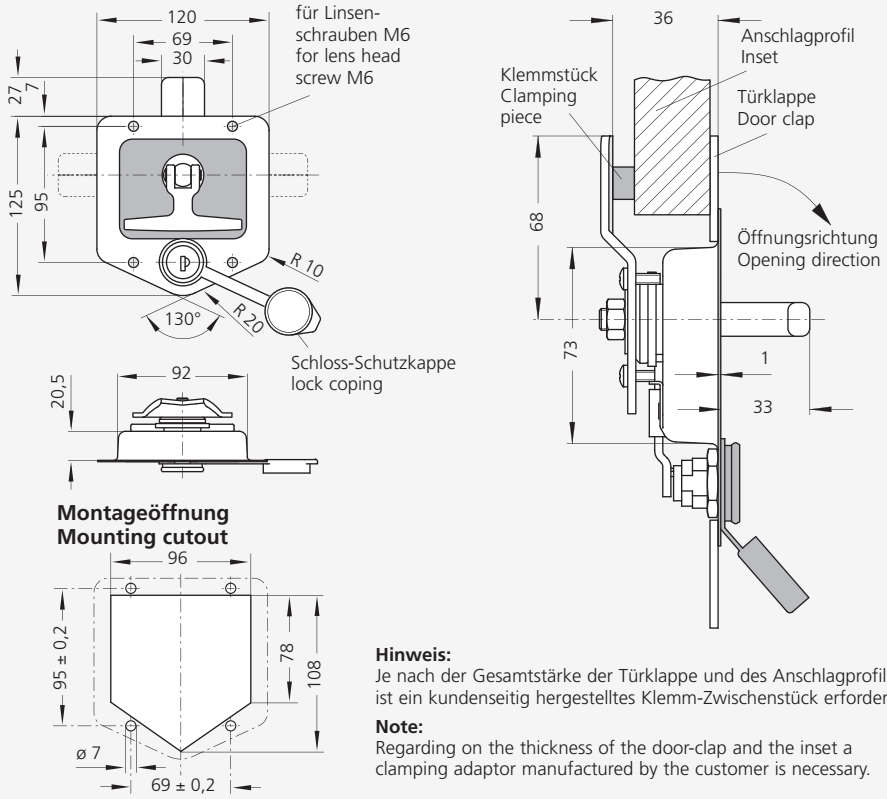

Hinweis:
Je nach der Gesamtstärke der Türklappe und des Anschlagprofils, ist ein kundenseitig hergestelltes Klemm-Zwischenstück erforderlich.

Note:
Regarding on the thickness of the door-clap and the inset a clamping adaptor manufactured by the customer is necessary.

Bestell-Nr. / Order no.
EE-04.069.39

Alle Maße in mm. / All dimensions in mm.

Rohde

EE

Griffserie EE

Edelstahlklappgriffe mit geringer Einbautiefe.

Werkstoff und Oberfläche:
Edelstahl hochglanz-elektro-poliert, Werkstoff-Nr. 1.4301. Ausführung EE-07 auch mit Werkstoff-Nr. 1.4404 erhältlich.

Konstruktive Merkmale:
Mit Griff-Rückstellfeder von der Arbeits- in die Ruhestellung.

Tragkraft:
EE-05 min. 200 N
EE-06 min. 200 N
EE-07 min. 800 N

EDELSTAHL Rost frei
INOX
STAINLESS STEEL

Typ EE-05

Typ EE-06

Typ EE-05

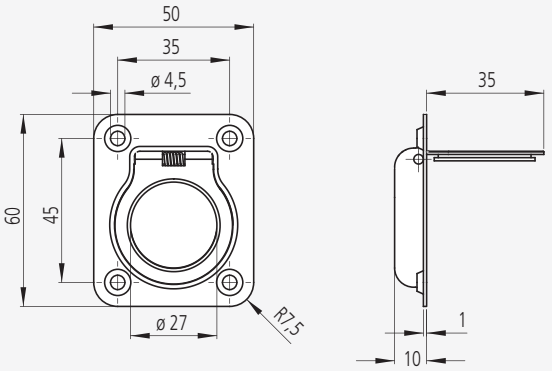

Montageöffnung
Mounting cutout

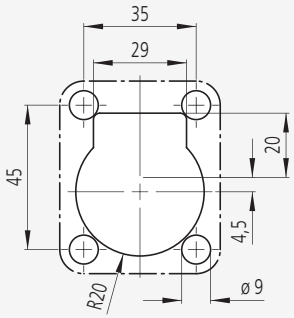

Bestell-Nr. / Order no.
EE-05.060.39

Typ EE-06

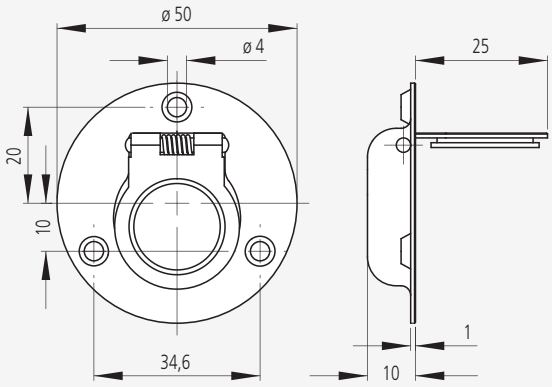

Montageöffnung
Mounting cutout

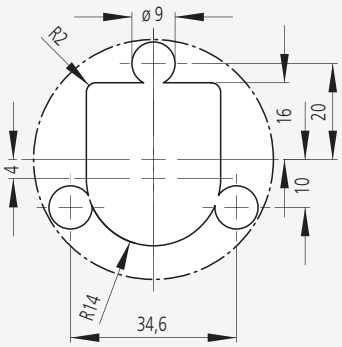

Bestell-Nr. / Order no.
EE-06.050.39

1.4404
Stainless Steel
316L
Seawater Resistant

Typ EE-07

Handle Series EE

Collapsible stainless steel handles with small installation depth.

Material and surface:
Stainless steel high gloss electropolished, material no. 1.4301. Version EE-07 also with material no. 1.4404 (316L) available.

Design features:
With pull-back spring from the working to the resting position.

Stress resistance:
EE-05 min. 200 N
EE-06 min. 200 N
EE-07 min. 800 N

Typ EE-07

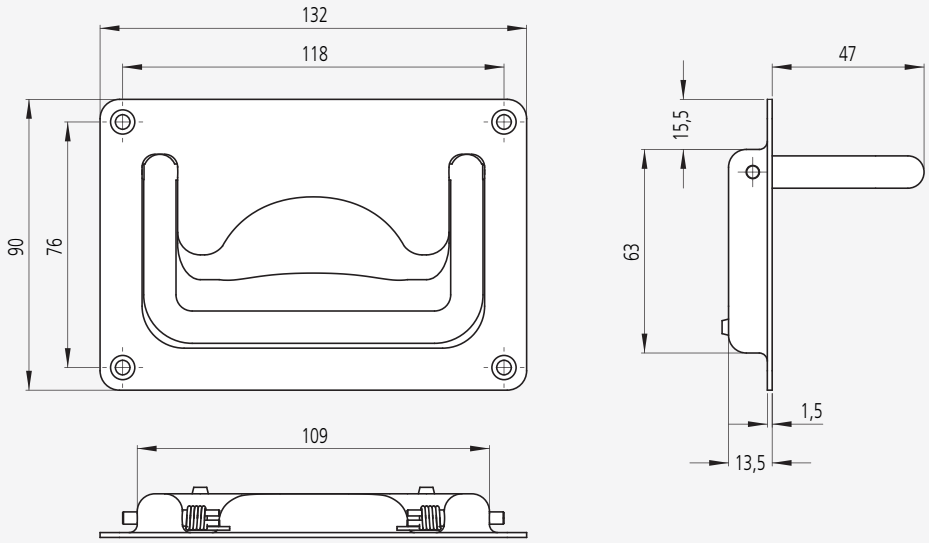

Montageöffnung
Mounting cutout

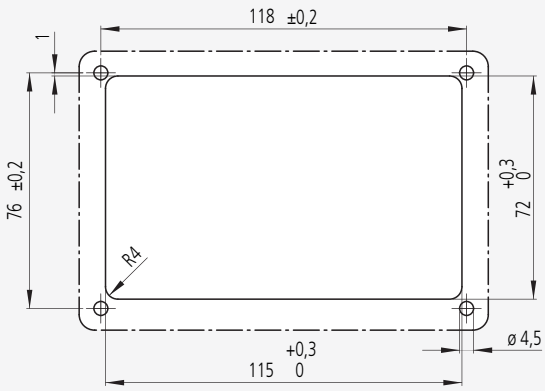

1.4301 Bestell-Nr. / Order no.	1.4404 Bestell-Nr. / Order no.
EE-07.118.39	EE-07.118.49

Alle Maße in mm. / All dimensions in mm.

Rundstahl-Bügelgriffe
Round Steel Bow Type Handles

Werkbild: **Rohde**
Stahlgriffe im Galvanoautomat nach dem Vernickeln
Picture made by: **Rohde**
Steel handles after nickel plating in the automatic electroplating plant

Werkbild: **Rohde**
Galvanoautomat für Gestellartikel
Picture made by: **Rohde**
Automatic electroplating plant for frame articles

Rundstahl-Bügelgriffe
Round Steel Bow Type Handles

	Anschraub-abstände Fitting centre distance (mm)	Werkstoff Material	Mindest-tragkraft Minimum Stress resistance (N)	19"-Technik geeignet 19" technic suitability	Typen-kenn-ziffer Order code	Seite Page
	32 – 300	– aus Rundstahl ø 5 – ø 10 – of round steel bar ø 5 – ø 10	1.000	●	**ST**	170
	55 – 250	– aus Rundstahl Griffsteg mit Kunststoffüberzug – of round steel bar grip ledge with plastic coating	1.000	●	**SS**	171
	75 90	– aus Rundstahl ø 8 + ø 10 – of round steel bar ø 8 + ø 10	500		**WS**	172
	120	– aus Rundstahl ø 12 – of round steel bar ø 12	1.000		**AM**	172
	200 – 400	– aus Rundstahl ø 20 – of round steel bar ø 20	>1.000		**M2**	173
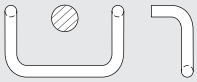	200 350	– aus Rundstahl ø 20 – of round steel bar ø 20	>1.000		**M5**	173

Rohde

ST

Griffserie ST

Qualitäts-Griffe mit zentrischen Gewindebohrungen.

Werkstoff und Oberfläche:
Rundstahl. Oberfläche feinstgeschliffen und hochglanzverchromt.
Einschließlich chromfarbenen Messing-Abschlussscheiben.

Tragkraft:
min. 1.000 N.

Hinweis:
Andere Abmessungen auf Anfrage.

Ab einer Mindestbestellmenge von 100 Stück/Grifftyp auch mit mattverchromter Oberfläche lieferbar.

Handle Series ST

Quality handles with centered tapped bores.

Material and surface:
Round steel bar. Precision ground and high gloss chromium plated surface. Including chromium coloured brass cover washers.

Stress resistance:
min. 1.000 N.

Note:
Other dimensions on request. Also available with matt chromium plated surface for minimum order quantities of 100 pieces/handle type.

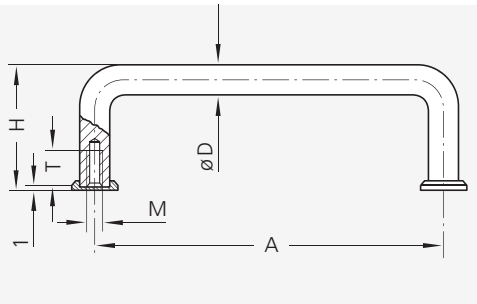

Werkbild: **Rohde**
Rund-Stahlgriffe Typ ST im Galvanoautomat nach dem Vernickeln
Picture made by: **Rohde**
Round steel rod handles typ ST after nickel plating in the automatic electroplating plant

A	Bestell-Nr. Order no.	Ø D	H	M	T
32	ST-05.032.22	5	21	3	6
42	ST-05.042.22	5	25		
55	ST-05.055.22				
76	ST-05.076.22				
88	ST-05.088.22				
32	ST-08.032.22	8	33	4	8
55	ST-08.055.22				
64	ST-08.064.22				
88	ST-08.088.22				
96	ST-08.096.22				
98	ST-08.098.22				
102	ST-08.102.22				
120	ST-08.120.22				
128	ST-08.128.22				
136	ST-08.136.22				
55	ST-10.055.22	10	41	5	10
88	ST-10.088.22				
100	ST-10.100.22				
102	ST-10.102.22				
115	ST-10.115.22				
120	ST-10.120.22				
136	ST-10.136.22				
180	ST-10.180.22				
200	ST-10.200.22				
235	ST-10.235.22				
250	ST-10.250.22				
200	ST-20.200.22	20	70	8	15
250	ST-20.250.22				
300	ST-20.300.22				

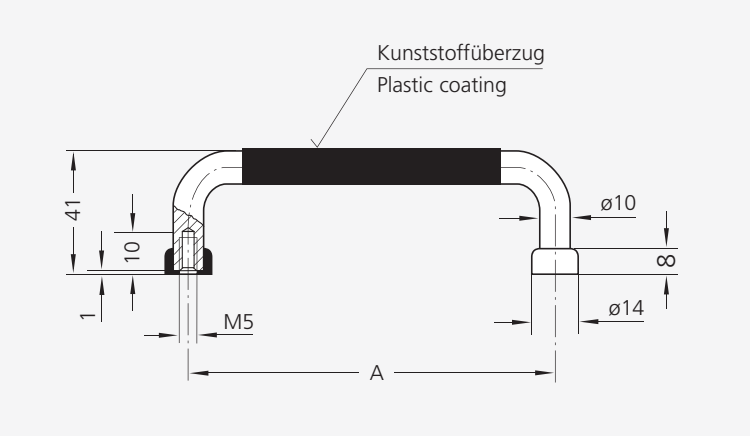

A	Bestell-Nr. Order no.
55	SS-10.055.28
88	SS-10.088.28
100	SS-10.100.28
102	SS-10.102.28
115	SS-10.115.28
120	SS-10.120.28
136	SS-10.136.28
180	SS-10.180.28
200	SS-10.200.28
235	SS-10.235.28
250	SS-10.250.28

Alle Maße in mm. / All dimensions in mm.

Rohde

SS

Griffserie SS

Hochwertige Grifftypen für Frontplatten und ähnliche Einsatzbereiche.

Werkstoff und Oberfläche:
Rundstahl. Oberfläche feinstgeschliffen und mattglänzend verchromt, Griffsteg mit glattem Kunststoffüberzug. Einschließlich mattglänzend verchromter Messing-Abschlussbuchsen.

Tragkraft:
min. 1.000 N.

Hinweis:
Andere Abmessungen auf Anfrage. Auch mit hochglanzverchromter Oberfläche lieferbar.

Handle Series SS

High quality handles for front panels and similar applications.

Material and surface:
Round steel bar. Precision ground and matt gloss chromium plated surface, handle arms with smooth plastic covering. Including matte gloss chromium plated brass end bushes.

Stress resistance:
min. 1.000 N.

Note:
Other dimensions on request. Also available with high gloss chromium plated surface.

Rohde

WS

Winkel-Stahlgriffe WS

Werkstoff und Oberfläche:
Rundstahl. Oberfläche feinstgeschliffen und hochglanzverchromt.

Zentrisch gefertigte Gewindebohrung.

Tragkraft:
min. 500 N.

Steel Offset Handles WS

Material and surface:
Round steel bar. Precision ground and bright chromium plated surface finish.

Centric threaded hole.

Stress resistance:
min. 500 N.

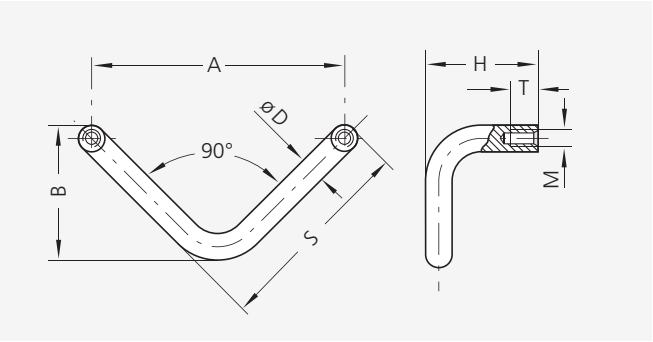

A	Bestell-Nr. / Order no.	ø	H	B	S	M	T
75	WS-08.075.22	8	32	41	61	4	8
90	WS-10.090.22	10	40	49	73	5	10

AM

Abgewinkelte Maschinengriffe AM

Werkstoff und Oberfläche:
Rundstahl, ø 12 mm, feinstgeschliffen und hochglanzverchromt.

Tragkraft:
min. 1.000 N.

Hinweis:
Andere Abmessungen oder Oberflächenausführungen auf Anfrage.

Cranked Machine Handles AM

Material and surface:
Round bar steel, ø 12 mm, precision ground and high gloss chromium plated surface.

Stress resistance:
min. 1.000 N.

Note:
Additional sizes or surface versions on request.

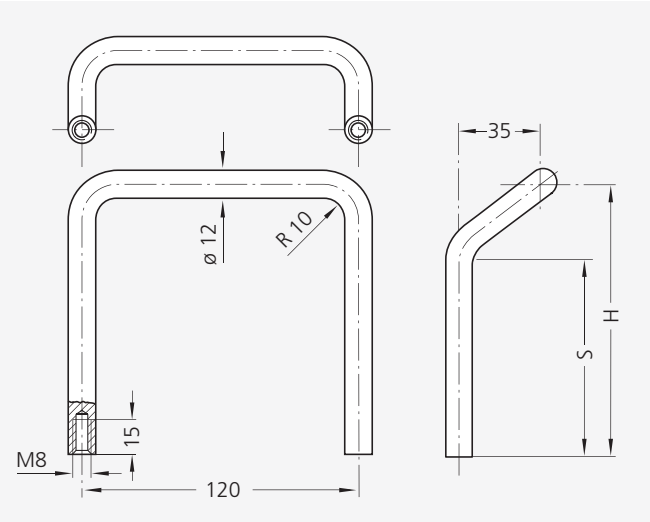

H	Bestell-Nr. Order no.	S
60	AM-27.120.22	27
120	AM-87.120.22	87

A	matt verchromt matt chromium plated Bestell-Nr. Order no.	schwarz pulverbeschichtet black powder coated Bestell-Nr. Order no.
200	M2-20.200.27	M2-20.200.54
250	M2-20.250.27	M2-20.250.54
300	M2-20.300.27	M2-20.300.54
350	M2-20.350.27	M2-20.350.54
400	M2-20.400.27	M2-20.400.54

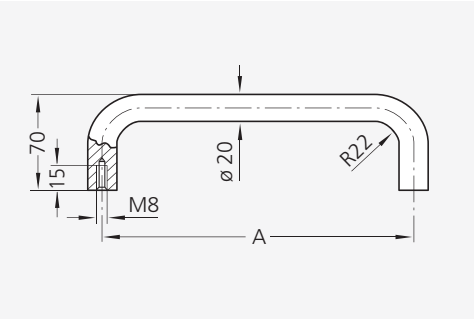

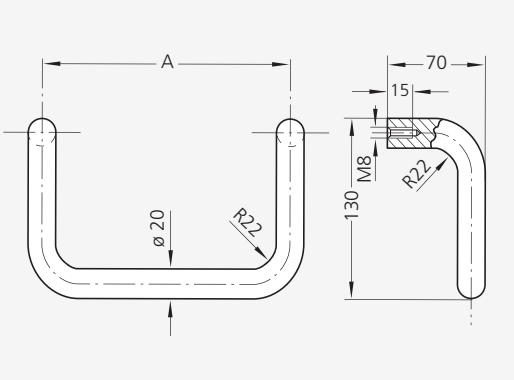

A	matt verchromt matt chromium plated Bestell-Nr. Order no.	schwarz pulverbeschichtet black powder coated Bestell-Nr. Order no.
200	M5-20.200.27	M5-20.200.54
350	M5-20.350.27	M5-20.350.54

Weitere abgewinkelte Griffe s.a. unter Typ M4 Seiten 133, 242 und 243.

More cranked handles see also to type M4 pages 133, 242 and 243.

Alle Maße in mm. / All dimensions in mm.

Rohde

M2

Maschinengriffe M2

Werkstoff und Oberfläche:
Rundstahl ø 20 mm, geschliffen, gebürstet und mattverchromt oder schwarz pulverbeschichtet mit Feinstruktur.

Tragkraft:
min. 1.000 N.

Hinweis:
Griffe mit anderen Bohrungsabständen auf Anfrage.

Machine Handles M2

Material and surface:
Round bar steel ø 20 mm, ground, brushed matt chromium plated or black powder coated with fine structure.

Stress resistance:
min. 1.000 N.

Note:
Handles with other bore clearances are available on request.

M5

Abgewinkelte Maschinengriffe M5

Werkstoff und Oberfläche:
Rundstahl, ø 20 mm, geschliffen, gebürstet und mattverchromt oder schwarz pulverbeschichtet mit Feinstruktur.

Tragkraft:
min. 1.000 N.

Hinweis:
Griffe mit anderen Bohrungsabständen auf Anfrage.

Cranked Machine Handles M5

Material and surface:
Round bar steel, ø 20 mm, ground, brushed, matt chromium plated or black powder coated with fine structure.

Stress resistance:
min. 1.000 N.

Note:
Handles with other bore clearances are available on request.

Kunststoff-Bügelgriffe

Plastic Bow Type Handles

Rohde

Inhaltsübersicht
Contents Survey

Kunststoff-Bügelgriffe
Plastic Bow Type Handles

	Anschraub-abstände Fitting centre distance (mm)	Werkstoff Material	Mindest-tragkraft Minimum Stress resistance (N)	19"-Technik geeignet 19" technic suitability	Typen-kenn-ziffer Order code	Seite Page
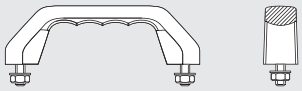	150	– aus Polyamid – of polyamide	700		GS	178
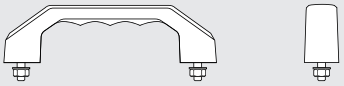	100 – 180	– aus Polyamid – of polyamide	>1.000		RG	179
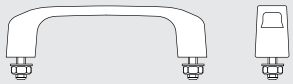	120 140	– aus Polyamid – of polyamide	1.000		KA	180
	120 140 160	– aus Polyamid – of polyamide	1.000		EC	181
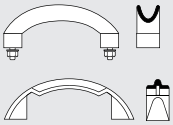	114 119	– aus Polyamid – of polyamide	1.000		BP	182
	120 140	– aus Polyamid – of polyamide	>1.000		PB	183
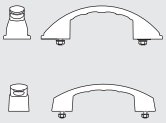	100 – 160	– aus Polyamid – of polyamide	1.000		FK	184 185
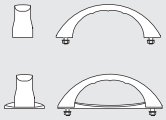	100 – 160	– aus Polyamid – of polyamide	1.000		FK	184 185
	120 150	– aus Polyamid – of polyamide	1.000		K4	186

Kunststoff-Bügelgriffe
Plastic Bow Type Handles

	Anschraub-abstände Fitting centre distance (mm)	Werkstoff Material	Mindest-tragkraft Minimum Stress resistance (N)	19"-Technik geeignet 19" technic suitability	Typen-kenn-ziffer Order code	Seite Page
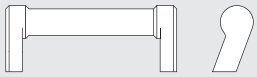	140	– aus Polyamid – of polyamide	1.000		**SP**	187
	17 20	– aus Polyamid – of polyamide	800		**KW**	188
	140	– aus Duroplast (Bakelit) – of duroplastic (bakelite)	>1.000		**BD**	189
	140	– aus Duroplast (Bakelit) – of duroplastic (bakelite)	>1.000		**KD**	189
	140	– aus Duroplast (Bakelit) – of duroplastic (bakelite)	>1.000		**DB**	190
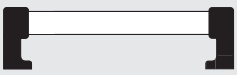	200 – 300	– Schenkel aus Polyamid Steg aus PVC oder POM – Shanks of polyamide Ledge of PVC or POM	500		**RR**	191
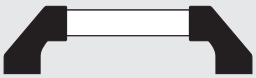	250 300	– Schenkel aus Polyamid Steg aus PVC oder POM – Shanks of polyamide Ledge of PVC or POM	500		**RS**	191
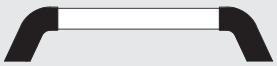	200 250	– Schenkel aus Polyamid Steg aus PVC oder POM – Shanks of polyamide Ledge of PVC or POM	500		**KR**	191

Rohde

GS

Griff mit Soft-Innenfläche GS

Hochbelastbarer Polyamidgriff. Sehr guter Trage- und Greifkomfort durch weiche Griffinnenfläche.

Werkstoff und Oberfläche:
Hartkomponente aus hochbelastbarem Polyamid PA 6, glaskugelverstärkt, mattschwarz mit Feinstruktur.
Weichkomponente aus SEBS in basaltgrau RAL 7012.

Hinweis:
Mit und ohne individueller Beschriftung, geprägt oder erhaben. Hartkomponente und Weichkomponente sind auf Anfrage in allen RAL-Farbtönen erhältlich.

Tragkraft:
min. 700 N.

Lieferumfang:
Einschließlich schwarz verzinkter Zylinderschrauben (Chrom VI frei) mit Innensechskant DIN 912 und verzinkten Muttern DIN 934, mit Unterlegscheiben DIN 125.

Für Nassbereiche, Schrauben, Muttern und Unterlegscheiben aus Edelstahl.

Auf Wunsch auch ohne Schrauben lieferbar.

Handle with soft inner surface GS

Heavy duty polyamide handle offering excellent carrying and gripping comfort by its soft inner surface.

Material and surface:
Hard component made of black heavy duty polyamide PA 6, glass ball reinforced, matt with fine structure.

Soft component made of SEBS, basalt grey RAL 7012.

Note:
With and without individual inscription, embossed or raised. Hard component and soft component are available in all RAL colours on request.

Stress resistance:
min. 700 N.

Scope of delivery:
Including black galvanized cheese head screws (chromium VI free) with hexagon sockets DIN 912 and galvanized nuts DIN 934 with washers DIN 125.

For wet areas, used screws, nuts and washers of stainless steel.

Also available without screws.

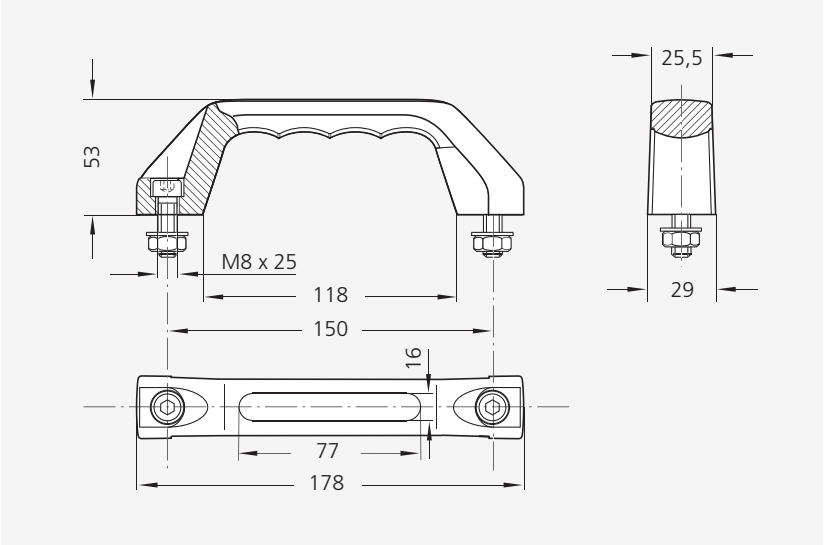

	Standard Standard	für Nassbereiche for wet zones	ohne Schrauben without screws
Beschriftung **Inscription**	Bestell-Nr. Order no.	Bestell-Nr. Order no.	Bestell-Nr. Order no.
ohne without	GS-0S.150.7012	GS-0N.150.7012	GS-0P.150.7012
geprägt* embossed*	GS-1S.150.7012	GS-1N.150.7012	GS-1P.150.7012
erhaben* raised*	GS-2S.150.7012	GS-2N.150.7012	GS-2P.150.7012

*Werkzeugkosten für Firmenlogo siehe Preisliste
*Tool costs for company logo see pricelist

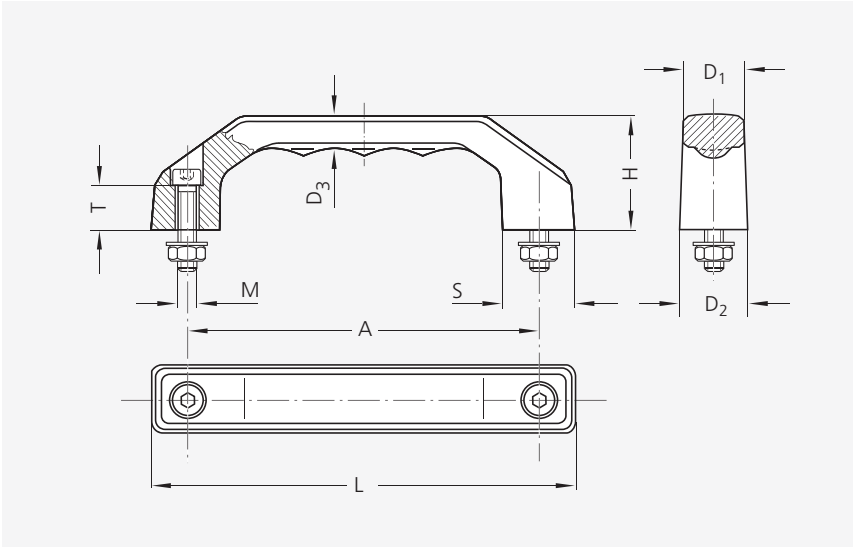

RG

Griffserie RG

Eine Rohde-Griffserie in massiver Kunststoff Ausführung im modernen Industriedesign für höchste Ansprüche.

Extrem verwindungsfest und bedienerfreundlich.

Werkstoff und Oberfläche:
Polyamid PA 6, glaskugelverstärkt, mattschwarz oder orange mit Feinstruktur.

Tragkraft:
min. 1.000 N.

Lieferumfang:
Einschließlich schwarz verzinkter Zylinderschrauben (Chrom VI frei) mit Innensechskant DIN 912 und verzinkten Muttern DIN 934 mit Unterlegscheiben DIN 125.

Für Nassbereiche Schrauben, Muttern und Unterlegscheiben aus Edelstahl.

Auf Wunsch auch ohne Schrauben lieferbar.

Handle Series RG

A Rohde handle series in solid plastic. Modern industrial design for the highest demands.

Extremely resistent to torsion and easy to grip.

Material and surface:
Polyamide PA 6, glass ball reinforced, black or orange with fine structure.

Stress resistance:
min. 1.000 N.

Scope of delivery:
Including black galvanized cheese head screws (chromium VI free) with hexagon sockets DIN 912 and galvanized nuts DIN 934 with washers DIN 125.

For wet areas, used screws, nuts and washers of stainless steel.

Also available without screws.

			Standard	für Nass-bereiche for wet zones	ohne Schrauben without screws							
A	L	Farbe / Colour	Bestell-Nr. Order no.	Bestell-Nr. Order no.	Bestell-Nr. Order no.	M	T	H	D_1	D_2	D_3	S
100	122	schwarz / black orange	RG-1S.100.84 RG-1S.100.09	RG-1N.100.84 RG-1N.100.09	RG-1P.100.84 RG-1P.100.09	M5 x 22	13	33	17,0	19	8,5	20
120	146	schwarz / black orange	RG-1S.120.84 RG-1S.120.09	RG-1N.120.84 RG-1N.120.09	RG-1P.120.84 RG-1P.120.09	M6 x 25	15	39	20,5	24	10,5	24
140	170	schwarz / black orange	RG-1S.140.84 RG-1S.140.09	RG-1N.140.84 RG-1N.140.09	RG-1P.140.84 RG-1P.140.09	M8 x 30	16	45	24,0	27	12,0	28
160	194	schwarz / black orange	RG-1S.160.84 RG-1S.160.09	RG-1N.160.84 RG-1N.160.09	RG-1P.160.84 RG-1P.160.09	M8 x 35	20	52	27,5	31	13,5	32
180	218	schwarz / black orange	RG-1S.180.84 RG-1S.180.09	RG-1N.180.84 RG-1N.180.09	RG-1P.180.84 RG-1P.180.09	M10 x 40	20	58	31,0	35	15,5	36

Alle Maße in mm. / All dimensions in mm.

Rohde

KA

Kunststoffgriffe mit Abdeckkappen KA

Werkstoff und Oberfläche:
Polyamid PA 6, glaskugelverstärkt, mattschwarz mit Feinstruktur.
Abdeckkappen in gleicher Oberflächenstruktur lieferbar in

schwarz	ähnlich RAL 9017
grau	ähnlich RAL 7005
rot	ähnlich RAL 3020
grün	ähnlich RAL 6024
blau	ähnlich RAL 5017
gelb	ähnlich RAL 1023

Tragkraft:
min. 1.000 N.

Lieferumfang:
Einschließlich schwarz verzinkter Zylinderschrauben (Chrom VI frei) mit Innensechskant DIN 912 und verzinkten Muttern DIN 934, mit Unterlegscheiben DIN 125.

Plastic Handles with Blanking Caps KA

Material and surface:
Polyamide PA 6 glass ball reinforced, dull black with fine structure. Blanking caps in the same surface structure available in

black	similar to RAL 9017
grey	similar to RAL 7005
red	similar to RAL 3020
green	similar to RAL 6024
blue	similar to RAL 5017
yellow	similar to RAL 1023

Stress resistance:
min. 1.000 N.

Scope of delivery:
Including black galvanized cheese head screws (chromium VI free) with hexagon sockets DIN 912 and galvanized nuts DIN 934 with washers DIN 125.

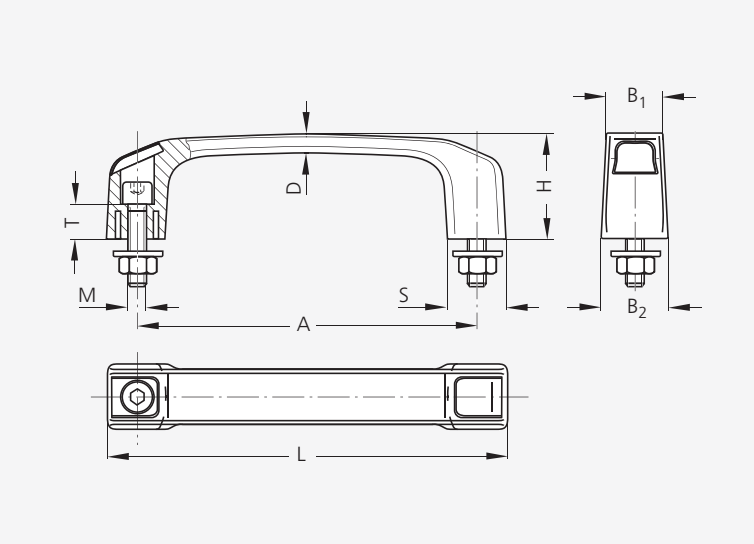

Griffe mit und ohne Kappen
Handles with and without caps

A	L	Bestell-Nr. Order no.	Kappen-Farbe Colour of cap	M	T	H	B_1	B_2	D	S
120	141	KA-21.120.K9017	schwarz / black	6 x 25	13	39	21	24	7	21
		KA-21.120.K7005	grau / grey							
		KA-21.120.K3020	rot / red							
		KA-21.120.K6024	grün / green							
		KA-21.120.K5017	blau / blue							
		KA-21.120.K1023	gelb / yellow							
		KA-21.120.K0000	ohne Kappen und Schrauben without caps and screws							
140	164	KA-24.140.K9017	schwarz / black	8 x 30	15	45	24	28	8	24
		KA-24.140.K7005	grau / grey							
		KA-24.140.K3020	rot / red							
		KA-24.140.K6024	grün / green							
		KA-24.140.K5017	blau / blue							
		KA-24.140.K1023	gelb / yellow							
		KA-24.140.K0000	ohne Kappen und Schrauben without caps and screws							

Kappen als Einzelteile
Caps as single elements

Bestell-Nr. Order no.
KA-21.000.K9017
KA-21.000.K7005
KA-21.000.K3020
KA-21.000.K6024
KA-21.000.K5017
KA-21.000.K1023
Packung à 20 Stück/Farbe Pack of 20 pieces/colour
KA-24.000.K9017
KA-24.000.K7005
KA-24.000.K3020
KA-24.000.K6024
KA-24.000.K5017
KA-24.000.K1023
Packung à 20 Stück/Farbe Pack of 20 pieces/colour

Rohde

EC

Economy *plus* Griffserie EC

Werkstoff und Oberfläche:
Griffe aus Polyamid PA 6, glaskugelverstärkt, schwarz, ähnlich RAL 9005, oder orange, ähnlich RAL 2009, halbmatt mit Feinstruktur. Bohrungen für Zylinderschrauben M8 DIN 912 oder Senkschrauben M6 DIN 7991.

Tragkraft:
min. 1.000 N.

Economy *plus* Handle Series EC

Material and surface:
Handles of polyamide PA 6, glass ball reinforced, black, similar to RAL 9005, or orange, similar to RAL 2009, half-matt with fine structure. Hole for cylinder head socket screws M8 DIN 912 or countersunk head socket screws M6 DIN 7991.

Stress resistance:
min. 1.000 N.

Typ EC-01

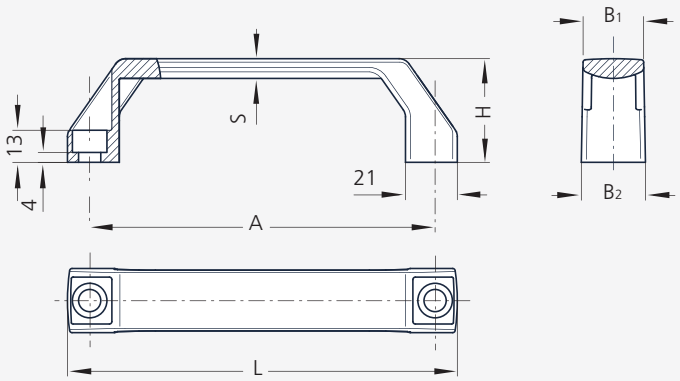

Typ EC-02

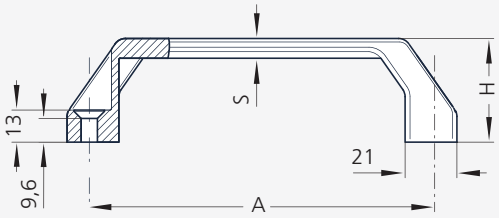

A*	L	Farbe / Colour	**Typ EC-01 für Zylinderschrauben for cylinder head screws** Bestell-Nr. Order no.	**Typ EC-02 für Senkschrauben for countersunk screws** Bestell-Nr. Order no.	B_1	B_2	H	S
120	138	schwarz / black orange	EC-01.120.84 EC-01.120.09	EC-02.120.84 EC-02.120.09	24,5	26	42	8
140	158	schwarz / black orange	EC-01.140.84 EC-01.140.09	EC-02.140.84 EC-02.140.09	24,5	26	42	8
160	178	schwarz / black orange	EC-01.160.84 EC-01.160.09	EC-02.160.84 EC-02.160.09	26,5	28	45	9

* Das Anschraubmaß "A" gilt nach der Griffmontage. Im unmontierten Zustand ist es durch die Biegespannung beim Entformen bis 2 mm kleiner.

* The bore clearance "A" applies after mounting of the handle. In the unmounted condition it is up to 2 mm shorter regarding to the bending stress at ejecting.

Alle Maße in mm. / All dimensions in mm.

Rohde

BP

BOUTET® - Griffe BP

Kunststoffgriffe hoher Qualität in außergewöhnlichem Design.

Werkstoff und Oberfläche:
Polyamid PA 6, glasfaserverstärkt, mit Gewindebuchse, matt-schwarz mit Feinstruktur.

Tragkraft:
min. 1.000 N.

Hinweis:
Entsprechend der Bestell-Nr. liefern wir den Grifftyp BP-01 auch mit schwarz verzinkten Zylinderschrauben (Chrom VI frei) mit Innensechskant M6 x 20 DIN 912, Muttern DIN 934 und Unterlegscheiben DIN 125.

BOUTET® - Handles BP

Plastic handle in high quality and unusual design.

Material and surface:
Polyamide PA 6, fibreglass reinforced with threaded bushing, black with matt fine structure.

Stress resistance:
min. 1.000 N.

Note:
According to the order no. the handle type BP-01 is also available with black galvanized cheese head screws (chromium VI free) with hexagon socket M6 x 20 DIN 912, galvanized nuts DIN 934 and washers DIN 125.

Typ BP-01

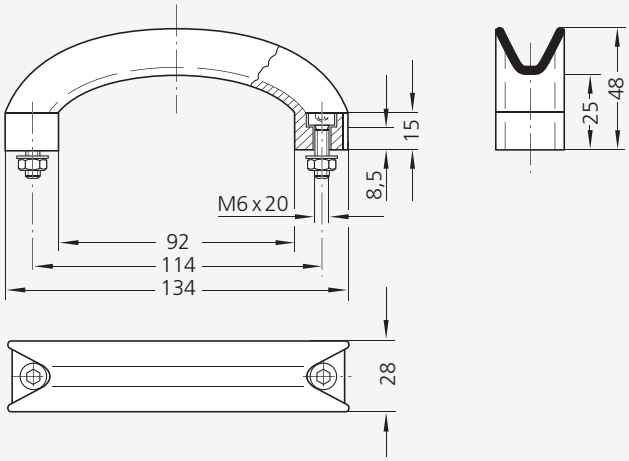

Typ BP-02

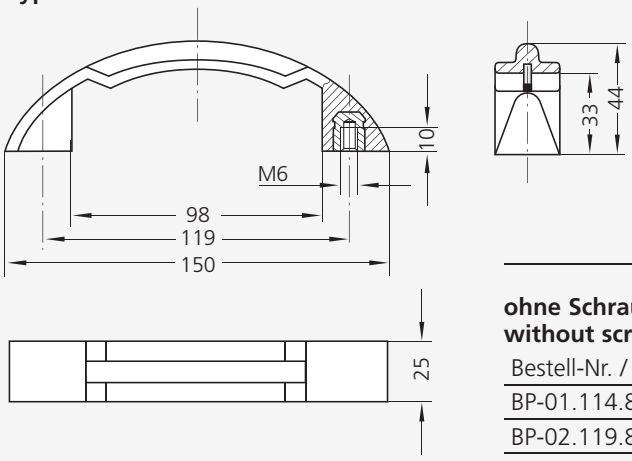

ohne Schrauben
without screws

Bestell-Nr. / Order no.
BP-01.114.84
BP-02.119.84

mit Schrauben
with screws

Bestell-Nr. / Order no.
BP-01.114.84S

Aluminium Ausführung (Typ AB) s. S. 125.
Aluminium version (type AB) s. page 125.

Clean Line Ausführung (Typ AB) s. S. 247.
Clean Line version (type AB) see page 247.

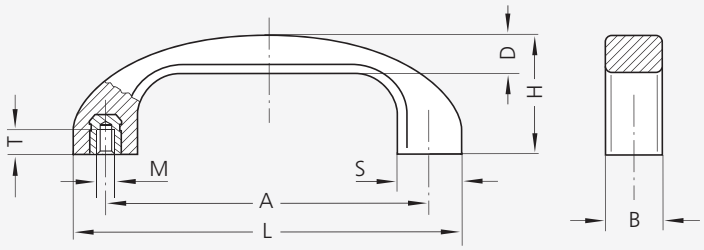

A	L	Bestell-Nr. Order no.	M	T	H	B	D	S
120	144	PB-22.120.84	M6	10	46	22	15	24
140	168	PB-25.140.84	M8	12	53	25	17	28

Polyamid Bügelgriffe PB

Werkstoff und Oberfläche:
Polyamid PA 6, glaskugelverstärkt, mit Messing-Gewindebuchse, mattschwarz mit Feinstruktur.

Tragkraft:
min. 1.000 N.

Hinweis:
Dieser Kunststoffgriff ist auch als massiver Aluminiumgriff lieferbar.

Bow Type Handles of Polyamide PB

Material and surface:
Polyamide PA 6, glass ball reinforced with threaded brass bushing, black with matt fine structure.

Stress resistance:
min. 1.000 N.

Note:
These plastic handles are available in aluminium.

Alle Maße in mm. / All dimensions in mm.

Rohde

FK

Feinstruktur-Kunststoffgriffe FK

Werkstoff und Oberfläche:
Polyamid PA 6, glaskugelverstärkt, schwarz, mit mattglänzender Feinstruktur.

Tragkraft:
min. 1.000 N.

Lieferumfang:
Mit oder ohne Abdeckkappen. Einschließlich schwarz verzinkter Zylinderschrauben (Chrom VI frei), mit Innensechskant DIN 912, verzinkten Muttern DIN 934 und Unterlegscheiben DIN 125.

Auf Wunsch auch ohne Schrauben lieferbar.

Typ FK-01 **Typ FK-02**

Typ FK-01

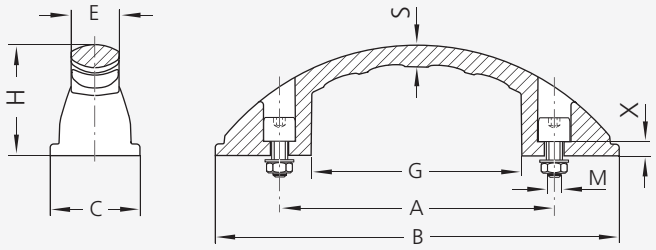

Typ FK-02

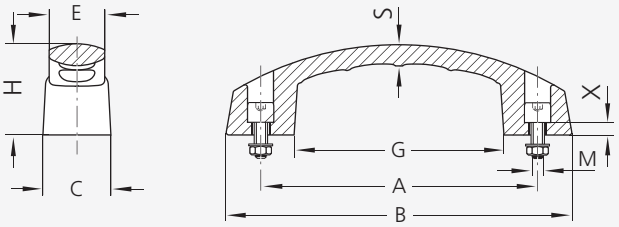

Typ FK-03

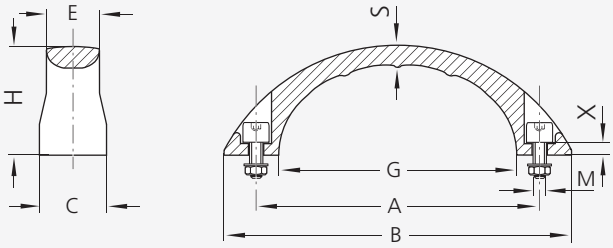

Typ FK-04

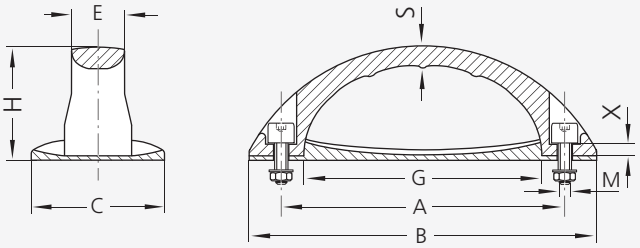

Fine Structure Plastic Handles FK

Material and surface:
Polyamide PA 6, glass ball reinforced. Black with half-matt fine structure.

Stress resistance:
min. 1.000 N.

Scope of delivery:
With or without cover caps. Including black galvanized cheese head screws (chromium VI free) with hexagon sockets DIN 912, galvanized nuts DIN 934 and washers DIN 125.

Also available without screws.

Typ FK-03

Typ FK-04

Griff Handle	Typ A ohne Kappen without caps Bestell-Nr. Order no.	Typ B mit Kappen with caps Bestell-Nr. Order-no.	A	M	B	C	H	S	G	E	X
FK-01	FK-01.A100.84	-	100	M6 x 25	147	31	40	8	77	17	5,0
	FK-01.A120.84	-	120	M6 x 25	184	39	42	9	96	19	6,0
	-	FK-01.B120.84	120	M8 x 30	209	48	50	14	103	24	5,0
	-	FK-01.B140.84	140	M8 x 30	230	50	53	15	114	25	5,0
	-	FK-01.B160.84	160	M8 x 30	248	53	56	14	122	26	5,0
FK-02	FK-02.A100.84	-	100	M6 x 25	130	27	38	9	79	22	5,0
	FK-02.A120.84	-	120	M6 x 25	150	29	38	9	91	23	8,0
	-	FK-02.B120.84	120	M8 x 30	153	33	51	15	87	22	5,0
	-	FK-02.B140.84	140	M8 x 30	178	38	59	17	101	26	6,0
FK-03	FK-03.A100.84	-	100	M6 x 25	121	23	37	8	84	19	4,0
	-	FK-03.B120.84	120	M6 x 25	152	28	50	12	105	23	5,0
	-	FK-03.B140.84	140	M8 x 30	177	31	54	15	122	25	5,5
FK-04	FK-04.A100.84	-	100	M6 x 25	121	48	40	11	84	19	6,0
	-	FK-04.B120.84	120	M6 x 25	152	57	52	16	104	23	7,0
	-	FK-04.B140.84	140	M8 x 30	177	62	56	19	122	25	7,5

Alle Maße in mm. / All dimensions in mm.

Rohde

K4

Kunststoffgriffe K4

Hochbelastbarer Griff auch für Montage auf dünnwandigen Blechen geeignet.

Werkstoff und Oberfläche:
Polyamid PA 6, glaskugelverstärkt. Mattschwarz mit Feinstruktur.

Tragkraft:
min. 1.000 N.

Lieferumfang:
Einschließlich schwarz verzinkter Senkschrauben (Chrom VI frei) mit Kreuzschlitz DIN 965 und verzinkten Muttern DIN 934 mit Unterlegscheiben DIN 125.

Alternativ:
Edelstahl-Blechschrauben DIN 7982.

Auch ohne Schrauben lieferbar.

Plastic Handles K4

Heavy duty handle also suited for assembly on thin walled sheet metal.

Material and surface:
Polyamide PA 6, glass ball reinforced, matt black with fine structure.

Stress resistance:
min. 1.000 N.

Scope of delivery:
Includes black galvanized recessed countersunk screws (chromium VI free) DIN 965 and galvanized nuts DIN 934 with washers DIN 125.

Alternative: high grade sheet metal screws DIN 7982.

Also available without screws.

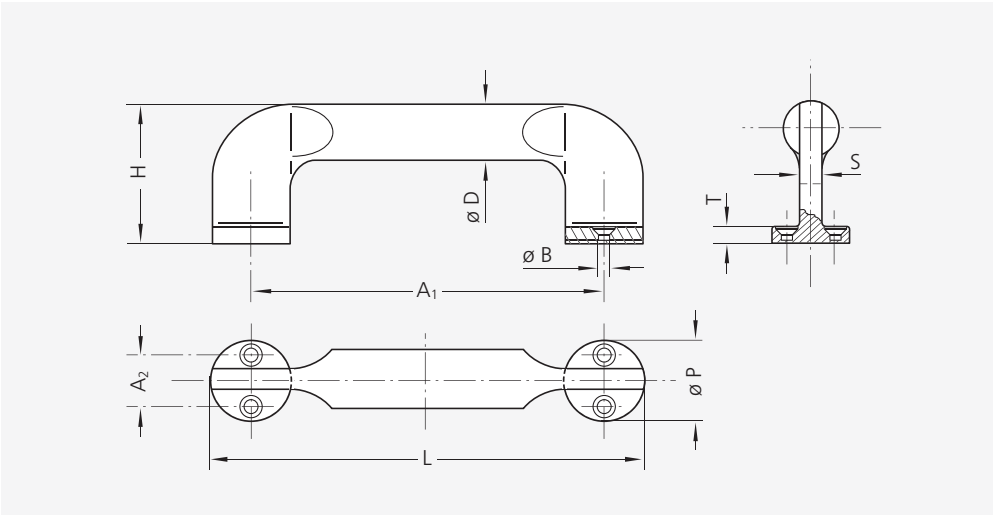

A_1	A_2	Bestell-Nr. Order no.	Lieferumfang Scope of delivery	ø B	T	S	L	H	ø D	ø P
120	18	K4-20.S120.84	mit Senkschrauben with countersunk screws M4 x 16	4,5	6	8	148	50	20	28
		K4-20.B120.84	mit Blechschrauben with sheet metal screws ø 3,9 x 16							
		K4-20.P120.84	ohne Schrauben without screws							
150	22	K4-25.S150.84	mit Senkschrauben with countersunk screws M 5 x 20	5,5	7	10	184	62,5	25	34
		K4-25.B150.84	mit Blechschrauben with sheet metal screws ø 4,8 x 16							
		K4-25.P150.84	ohne Schrauben without screws							

Schrägstehender Polyamidgriff SP

Werkstoff und Oberfläche:
Griff aus Polyamid PA 6, glaskugelverstärkt mit Gewindebuchsen aus Messing, schwarz, ähnlich RAL 9005 oder lichtgrau, ähnlich RAL 7035, halbmatt mit Feinstruktur.

Tragkraft:
min. 1.000 N.

Slanting Polyamide Handle SP

Material and surface:
Handle of polyamide PA 6, glass ball reinforced with threaded brass bushings, black, similar to RAL 9005 or light grey, similar to RAL 7035, half-matt with fine structure.

Stress resistance:
min. 1.000 N.

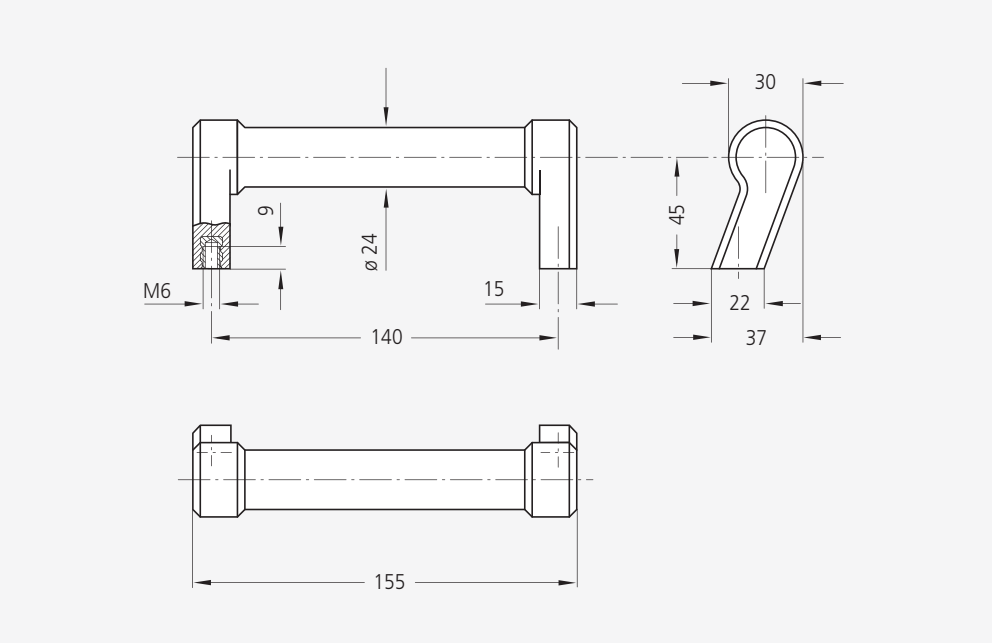

Ausführung Version	Bestell-Nr. Order no.
schwarz / black	SP-24.140.9005
lichtgrau / light grey	SP-24.140.7035

Alle Maße in mm. / All dimensions in mm.

Rohde

KW

Kunststoffgriffe KW

Für alle Einsatzzwecke, wo eine einseitige Befestigung gewünscht wird, formstabil und hochbelastbar.

Werkstoff und Oberfläche:
Polyamid PA 6, glaskugel-verstärkt, mattschwarz mit Feinstruktur.

Tragkraft:
min. 800 N.

Lieferumfang:
Einschließlich Zylinderschrauben mit Innensechskant DIN 912 und Muttern DIN 934 mit Unterlegscheiben DIN 125, sowie Klemmblech als zusätzliche Verdrehsicherung. Alle Teile aus Edelstahl.

Plastic Handles KW

For all usages where one sided fastening is required, stable in form and highly stressable.

Material and surface:
Polyamide PA 6, glass ball rein-forced, black, matt with fine structure.

Stress resistance:
min. 800 N.

Scope of delivery:
Including cheese head screws with hexagon sockets DIN 912 and nuts DIN 934 with washers DIN 125, plus a clamping plate of stainless steel for additional torsion locking. All items made of stainless steel.

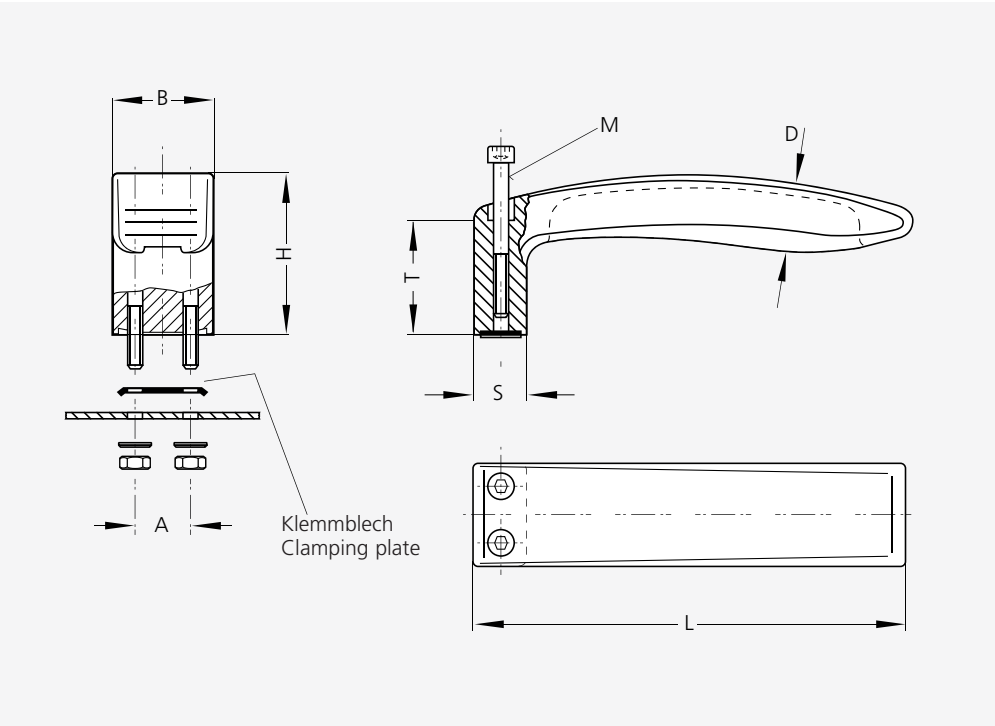

A	L	Bestell-Nr. Order no.	M	T	B	H	D	S
17	128	KW-30.017.84	M5 x 45	33	30	48	20	18
20	154	KW-36.020.84	M6 x 55	40	36	58	24	22

Duroplast

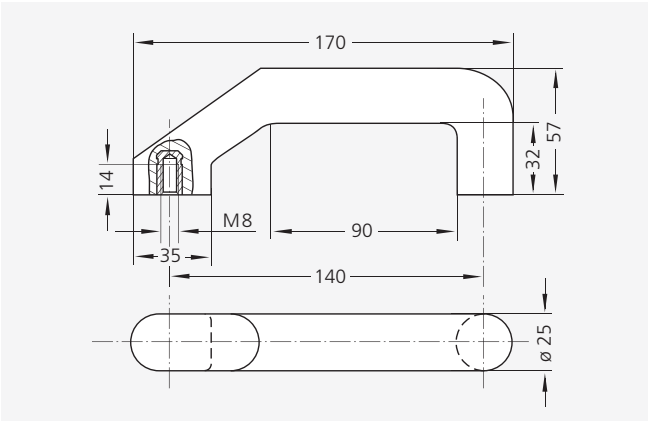

Bestell-Nr. / Order no.
BD-25.140.84

Rohde

BD

BOUTET® -Griff BD

Hochbelastbarer und hitzebeständiger Kunststoffgriff für Einsatzbereiche, die hohen Temperaturen ausgesetzt sind.

Werkstoff und Oberfläche:
Duroplast FS 31, schwarz, Gewindebuchse aus Messing, entgratet und hochglanzpoliert.

Temperaturbeständigkeit:
Von -40 °C bis 165 °C.

Tragkraft:
min. 1.000 N.

BOUTET® -Handle BD

Heavy duty and heat resistant plastic handle for use in high temperature areas.

Material and surface:
Duroplastic FS 31, black, threaded brass bushing, deburred and high gloss polished.

Temperature resistance:
From -40 °C up to 165 °C.

Stress resistance:
min. 1.000 N.

Duroplast

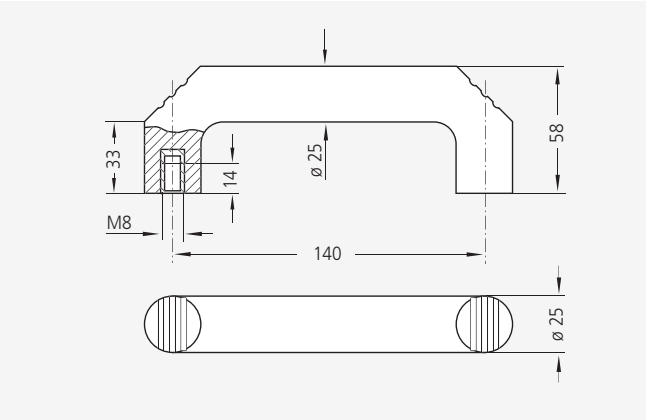

Bestell-Nr. / Order no.
KD-25.140.84

KD

Kipp® Duroplastgriff KD

Hochbelastbarer und hitzebeständiger Kunststoffgriff für Einsatzbereiche, die hohen Temperaturen ausgesetzt sind.

Werkstoff und Oberfläche:
Duroplast FS 31, schwarz, Gewindebuchse aus Messing, entgratet und hochglanzpoliert.

Temperaturbeständigkeit:
Von -40 °C bis 165 °C.

Tragkraft:
min. 1.000 N.

Kipp® Handle KD

Heavy duty and heat resistant plastic handle for use in high temperature areas.

Material and surface:
Duroplastic FS 31, black, threadded brass bushing, deburred and high gloss polished.

Temperature resistance:
From -40 °C up to 165 °C.

Stress resistance:
min. 1.000 N.

Alle Maße in mm. / All dimensions in mm.

Rohde

DB

Duroplast Bügelgriff DB

Hochbelastbarer und hitzebeständiger Kunststoffgriff für Einsatzbereiche, die hohen Temperaturen ausgesetzt sind.

Werkstoff und Oberfläche:
Duroplast PF 31, schwarz mit Feinstruktur.

Temperaturbeständigkeit:
Von -50°C bis 200°C.

Tragkraft:
min. 1.000 N.

Lieferumfang:
Einschließlich Edelstahl-Zylinderschrauben mit Innensechskant M8 x 30 DIN 912, Muttern DIN 934 und Unterlegscheiben DIN 125.

Auf Wunsch auch ohne Schrauben lieferbar.

Duroplastic Bow Type Handle DB

High carrying capacity and heat resistant plastic handle for high temperature applications.

Material and surface:
Duroplastic PF 31, black with fine structure.

Temperature resistance:
From -50°C to 200°C.

Stress resistance:
min. 1.000 N.

Scope of delivery:
Incl. stainless steel cylinder head socket screws M8 x 30 DIN 912, nuts DIN 934 and washers DIN 125.

Supplied without screws if desired.

Duroplast

Aluminium Ausführung (Typ AB) s. S. 125.
Aluminium version (type AB) s. page 125.

Clean Line Ausführung (Typ AB) s. S. 247.
Clean Line version (type AB) see page 247.

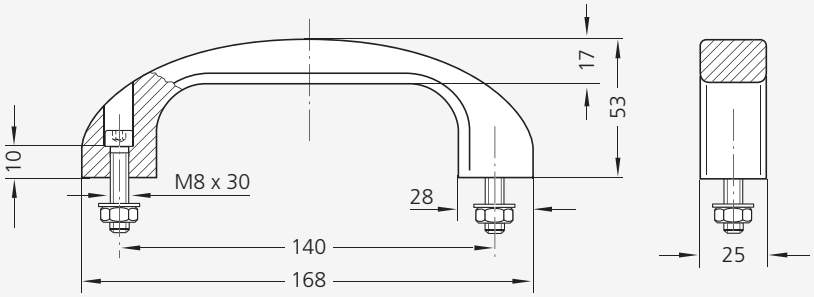

mit Edelstahlschrauben with stainless steel screws	ohne Schrauben without screws
Bestell-Nr. Order no.	Bestell-Nr. Order no.
DB-25.N140.84	DB-25.D140.84

Typ KR-25 Typ RR-30 Typ RS-30

Kunststoff Griffe

Werkstoff und Oberfläche:
Griffschenkel aus glaskugelverstärktem Polyamid PA 6, halbmatt mit Feinstruktur.
Griffsteg aus PVC grau oder POM schwarz.

Tragkraft:
min. 500 N.

Hinweis:
Andere Grifflängen auf Anfrage.

Plastic Handles

Material and surface:
Handle shanks made of glass ball reinforced polyamide PA 6, half-matt with fine structure.
Handle ledge made of PVC in grey or POM black.

Stress resistance:
min. 500 N.

Note:
Other handle lengths on request.

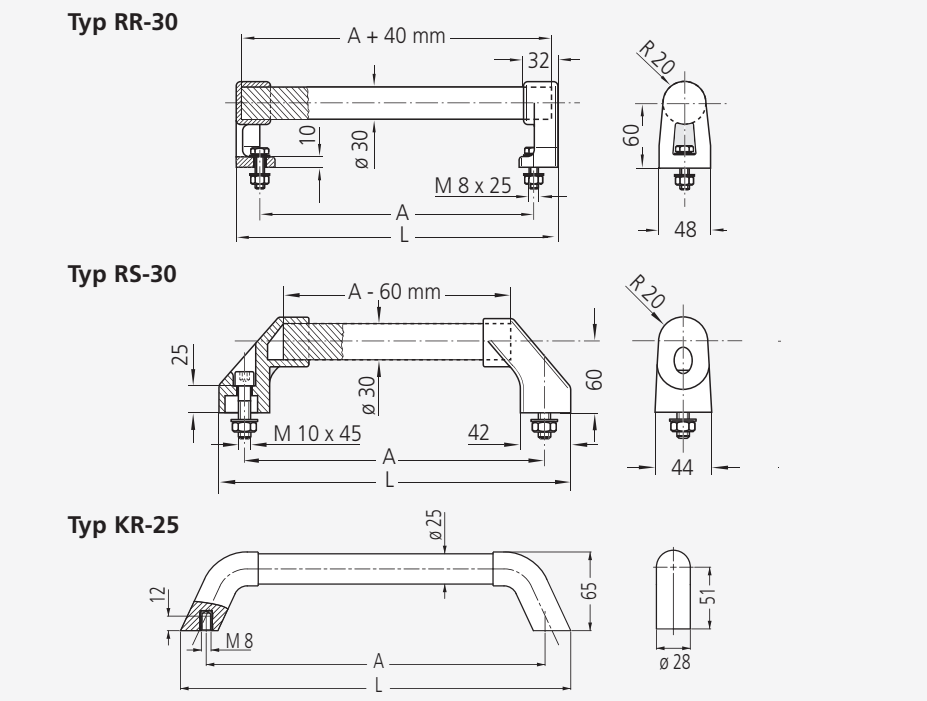

Typ	A*	L	Griffausführung / Handle version schwarz POM black POM Bestell-Nr. Order no.	 grau PVC grey PVC Bestell-Nr. Order no.
RR-30	200	250	RR-30.200.S84	RR-30.200.G7046
	250	300	RR-30.250.S84	RR-30.250.G7046
	300	350	RR-30.300.S84	RR-30.300.G7046
RS-30	250	294	RS-30.250.S84	RS-30.250.G7046
	300	344	RS-30.300.S84	RS-30.300.G7046
KR-25	200	242	KR-25.200.S84	KR-25.200.G7046
	250	292	KR-25.250.S84	KR-25.250.G7046

***** Andere Grifflängen auf Anfrage / Other handle lengths on request

Alle Maße in mm. / All dimensions in mm.

Griffausführung schwarz
Handle version black

Typ RR-30

Typ RS-30

Typ KR-25

Schalen-, Klapp- und Tragegriffe

Tray, Collapsible and Carrying Handles

Schalen-, Klapp- und Tragegriffe
Tray, Collapsible and Carrying Handles

	Anschraub-abstände Fitting centre distance (mm)	Werkstoff Material	Mindest-tragkraft Minimum Stress resistance (N)	19"-Technik geeignet 19" technic suitability	Typen-kenn-ziffer Order code	Seite Page
	s. Katalog see catalog	– Schalengriff aus Profilaluminium mit Kunststoffendkappen – Tray handles of cut profiled aluminium with plastic end caps	500		SG	196 197
	100 120 180	– Klappgriffe aus Rundstahl – Collapsible handles of round bar steel	1.000		MK	198
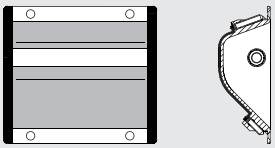	s. Katalog see catalog	– Schalengriffe aus Profilaluminium mit Kunststoffendkappen, Rohr aus Edelstahl – Tray handle of cut profiled aluminium with plastic end caps, tube of stainless steel	500		SG	199
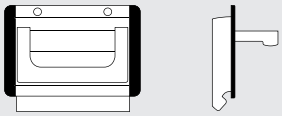	s. Katalog see catalog	– Schalen-Klappgriffe aus Profilaluminium mit Kunststoffendkappen – Collapsible tray handles of cut profiled aluminium with plastic end caps	500	●	PK	200 201
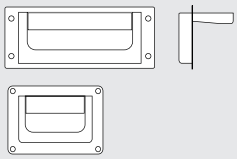	s. Katalog see catalog	– Schalen-Klappgriffe aus Aluminium-Druckguss – Collapsible tray handles of diecast aluminium	500	●	SK	202 203
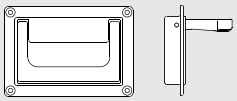	s. Katalog see catalog	– Schalen-Klappgriffe aus Polyamid PA 6 – Collapsible tray handles of polyamide PA 6	250		SK	204
	120	– Klappgriff aus Polyamid PA 6 – Collabsible handle of polyamide PA 6	300		KK	205

Schalen-, Klapp- und Tragegriffe
Tray, Collapsible and Carrying Handles

	Anschraub-abstände Fitting centre distance (mm)	Werkstoff Material	Mindest-tragkraft Minimum Stress resistance (N)	19"-Technik geeignet 19" technic suitability	Typen-kenn-ziffer Order code	Seite Page
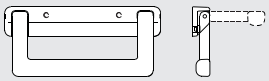	84	– Klappgriff aus Aluminium-Druckguss – Collapsible handles of diecast aluminium	800		**KT**	206
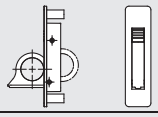	70	– aus Zinkdruckguss – of die cast zinc	800		**KT**	207
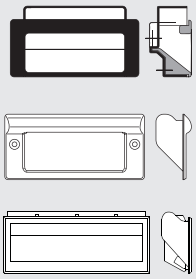	s. Katalog see catalog	– Schalengriff aus Polyamid PA 6 oder ABS – Tray handle of polyamide PA 6 or ABS	1.000 400		**KM**	208 209 210
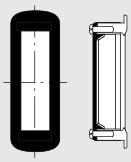	s. Katalog see catalog	– Schiebegriff aus Polyamid PA 6 – Sliding tray handle of polyamide PA 6	–		**KS**	211
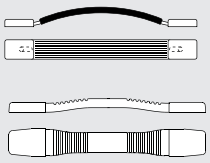	160 – 232	– Ausziehbare Tragegriffe aus Weichplastik und Stahl – Pull-out carrying handles of soft plastic and steel	300 400		**MA**	212 213 214
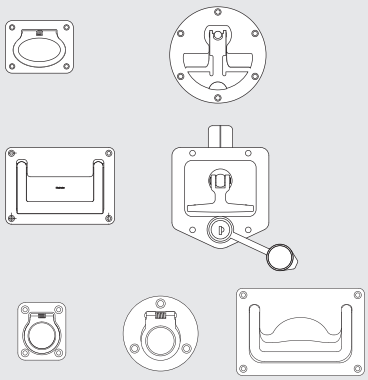	s. Katalog see catalog	– Schalen-Klappgriffe aus Edelstahl – Collapsible tray handles of stainless steel	200		**EE**	162 163 164 165

Rohde

SG

Schalengriff SG

Der Rohde-Schalengriff SG kann in beliebiger Länge geliefert werden und eignet sich daher insbesondere für die individuelle Anpassung an Platz- und Design-Gegebenheiten.

Werkstoff und Oberfläche:
Griffschale aus Aluminium-Profil. Seiten-Abschlusskappen Polyamid PA 6, feinmatt, schwarz. Griffschale glaskugelgestrahlt, satiniert und naturfarben oder schwarz eloxiert.

Ausführung A:
Befestigung durch rückseitig eingedrücktes oberes Gummiprofil.

Ausführung B:
Befestigung durch 2 Edelstahl Senkschrauben, M4 x 8, DIN 966 von außen.

Konstruktive Vorteile:
Einfache Montage ohne Schraubbefestigung für Blechstärken von 1 - 2,5 mm;
2 eingezogene Gummiprofile gewährleisten absolute Einbausicherheit.

Zwei um 90° versetzte Kreuznuten für M4-Schrauben ermöglichen Masseanschluss und können als zusätzliche Montagehilfen von Einbauteilen dienen (für Vierkantmuttern nach DIN 562).

Ergonomische Ausbildung der Schalen-Innenform.

Alternativbefestigung durch 2 Senkschrauben von außen möglich.

Montage:
Nach Einzug des unteren Gummiprofils werden die beiden Seitenkappen auf die Griffschale gedrückt. Nun wird der Griff unter ca. 45° über den unteren Rand der Montageöffnung gesteckt und anschließend gegen die Gehäusewand gehalten.

Je nach gewünschter Ausführungsart wird jetzt das 2. Gummiprofil in die obere Nut hineingedrückt (s. Abb.), oder die Befestigung erfolgt durch 2 Senkschrauben.

Tragkraft:
min. 500 N.

Hinweis:
Farb-Sonderausführungen entsprechend den Lieferangaben von Seite 7.

Gerätefüße siehe Seite 234 und 235.
Casing feet see page 234 and 235.

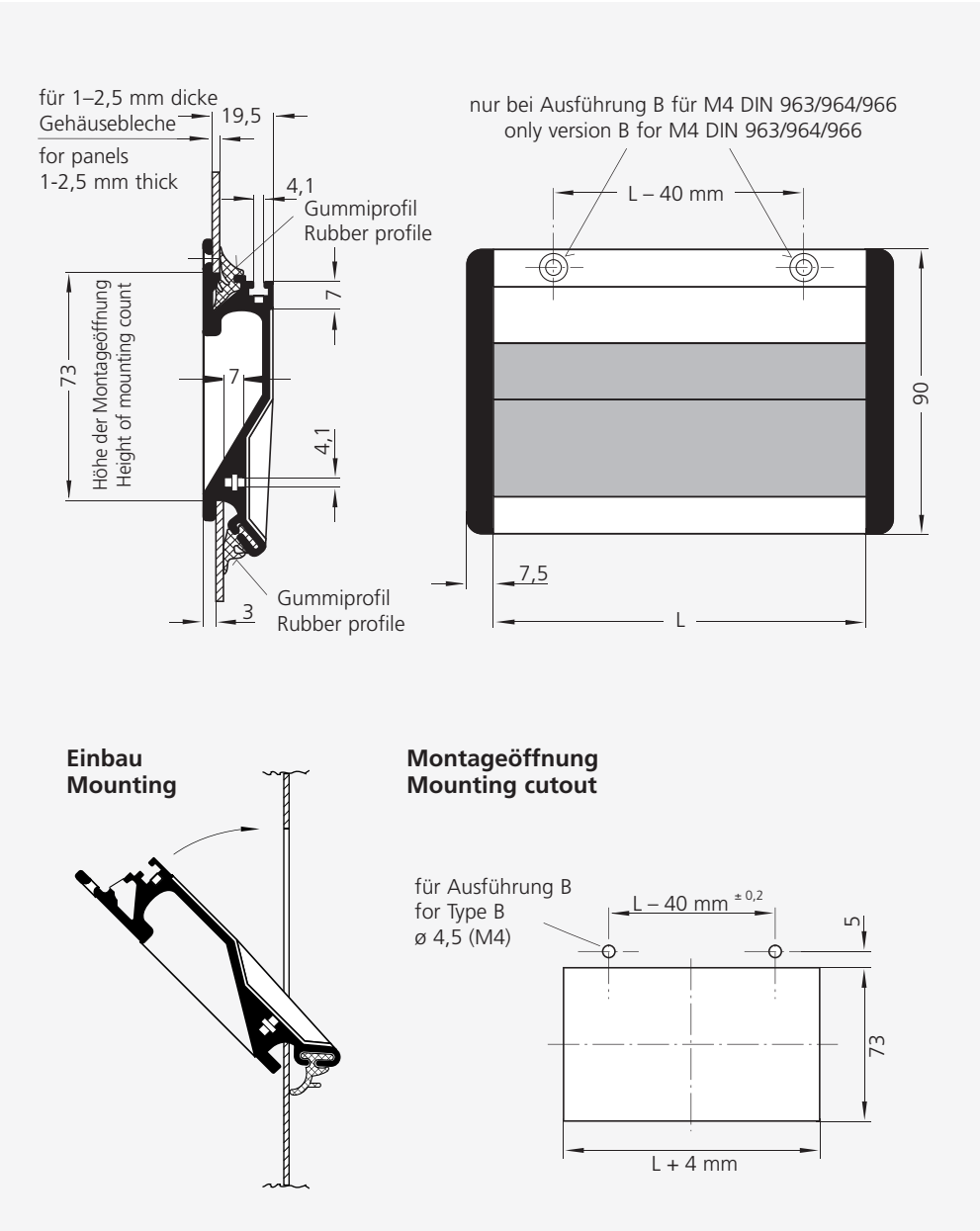

L	Griffschalen-farbe Colour of handle tray	Ausführung A Version A Bestell-Nr. Order no.	Ausführung B Version B Bestell-Nr. Order no.	Montage-öffnung Mounting cutout
100	natur / natural	SG-73.100.A1	SG-73.100.B1	104 x 73
100	schwarz / black	SG-73.100.A4	SG-73.100.B4	104 x 73
118	natur / natural	SG-73.118.A1	SG-73.118.B1	122 x 73
118	schwarz / black	SG-73.118.A4	SG-73.118.B4	122 x 73
167	natur / natural	SG-73.167.A1	SG-73.167.B1	171 x 73*
167	schwarz / black	SG-73.167.A4	SG-73.167.B4	171 x 73*

* Maße identisch für Schalenklappgriff Typ SK-50 auf Seite 202.
Dimensions identical for collapsible tray handle SK-50 on page 202.

Alle Maße in mm. / All dimensions in mm.

Tray Handle SG

The Rohde SG tray handle is available in any desired length and thus is particularly suitable for adaptation to any and all space and design requirements.

Material and surface:
Profiled aluminium tray. End caps of black satin finish polyamide PA 6.
The tray handle is glass ball blasted and anodized to a satin finished surface in natural or black colour.

Version A:
Installation by means of an upper rubber insert that pushes in from the back.

Version B:
Installation by means of 2 stainless steel countersunk screws M4 x 8, DIN 966 from outside.

Design advantages:
Very simple installation. Does not require screws for metal thicknesses of 1 - 2.5 mm. Two rubber inserts guarantee tight and secure installation.

Two cross-slotted grooves for M4 srews displaced by 90° provide firm connection or may be used as mounting aids for installation elements. (For square nuts according to DIN standard 562.) Excellent human engineering of the tray recess.

Can also be mounted by installing two countersunk screws from outside.

Mounting:
After insertion of the bottom rubber profile, the two end finials must be pushed on to the tray. Next the handle must be pressed over the lower edge of the mounting cutout at a 45° angle. Holding the handle against the housing panel, now the second rubber profile is pushed into the upper groove (see illustration), or if countersunk screws are used, the two screws are now installed.

Stress resistance:
min. 500 N.

Note:
Special colours in accordance with delivery data on page 7.

Rohde

MK

Messgeräte-Klappgriffe MK

Diesen Grifftyp liefern wir in zwei Ausführungsarten.

Werkstoff:
Einzelteile aus Rundstahl.

Ausführung A:
Oberfläche feinstgeschliffen und hochglanzverchromt.

Ausführung B:
Wie Ausführung A, Griffsteg jedoch zusätzlich mit glattem Kunststoffüberzug.

Konstruktive Merkmale:
Federarretierung in beiden Endstellungen.

Tragkraft:
min. 1.000 N durch einteilige Gelenkbuchse.

Hinweis:
Lieferung einschließlich verzinkter Unterlegscheiben und Muttern.

Collapsible Instrument Handles MK

This type of handle is supplied in two different versions.

Material:
All components made of round bar steel.

Version A:
Prescision ground and chromium-plated mirror finish.

Version B:
As version A, but grip ledge with smooth plastic coating.

Design features:
Spring-arrestment in both end positions.

Stress resistance:
min. 1.000 N due to one-piece shank.

Note:
Supplied complete with galvanized washers and nuts.

Edelstahl-Ausführung s. S. 149.
Stainless steel version look page 149.

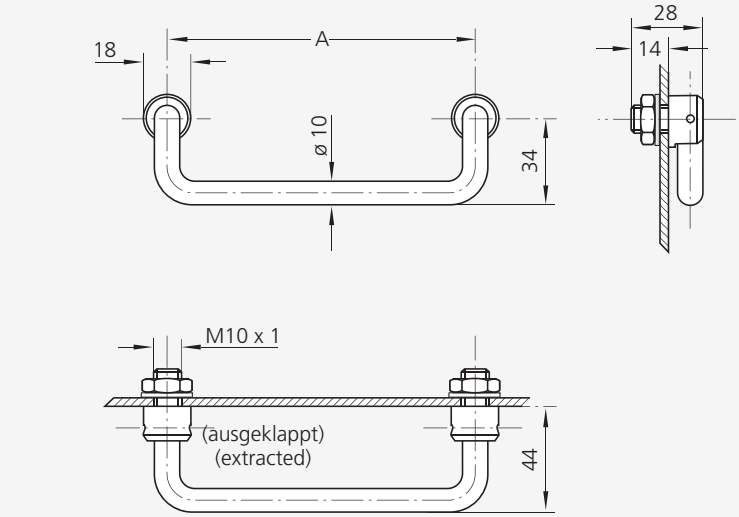

A	Ausführung A Version A Bestell-Nr. Order no.	Ausführung B Version B Bestell-Nr. Order no.
100	MK-10.100.22	MK-10.100.23
120	MK-10.120.22	MK-10.120.23
180	MK-10.180.22	MK-10.180.23

Ausführung A
Version A

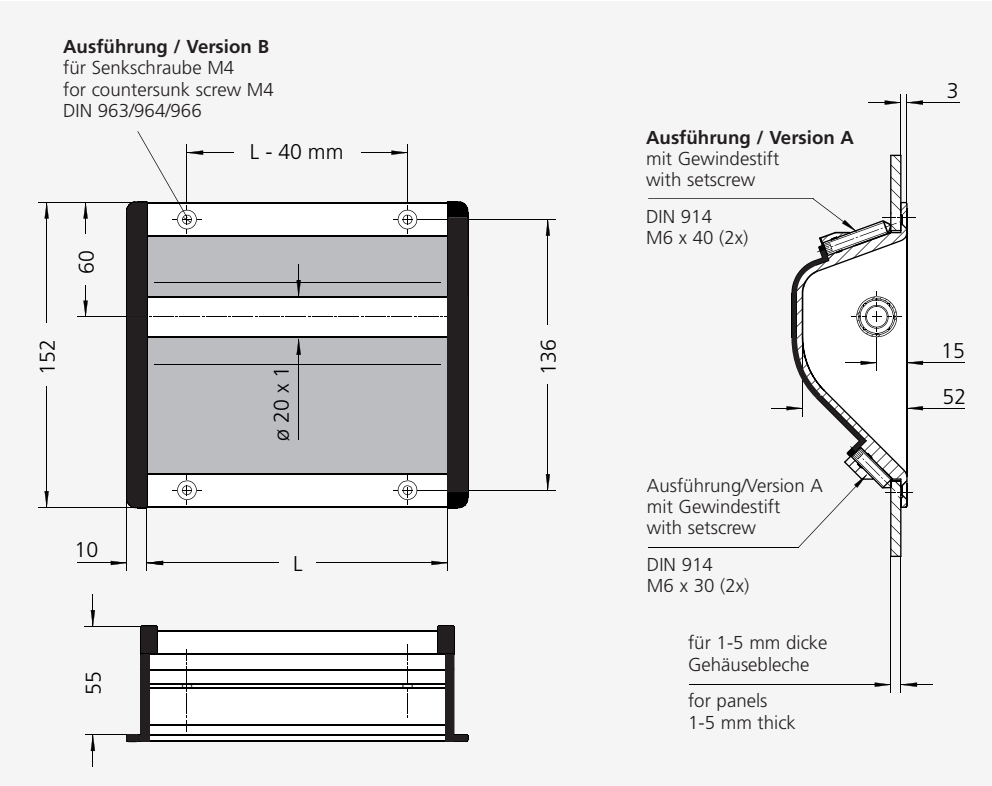

L	Ausführung A Version A Bestell-Nr. Order no.	Ausführung B Version B Bestell-Nr. Order no.	Montage-öffnung Mounting cutout
102	SG-20.100.A1	SG-20.100.B1	L + 10 x 123
152	SG-20.150.A1	SG-20.150.B1	L + 10 x 123
202	SG-20.200.A1	SG-20.200.B1	L + 10 x 123
252	SG-20.250.A1	SG-20.250.B1	L + 10 x 123
302	SG-20.300.A1	SG-20.300.B1	L + 10 x 123

Montageöffnung
Mounting cutout

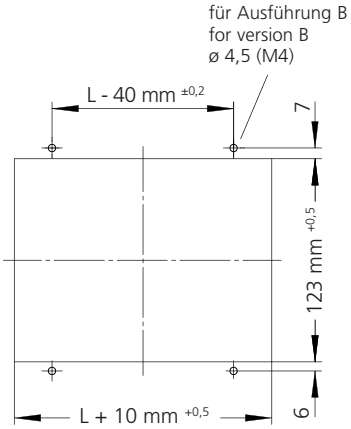

Alle Maße in mm. / All dimensions in mm.

Rohde

SG

Schalengriff SG

Längenvariabler Schalengriff für den Einsatz z.B. an Gehäusetüren oder Blechverkleidungen.

Werkstoff und Oberfläche:
Griffschale aus Aluminium-Profil, naturfarben eloxiert. Seitenabschlusskappen aus Polyamid PA 6, glaskugelverstärkt, schwarz, halbmatt mit Feinstruktur. Verbindungsrohr ø 20 x 1 mm aus Edelstahl (Werkst.-Nr. 1.4301), feingeschliffen.

Ausführung A:
Rückseitige Befestigung durch mitgelieferte Gewindestifte M6 x 30 (2x) und M6 x 40 (2x), DIN 914 aus Edelstahl.

Ausführung B:
Frontseitige Befestigung für Senkschrauben M4, DIN 963/ 964/966.

Konstruktive Vorteile:
Einfache Montage für Wandstärken von 1- 5 mm.

Tragkraft:
min. 500 N.

Hinweis:
Erhältlich in beliebiger Länge.

Tray Handle SG

Length variable tray handle, suitable for the use on e.g. housing doors or sheet metals.

Material and surface:
Profiled aluminium tray, natural colour anodized. Side end caps of polyamide PA 6, glass ball reinforced, black, half-matt with fine structure. Connection tube ø 20 x 1 mm of stainless steel (material no. 1.4301), fine ground.

Version A:
Mounting from behind by included setscrews, M6 x 30 (2x) and M6 x 40 (2x), DIN 914 made of stainless steel.

Version B:
Mounting from outside for countersunk screws, M4 x 10, DIN 963/964/966.

Design advantages:
Simple mounting for wall-thicknesses of 1- 5 mm.

Stress resistance:
min. 500 N.

Note:
Available in any desired length.

Rohde

PK

Profil-Klappgriffe PK

Ein besonders hochwertiger Schalenklappgriff, der neben Standardmaßen in beliebigen Längen geliefert werden kann.

Werkstoff und Oberfläche:
Griffschale und Klappgriff aus Profilaluminium AlMgSi 0,5. Seiten-Abschlusskappen Polyamid PA 6, feinmatt, schwarz. Griffschale und Klappgriff glaskugelgestrahlt, satiniert und eloxiert in verschiedenen Farbkombinationen.

Konstruktive Merkmale:
Einfachste Montage ohne Schraubbefestigung für Blechstärken von 1 - 2,5 mm durch 2 Gummiprofile. Alternativbefestigung durch 2 Senkschrauben von außen möglich.

2 Kreuznuten für M4 Schrauben ermöglichen Masseanschluss; auch als Montagehilfe für Einbauteile geeignet (für Vierkantmuttern nach DIN 562).

Typ A:
Befestigung durch rückseitig eingedrücktes oberes Gummiprofil.

Typ B:
Befestigung durch 2 verzinkte Senkschrauben, M4 x 8, DIN 966 von außen.

Montage:
Nach Einzug des unteren Gummiprofils werden die beiden Seitenkappen auf die Griffschale gedrückt. Nun wird der Griff unter ca. 45° über den unteren Rand der Montageöffnung gesteckt und anschließend gegen die Gehäusewand gehalten.

Je nach gewünschter Ausführungsart wird jetzt das 2. Gummiprofil in die obere Nut hineingedrückt (s. Abb.), oder die Befestigung erfolgt durch 2 Senkschrauben.

Tragkraft:
min. 500 N.

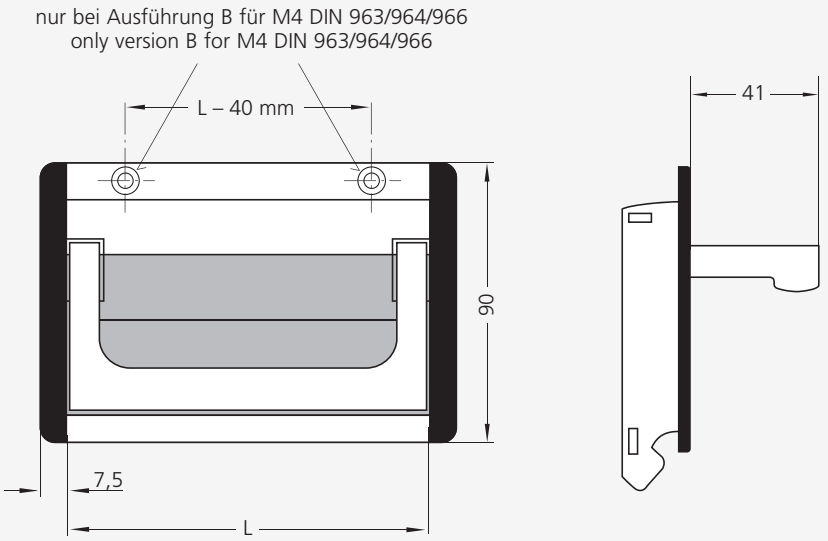

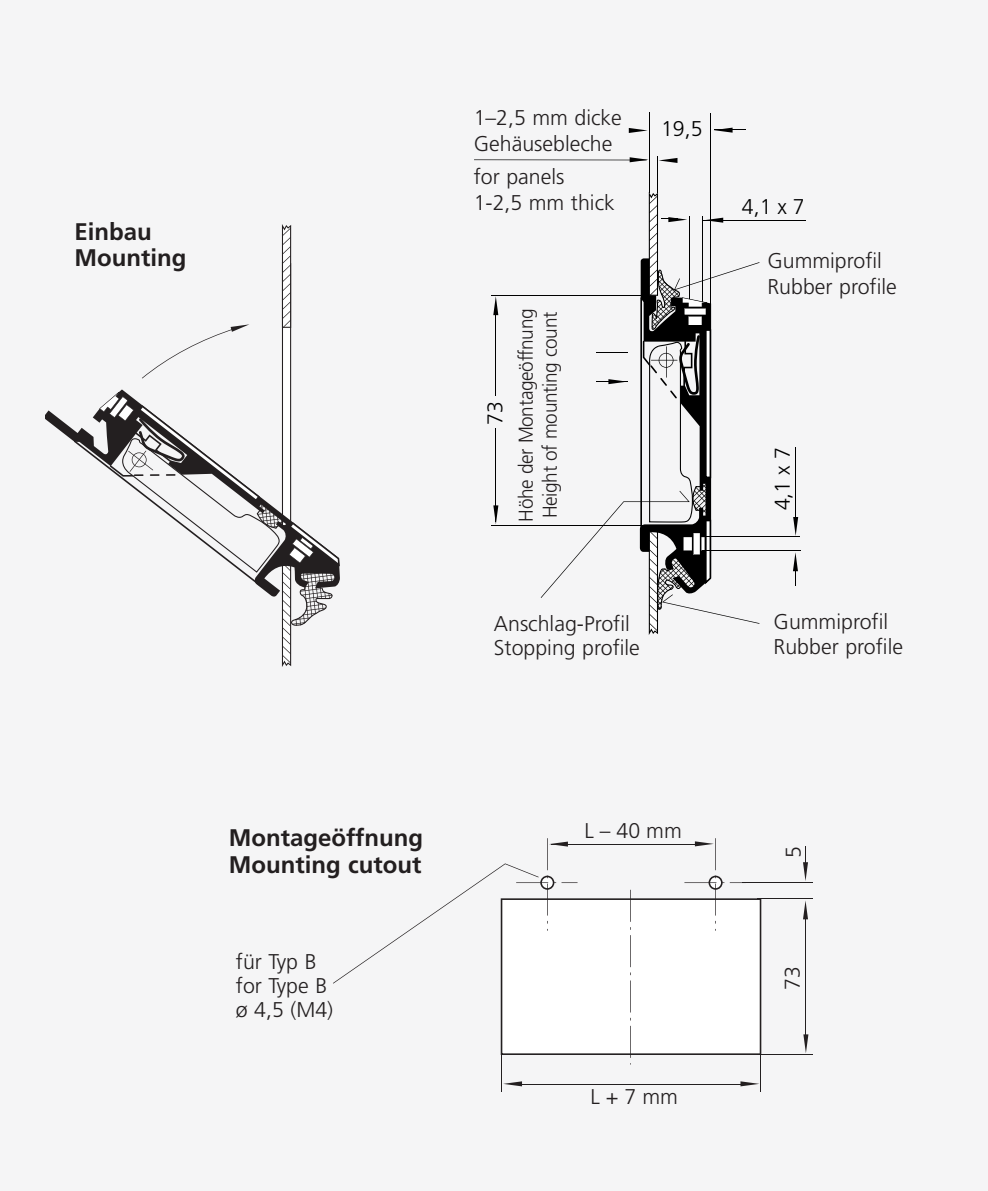

L	Typ	Schalenfarbe Tray colour	Eloxalausführung des Klappgriffs Anodizing version of collapsible handle naturfarben natural colour Bestell-Nr. Order no.	schwarz black Bestell-Nr. Order no.	Montage-Öffnung Mounting cutout
100	A	natur / natural schwarz / black	PK-73.A100.N1 PK-73.A100.S1	PK-73.A100.N4 PK-73.A100.S4	107 x 73
	B	natur / natural schwarz / black	PK-73.B100.N1 PK-73.B100.S1	PK-73.B100.N4 PK-73.B100.S4	
118	A	natur / natural schwarz / black	PK-73.A118.N1 PK-73.A118.S1	PK-73.A118.N4 PK-73.A118.S4	125 x 73
	B	natur / natural schwarz / black	PK-73.B118.N1 PK-73.B118.S1	PK-73.B118.N4 PK-73.B118.S4	
167	A	natur / natural schwarz / black	PK-73.A167.N1 PK-73.A167.S1	PK-73.A167.N4 PK-73.A167.S4	174 x 73
	B	natur / natural schwarz / black	PK-73.B167.N1 PK-73.B167.S1	PK-73.B167.N4 PK-73.B167.S4	

Alle Maße in mm. / All dimensions in mm.

Collapsible Profile Handles PK

A collapsible handle in a special quality which is available in standard dimensions as well as in any desired length.

Material and surface:
Tray and collapsible handle of profiled aluminium AlMgSi 0.5. End caps of black satin finish polyamide PA 6.
Tray and handle are glass ball blasted and anodized to a satin finished surface in various colour combinations.

Design features:
Simplest assembly without screw-fastening for plate strengths from 1 - 2.5 mm by 2 srubber profiles. Alternate fastening by 2 countersunk screws from outside.

2 cross grooves for M4 screws for grounding; also suitable as assembly assistance for installation parts (for square nuts according to DIN 562).

Type A:
Installation by an upper rubber insert that pushes in from the back.

Type B:
Installation by 2 galvanized countersunk screws M4 x 8, DIN 966 from outside.

Mounting:
After insertion of the bottom rubber insert, the two end finals must be pushed on to the tray. Next the handle must be pressed over the lower edge of the mounting cutout at a 45° angle. Holding the handle against the housing panel, the second rubber insert is now pushed into the upper groove (see illustration), or if counter-sunk screws are used, the two screws are installed now.

Stress resistance:
min. 500 N.

Rohde

SK

Schalenklappgriff SK

Rohde-Schalenklappgriffe SK sind nach modernem Design gestaltet und werden überall dort eingesetzt, wo Forderungen nach solider und formschöner Ausführung bestehen.

Konstruktive Merkmale:
Bei gleichem Gehäuseausschnitt vor und hinter der Gehäusewand montierbar. Natürliche Fingerprofilierung auf der Rückseite des Klappgriffes.

Auch im eingeklappten Zustand zum Anheben eines Gerätes benutzbar.

Typ SK.50.S und SK-79.S
Mit Schnapprasterung in Ruhe- und Arbeitsstellung.

Typ SK.50.R und SK-79.R
Mit Rückstellfeder von der Arbeits- in die Ruhestellung.

Werkstoff:
Aluminium-Druckguss
GD-AlSi 9 Cu 3.

Standard-Ausführungen:
Schale und Griff
schwarz RAL 9005,
lichtgrau RAL 7035 oder
grauweiß RAL 9002 pulverbeschichtet, halbmatt.

Tragkraft:
min. 500 N.

Hinweis:
Farb-Sonderausführungen entsprechend den Lieferangaben von Seite 7.

Clean Line Ausführung s. S. 252.
Clean Line version see page 252.

Typ SK-50

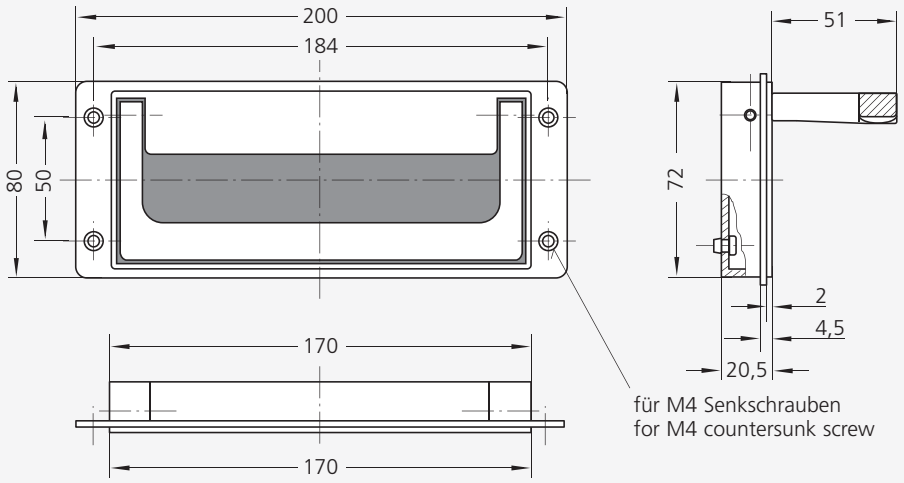

Montageöffnung
Mounting cutout

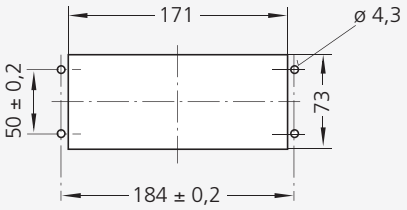

Ausrüstungsteile eines Feuerwehrfahrzeugs
Equipment of a fire engine

Schalenfarbe Tray colour	SK-50.S mit Schnapprasterung with snaplocks Bestell-Nr. Order no.	SK-50.R mit Rückstellfeder with pull back spring Bestell-Nr. Order no.
RAL 9005 schwarz / black	SK-50.S184.9005	SK-50.R184.9005
RAL 7035 lichtgrau / light grey	SK-50.S184.7035	SK-50.R184.7035
RAL 9002 grauweiß / grey white	SK-50.S184.9002	SK-50.R184.9002
unlackiert und unmontiert without enamel and unassembled	SK-50.S184.00	SK-50.R184.00

INDUSTRIE FORUM DESIGN HANNOVER

Rohde

SK

Collapsible Tray Handles SK

Rohde collapsible tray handles feature contemporary design and are used wherever both durability and attractive styling are required.

Design features:
Mountable in front of or behind the housing wall with the same housing cutout. Natural finger profiling at the rear of the hinged handle. Can also be used for lifting a device in the retracted state.

Type SK-50.S and SK-79.S
With snap locks both in rest and work positions.

Type SK-50.R and SK-79.R
With pull back spring from the working to the rest position.

Material:
Pressure molded aluminium GD-AlSi 9 Cu 3.

Standard versions:
Tray and handle in
black RAL 9005,
light grey RAL 7035 or
grey white RAL 9002
powder coated, half-matt finish.

Stress resistance:
min. 500 N.

Note:
Special colours in accordance with delivery data on page 7.

Typ SK-79

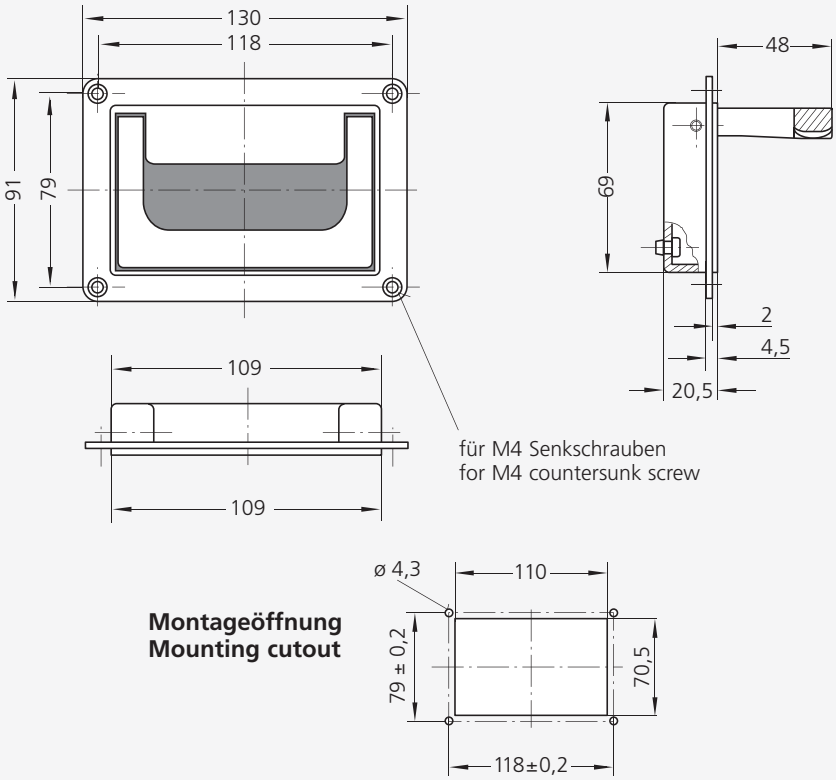

Montageöffnung
Mounting cutout

Edelstahl-Klappgriff Typ EE
s. a. Seite 163.
Collapsible stainless steel handle type EE
look also page 163.

	SK-79.S mit Schnapprasterung with snaplocks	SK-79.R mit Rückstellfeder with pull back spring
Schalenfarbe **Tray colour**	Bestell-Nr. Order no.	Bestell-Nr. Order no.
RAL 9005 schwarz / black	SK-79.S118.9005	SK-79.R118.9005
RAL 7035 lichtgrau / light grey	SK-79.S118.7035	SK-79.R118.7035
RAL 9002 grauweiß / grey white	SK-79.S118.9002	SK-79.R118.9002
unlackiert und unmontiert without enamel and unassembled	SK-79.S118.00	SK-79.R118.00

Alle Maße in mm. / All dimensions in mm.

Rohde

SK

Schalenklappgriff SK Kunststoff

Ergänzend zu den bewährten Schalenklappgriffen aus Aluminium und Edelstahl.

Werkstoff und Oberfläche:
Schale und Griff aus Polyamid PA 6, schwarz, ähnlich RAL 9005.

Konstruktive Merkmale:
Bei gleichem Gehäuseausschnitt vor und hinter der Gehäusewand montierbar.

Natürliche Fingerprofilierung auf der Rückseite des Klappgriffes.

Typ SK-79.S
Mit Schnapprasterung in Ruhe- und Arbeitsstellung.

Typ SK-79.R
Mit Rückstellfeder von der Arbeits- in die Ruhestellung.

Tragkraft:
min. 250 N.

Tray Handle Series SK plastic

Complementary to the proven tray handles made of aluminium and stainless steel.

Material and surface:
Tray and handle made of polyamide PA 6, black, similar to RAL 9005.

Design features:
Mountable in front of or behind the housing wall with the same housing cut-out.

Natural finger profiling at the rear of the hinged handle.

Type SK-79.S
With snap locks both in rest and work position.

Type SK-79.R
With pull back spring from the working to the rest position.

Stress resistance:
min. 250 N.

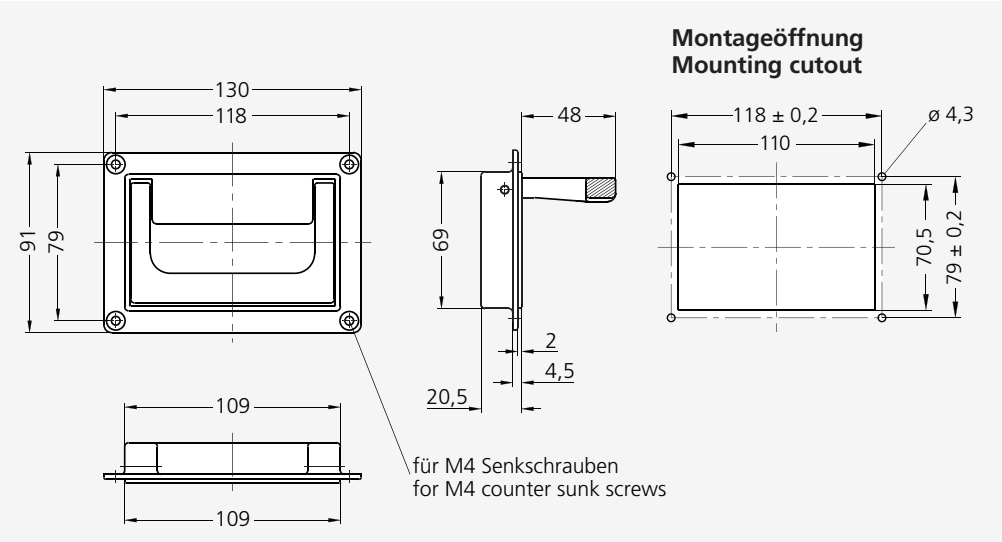

Typ SK-79.S	Typ SK-79.R
mit Schnapprasterung with snap locks	mit Rückstellfeder with pull back spring
Bestell-Nr. Order no.	Bestell-Nr. Order no.
SK-79.S118.84	SK-79.R118.84

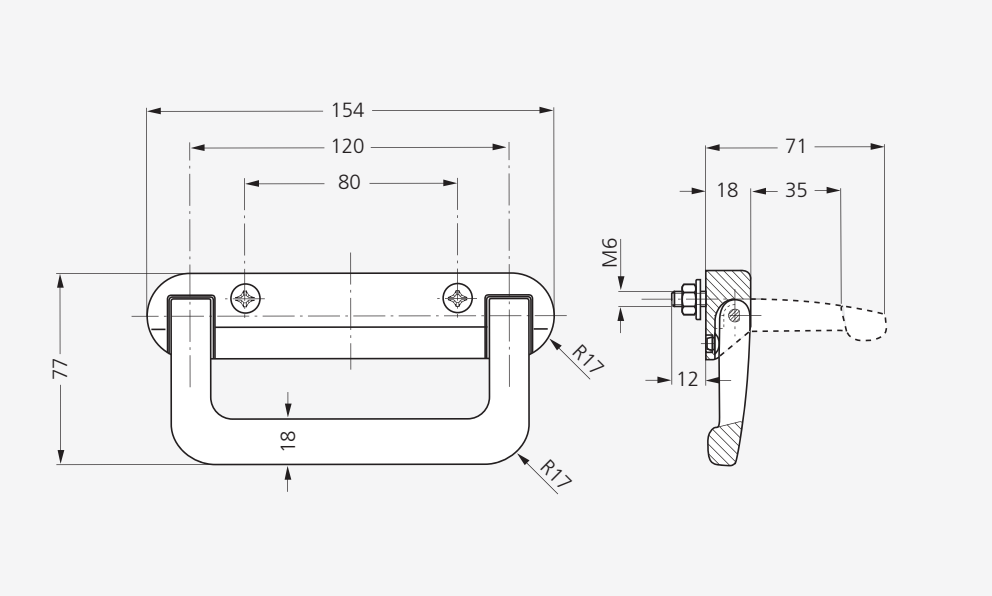

Bestell-Nr. / Order no.
KK-18.120.84

Edelstahl-Klappgriff Typ EE siehe Seite 162.
Collabsible stainless steel type EE look page 162.

Klappgriff KK

Auf Gehäusewand aufschraubbarer Kunststoff-Klappgriff, selbsttätig rückfedernd.

Werkstoff und Oberfläche:
Halter und Griff aus hochbelastbaren Polyamid PA 6, glaskugelverstärkt, schwarz, ähnlich RAL 9005, halbmatt mit Feinstruktur.

Achsen und Rückstellfeder aus Edelstahl.

Tragkraft:
min. 300 N.

Lieferumfang:
Einschließlich galvanisch schwarz verzinkter Senkschrauben (Chrom VI frei) mit Kreuzschlitz M6 x 30 DIN 965, Muttern DIN 934 mit Unterlegscheiben DIN 125.

Hinweis:
Andere Farbausführungen oder Kombinationen auf Anfrage.

Hinged Handle KK

Plastic handle for screwing onto the housing wall, springs back automatically.

Material and surface:
Holder and handle made of heavy duty polyamide PA 6, glass ball reinforced, black, similar to RAL 9005, semi gloss, with fine structure.

Arbors and restoring springs made of stainless steel.

Stress resistance:
min. 300 N.

Scope of delivery:
Including black galvanized cross recessed countersunk flat head screws (chromium VI free) M6 x 30 DIN 965 (German industrial standard), nuts DIN 934 with washers DIN 125.

Note:
Other colour versions or combinations available on request.

Alle Maße in mm. / All dimensions in mm.

Rohde

KT

Klapptragegriff KT

Selbsttätig rückfedernder Tragegriff aus Aluminium für rückseitige Schraubbefestigung.

Werkstoff und Oberfläche:
Halter und Griff aus Aluminiumdruckguss GD-AlSi9Cu3 (Legierung 226).
Pulverbeschichtet, halbmatt in schwarz (ähnlich RAL 9005) oder orange (ähnlich RAL 2009).

Achsen und Rückstellfeder aus Edelstahl.

Tragkraft:
min. 800 N.

Hinweis:
Auf Wunsch auch für frontseitige Befestigung lieferbar.

Andere Farbausführungen auf Anfrage.

Hinged Carrying Handle KT

Self-acting resilient handle made of aluminium for backside screw mounting.

Material and surface:
Holder and handle made of die cast aluminium GD-AlSi9Cu3 (alloy 226). Powder coated, half matt in black (similar to RAL 9005) or orange (similar to RAL 2009).

Arbors and restoring springs made of stainless steel.

Stress resistance:
min. 800 N.

Note:
Screw attachment from the front available on request.

Other colour combinations available on request.

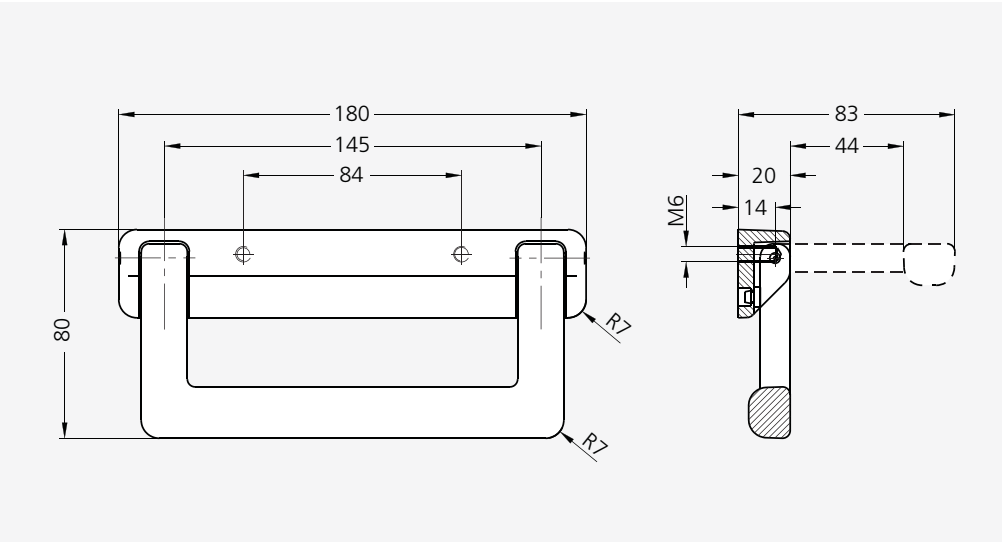

A	L	Farbe Colour	Bestell-Nr. Order no.
84	180	schwarz / black	KT-20.084.9005
84	180	orange	KT-20.084.2009

Griffserie KT

Versenkbarer Klappgriff mit Öffnung für einen Finger. Rückseitige Befestigung.

Werkstoff und Oberfläche:
Griff aus Zinkdruckguss, pulverbeschichtet ähnlich RAL 7035.

Tragkraft:
min. 800 N.

Hinweis:
Wandstärke max. 6,4 mm. Lieferung inkl. Befestigungsmaterial.

Handle Series KT

Retractable folding handle with one finger opening. Rear mounting.

Material and surface:
Handle made of die cast zinc, powder coated similar to RAL 7035.

Stress resistance:
min. 800 N.

Note:
Wall thickness max. 6.4 mm. Delivery incl. fastening material.

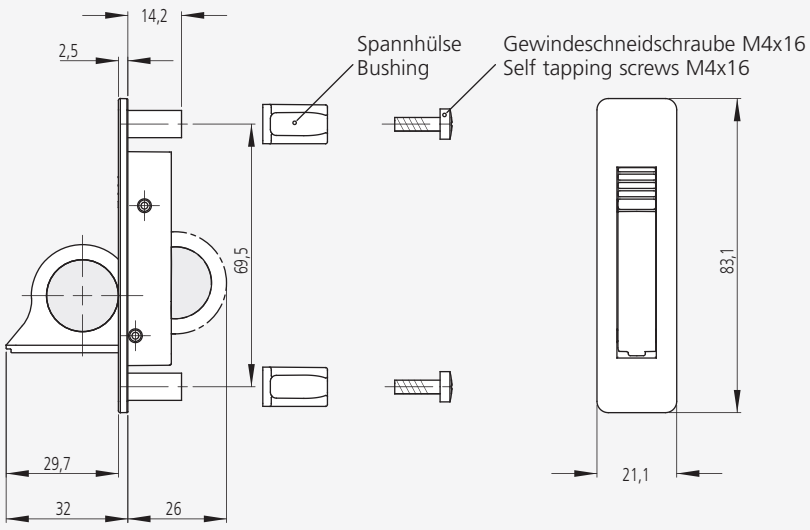

Montageöffnung
Mounting cutout

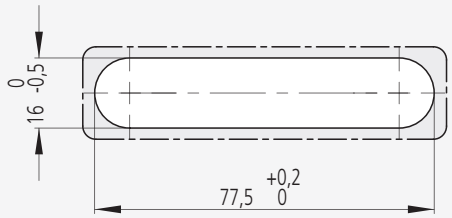

Bestell-Nr. / Order no.
KT-21.070.7035

Alle Maße in mm. / All dimensions in mm.

Rohde

KM

Kunststoff Muldengriff KM

Diese ergonomisch geformten Muldengriffe sind für verschiedene Wandstärken geeignet. Ein fester Sitz des Griffes ist jederzeit gewährleistet.

Konstruktive Merkmale:
Einfache und sichere Schraubmontage für Gehäusewandstärken von 1-5 mm.

Werkstoff und Oberfläche:
Polyamid PA 6, glaskugelverstärkt, halbmatt mit Feinstruktur im Sichtbereich, in 4 verschiedenen Farbausführungen.

Montage:

Typ KM-48

Zunächst wird das Frontteil in den Ausschnitt der Gehäusewand eingesetzt. Nun kann das Rückteil auf das, in das Gehäuseinnere ragende Frontteil aufgeschoben werden. Anschließend wird der Griff mit Hilfe von drei Schrauben fixiert.

Typ KM-61
Der Griff wird in den Ausschnitt der Gehäusewand eingesetzt und anschließend frontseitig mit 2 Senkschrauben befestigt; nicht im Lieferumfang enthalten.

Tragkraft:
min. 1.000 N.

Lieferumfang:
Typ KM-48 einschließlich verzinkter Linsenschrauben mit Phillips-Kreuzschlitz DIN 7985.

Clean Line Ausführung s. S. 251.
Clean Line version see page 251.

Typ KM-48

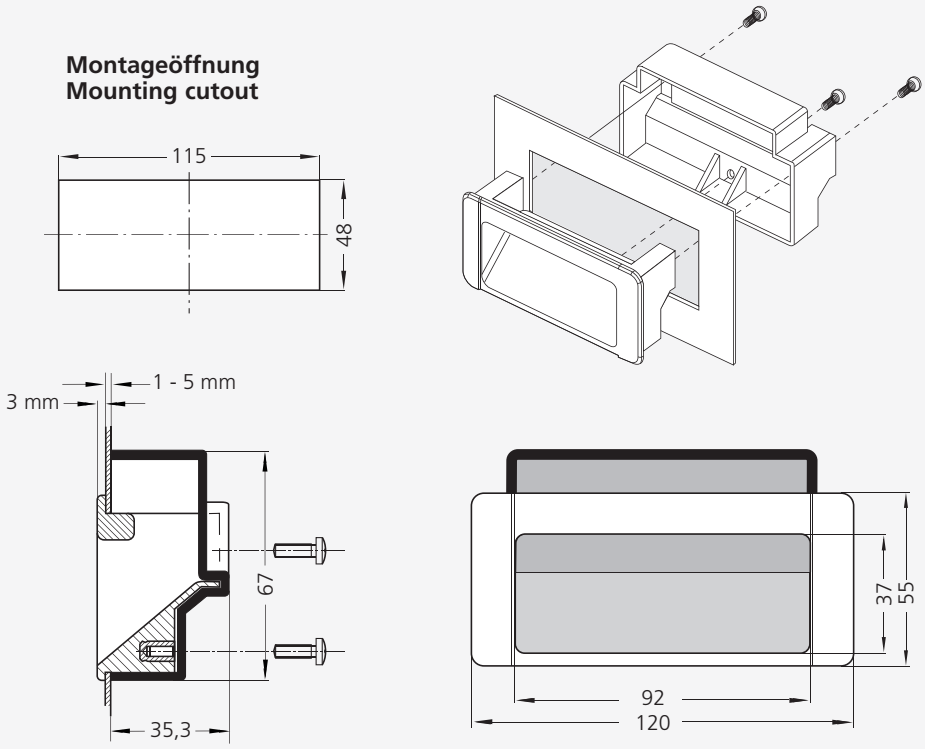

Schalenfarbe Tray colour		Bestell-Nr. Order no.
RAL 7030	steingrau / stone grey	KM-48.115.7030
RAL 7035	lichtgrau / light grey	KM-48.115.7035
RAL 9002	grauweiß / grey white	KM-48.115.9002
RAL 9005	schwarz / black	KM-48.115.9005

Clean Line Ausführung s. S. 255.
Clean Line version see page 255.

Plastic Trough Inset Handle KM

These ergonomically formed trough inset handles are suitable for different wall thicknesses. A stable fitting of the handle is guaranteed at all time.

Design features:
Simple and secure screw mounting for wall thicknesses from 1-5 mm.

Material and surface:
Polyamide PA 6, glass ball reinforced, half-matt with fine structure on visible surface, in 4 different colour versions.

Mounting:

Type KM-48
The front section will be set into the recess of the housing wall first. Now the rear section can be pushed onto the front section, which is projected into the housing interior. Afterwards the handle will be fixed in position by three screws.

Type KM-61
The handle will be set into the recess of the housing wall and fixed front sided with 2 countersunk screws, not included in scope of delivery.

Stress resistance:
min. 1.000 N.

Scope of delivery:
Type KM-48 includes galvanized Phillips recess raised cheese head screw DIN 7985.

Typ KM-61

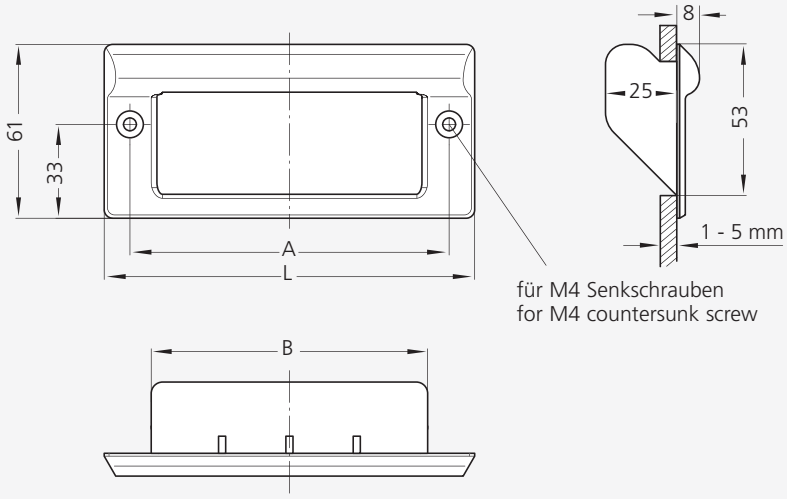

Montageöffnung
Mounting cutout

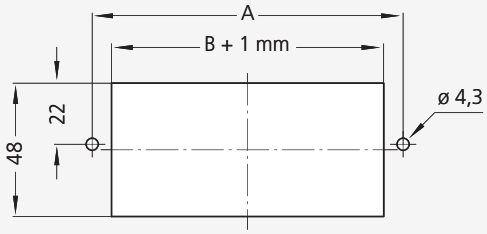

A	L	B	**Schalenfarbe** **Tray colour**	Bestell-Nr. Order no.
82	100	67	RAL 7030 steingrau / stone grey	KM-61.082.7030
			RAL 7035 lichtgrau / light grey	KM-61.082.7035
			RAL 9002 grauweiß / grey white	KM-61.082.9002
			RAL 9005 schwarz / black	KM-61.082.9005
112	130	97	RAL 7030 steingrau / stone grey	KM-61.112.7030
			RAL 7035 lichtgrau / light grey	KM-61.112.7035
			RAL 9002 grauweiß / grey white	KM-61.112.9002
			RAL 9005 schwarz / black	KM-61.112.9005

Alle Maße in mm. / All dimensions in mm.

Rohde

KM

Griffserie KM

Bündiger Muldengriff zum Heben oder Ziehen.

Werkstoff und Oberfläche:
ABS, schwarz, ähnlich RAL 9005, mit Feinstruktur im Sichtbereich.

Konstruktive Merkmale:
Einseitige, werkzeuglose Einlochinstallation durch selbstarretierende Griffmulde.

Montage:
Muldengriff in den Ausschnitt setzen, so dass die Ausschnittoberkante in dem Spalt hinter der Sichtfläche des Griffes liegt. Dann die Unterkante des Griffes in den Ausschnitt drücken, bis dieser spürbar einrastet.

Tragkraft:
min. 400 N bei einer Installation in 1,2 mm Stahlblech. Maximalwerte in Abhängigkeit der Festigkeit der Montagewandung.

Handle Series KM

Flush inset handle for lifting or pulling.

Material and surface:
ABS resin, black, similar to RAL 9005, with fine structure on the visible surfaces.

Design feature:
Unilateral, tool-less single-hole installation through self-locking, recessed handle.

Mounting:
Place the trough inset handle in the cutout, so that the upper edge of the cutout lies in the gap behind the face of the handle. Then press the bottom edge of the handle into the cutout until it clearly locks into place.

Stress resistance:
min. 400 N when installed in 1.2 mm sheet steel.
Maximum values depend on the strength of the mounting wall.

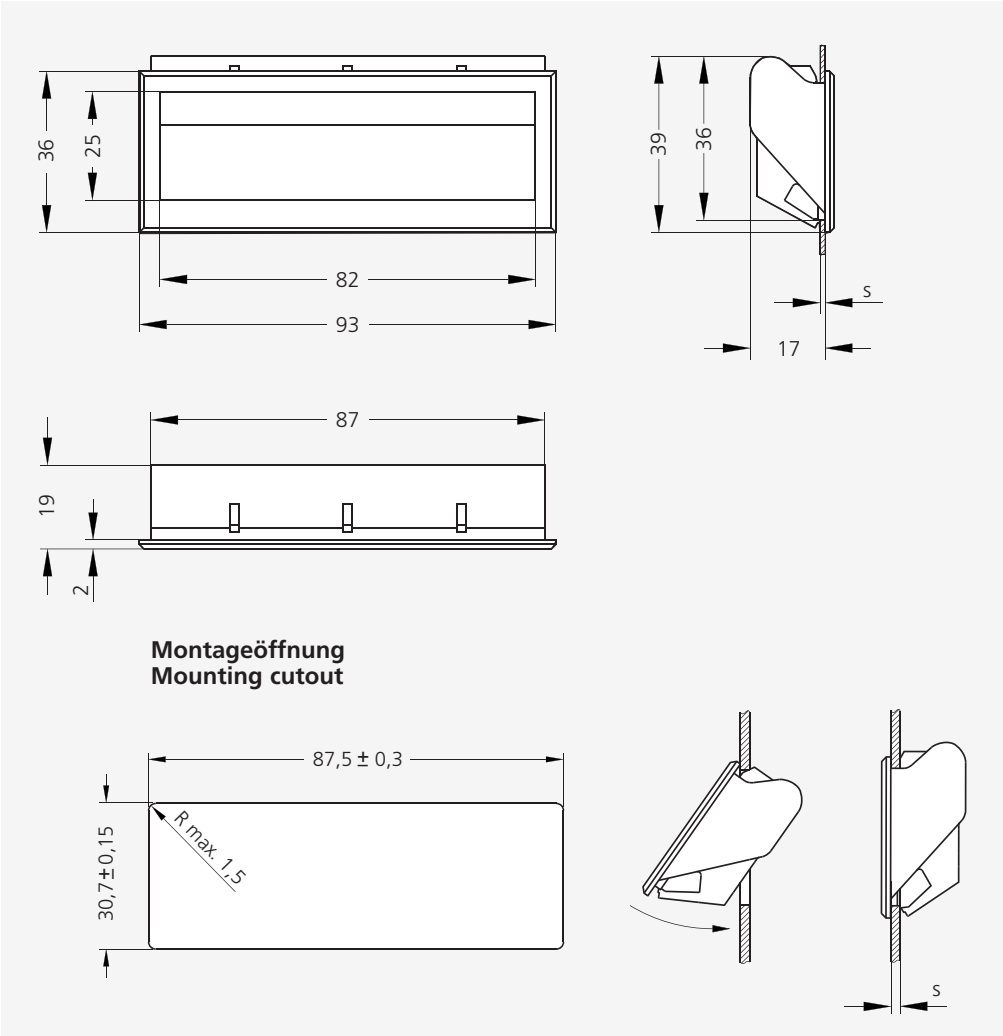

Blechstärke panel thickness s (mm)	Bestell-Nr. Order no.
1–1,4	KM-36.14.093.9005
1,4–1,8	KM-36.18.093.9005
1,8–2,1	KM-36.21.093.9005
2,1–2,5	KM-36.25.093.9005

Montageöffnung
Mounting cutout

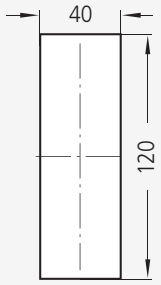

Clean Line Ausführung s. S. 254.
Clean Line version see page 254.

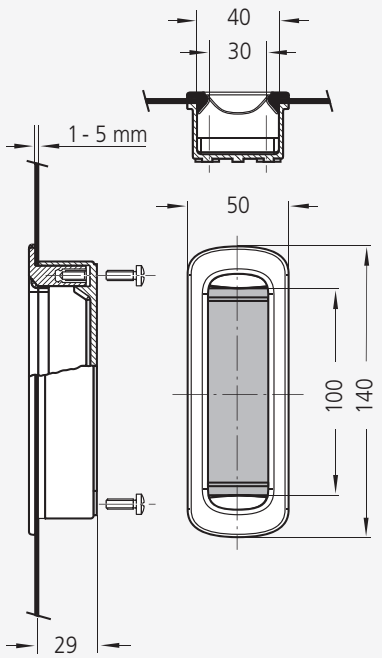

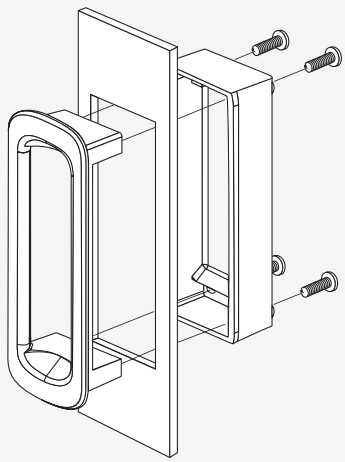

Schalenfarbe **Tray colour**	Bestell-Nr. Order no.
RAL 7030 steingrau / stone grey	KS-40.120.7030
RAL 7035 lichtgrau / light grey	KS-40.120.7035
RAL 9002 grauweiß / grey white	KS-40.120.9002
RAL 9005 schwarz / black	KS-40.120.9005

Alle Maße in mm. / All dimensions in mm.

Rohde

KS

Kunststoff Schiebegriff KS

Konstruktive Markmale:
Einfache und sichere Schraubmontage mit griffsicherer Ausbildung der Schalenform, kein Abrutschen der Finger in beiden Bewegungsrichtungen.
Geeignet für Wandstärken von 1-5 mm.

Werkstoff und Oberfläche:
Polyamid PA 6, glaskugelverstärkt, mit Feinstruktur im Sichtbereich, in 4 verschiedenen Farbausführungen.

Montage:
Zunächst wird das Frontteil in den Ausschnitt der Gehäusewand eingesetzt. Nun kann das Rückteil auf das, in das Gehäuseinnere ragende Frontteil aufgeschoben werden.
Anschließend wird der Griff mit Hilfe von 4 Schrauben fixiert.

Lieferumfang:
Einschließlich verzinkter Linsenschrauben mit Kreuzschlitz DIN 7985.

Sliding Tray Handle KS

Design Advantages:
Simple and stable mounting with threaded brass bush.
Robust formation of the tray interior, no slip of fingers in both movement directions.
Suitable for a panel thickness between 1-5 mm.

Material and surface:
Polyamide PA 6, glass ball reinforcement, fine structure in visible surface, in 4 different colour versions.

Mounting:
The front section is first set into the recess in the housing panel. The rear section is now pushed onto the front section which projects into the housing interior. The handle is than fixed in position with the aid of 4 screws.

Scope of delivery:
Includes galvanised oval head screws with cross recess DIN 7985.

Rohde

MA

Ausziehbare Tragegriffe MA

Für Messgeräte, Koffer und ähnliche Anwendungsbereiche.

Ausführung:
Griffstücke aus Weichkunststoff schwarz, Typen MA-23 und MA-29 mit innenliegender Stahlfeder.

Abdeckkappen Stahl, vernickelt.

Tragkraft:
min. 300 N.

Bestell-Nr. / Order no.

Typ
MA-23.187.84

für M4 Senkkopf-schrauben

for M4 countersunk screw

DIN 963-964-966

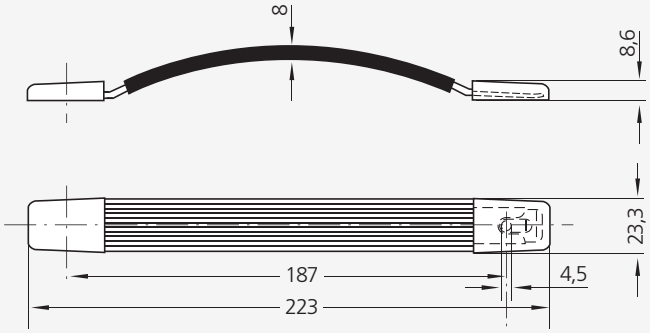

Bestell-Nr. / Order no.

Typ
MA-23.205.84

für M4 Senkkopf-schrauben

for M4 countersunk screw

DIN 963-964-966

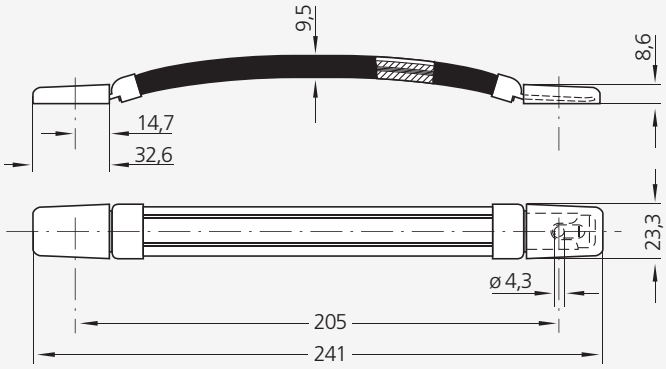

Bestell-Nr. / Order no.

Typ
MA-20.228.84

Befestigung von unten mit Blechschraube

Fastening from below with sheet metall screw

B 3,9 DIN 7981

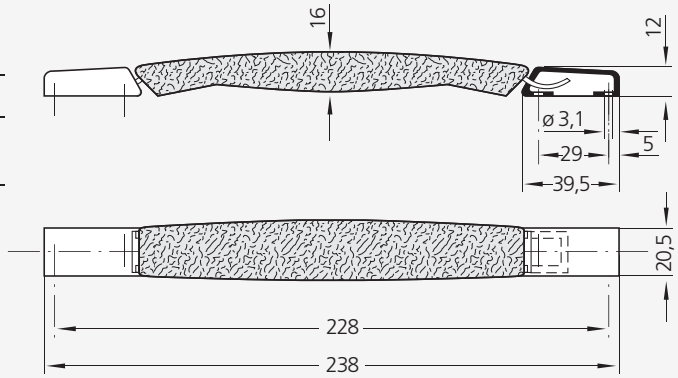

Pull out Carrying Handles MA

For instruments, cases and similar applications.

Version:
Black handles of soft plastic, Types MA-23 and MA-29 with steel spring inside.

Nickel plated steel cover caps.

Stress resistance:
min. 300 N.

Bestell-Nr. / Order no.

Typ
MA-29.228.84

für M6 Senkkopf-schrauben

for M6 countersunk screw

DIN 963-964-966

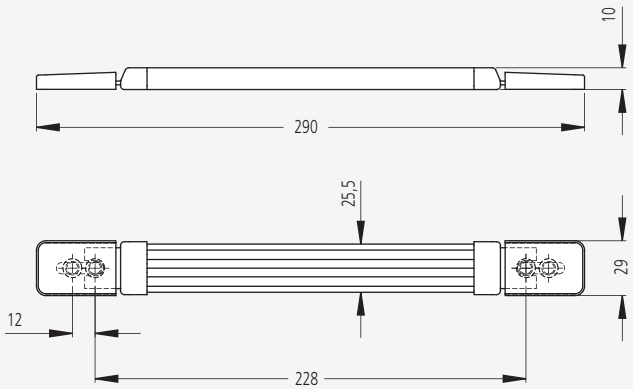

Bestell-Nr. / Order no.

Typ
MA-29.A212.84

für M5 Senkkopf-schrauben

for M5 countersunk screw

DIN 963-964-966

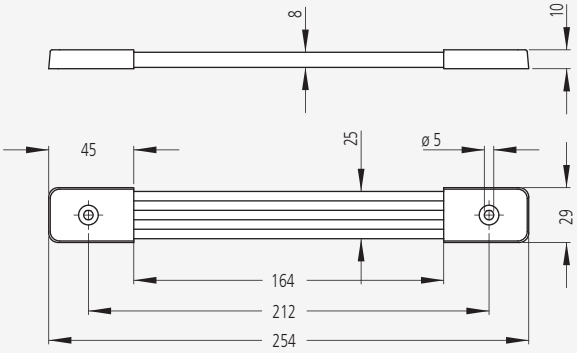

Alle Maße in mm. / All dimensions in mm.

Rohde

MA

Griffserie MA

Ausführung:
Griffstücke aus Weichkunststoff schwarz mit Stahlkern.

MA-25, MA-34, MA-37:
Endkappe aus Kunststoff schwarz.

MA-29:
Endkappe aus Stahl schwarz pulverbeschichtet.

Tragkraft:
MA-28, MA-34 min. 300 N.
MA-25, MA-37 min. 400 N.

Handle Series MA

Version:
Handles made of soft plastic black with steel core.

MA-25, MA-34, MA-37:
End caps of plastic black.

MA-29:
End caps made of steel black powder coated.

Stress resistance:
MA-28, MA-34 min. 300 N.
MA-25, MA-37 min. 400 N.

Bestell-Nr. / Order no.

Typ
MA-34.230.84

Für M5 Senkkopfschrauben
for M5 countersunk screws
DIN 963-964-966

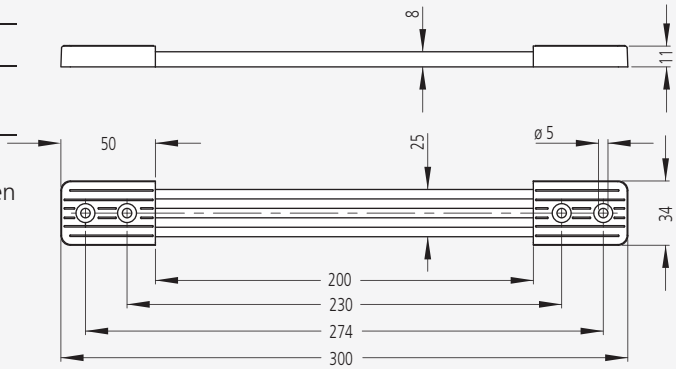

Bestell-Nr. / Order no.

Typ
MA-37.215.84

Für M5 Senkkopfschrauben
for M5 countersunk screws
DIN 963-964-966

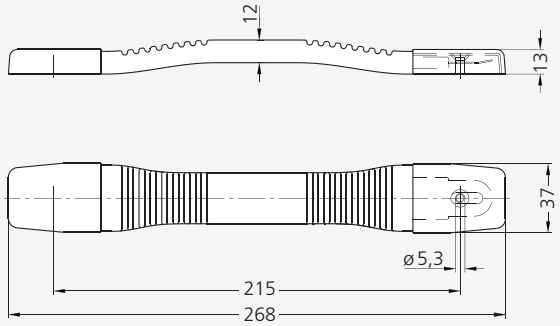

Bestell-Nr. / Order no.

Typ
MA-29.B212.84

Für M5 Senkkopfschrauben
for M5 countersunk screws
DIN 963-964-966

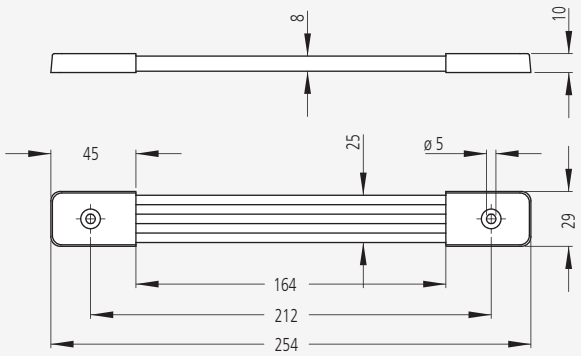

Bestell-Nr. / Order no.

Typ
MA-25.160.84

Für M4 Senkkopfschrauben
for M4 countersunk screws
DIN 963-964-966

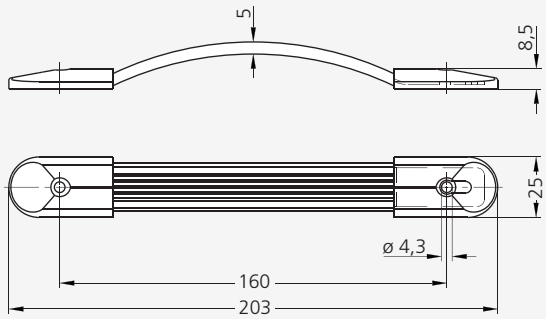

Werkbild: **Rohde**
Automatisches Hochregallager
Picture made by: **Rohde**
Automatic high-bay warehouse

Rohde

Seite / Page 217–235

Frontplattengriffe, Griffleisten und Gerätefüße

Front Panel Handles, Ledge Handles and Casing Feet

Rohde

Inhaltsübersicht
Contents Survey

Frontplattengriffe, Griffleisten und Gerätefüße
Front Panel Handles, Ledge Handles and Casing Feet

	Anschraub-abstände Fitting centre distance (mm)	Werkstoff Material	Mindest-tragkraft Minimum Stress resistance (N)	19"-Technik geeignet 19" technic suitability	Typen-kenn-ziffer Order code	Seite Page
	beliebig optional	– aus Profilaluminium – of cut profiled aluminium	100	●	**F**	220 221
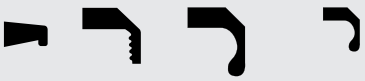	30 – 105	– aus Profilaluminium – of cut profiled aluminium	200		**LG**	222 223
	30 – 105	– aus Profilaluminium – of cut profiled aluminium	200		**W4**	224
ALUprof® Serie	30 – 120	– aus Profilaluminium – of cut profiled aluminium	200		**AL**	225
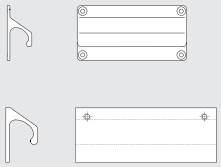	68, 88, 108 100 – 200	– aus Profilaluminium – of cut profiled aluminium	500		**LF**	226 227
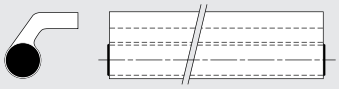	110 – 560	– aus Profilaluminium – of cut profiled aluminium	>1.000		**W3**	228
	200 – 1006	– aus Profilaluminium – of cut profiled aluminium	400		**PG**	229
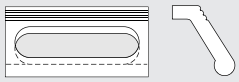 ALUprof® Serie	86, 100, 120	– aus Profilaluminium – of cut profiled aluminium	500		**WP**	230

Frontplattengriffe, Griffleisten und Gerätefüße
Front Panel Handles, Ledge Handles and Casing Feet

	Anschraub-abstände Fitting centre distance (mm)	Werkstoff Material	Mindest-tragkraft Minimum Stress resistance (N)	19"-Technik geeignet 19" technic suitability	Typen-kenn-ziffer Order code	Seite Page
	64 – 105	– aus Profilaluminium – of cut profiled aluminium	200		**LG**	231
	64	– aus Polyamid PA 6 – of polyamide PA 6	300		**KL**	232
	14 18	– aus Polyamid PA 6 – of polyamide PA 6	–		**FM**	232
	s. Katalog see catalog	– aus Polyamid PA 6 – of polyamide PA 6	50		**GK**	234
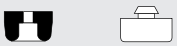	s. Katalog see catalog	– aus Naturkautschuk +PVC – of nature rubber +PVC	200		**GG**	234
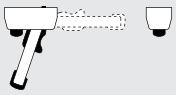	s. Katalog see catalog	– aus Zink-Druckguss – of diecast zinc	200		**GZ**	235

Rohde

F

Frontplatten Griffleisten F

Universell einsetzbare Griffleisten für Teilfrontplatten im Rastermaß 5,08 mm = 1 TE (Teilungseinheit).

Werkstoff und Oberfläche:
Aluminiumprofil AlMgSi 0,5; gleitgeschliffen, mattiert und naturfarben oder schwarz eloxiert.

Montagehinweise:
Alle Typen der Frontplatten-Griffleisten F2-F5 haben eine Kreuznut für M2,5 passend für Schraubenköpfe nach DIN 933 bzw. Muttern nach DIN 439, 562 und 934, passend zu der genormten Kartenwinkelbefestigung.

Tragkraft:
min. 100 N.

Zubehör:
Für die Griffleisten liefern wir auf Wunsch Vierkantmuttern. Für den Grifftyp F3 sind Bezeichnungs- und Transparentstreifen erhältlich.

Front Panel Ledge Handles F

Universal ledge handles for sectional front panels in grid scale 5.08 mm = 1 TE (unit of grid division).

Material and surface:
Profiled aluminium AlMgSi 0.5; vibration ground, anodized with a matte finish in natural colour or black.

Assembly information:
All types of front panel handle strips F2-F5 have a cross slot for M2,5 suitable for screw heads in accordance with DIN 933 or nuts as per DIN 935, 562 and 934, to suit the standard angular fixture for cards.

Stress resistance:
min. 100 N.

Accessories:
For the handle strips we supply square nuts on request. For the handle type F3 labelling and transparent strips are available.

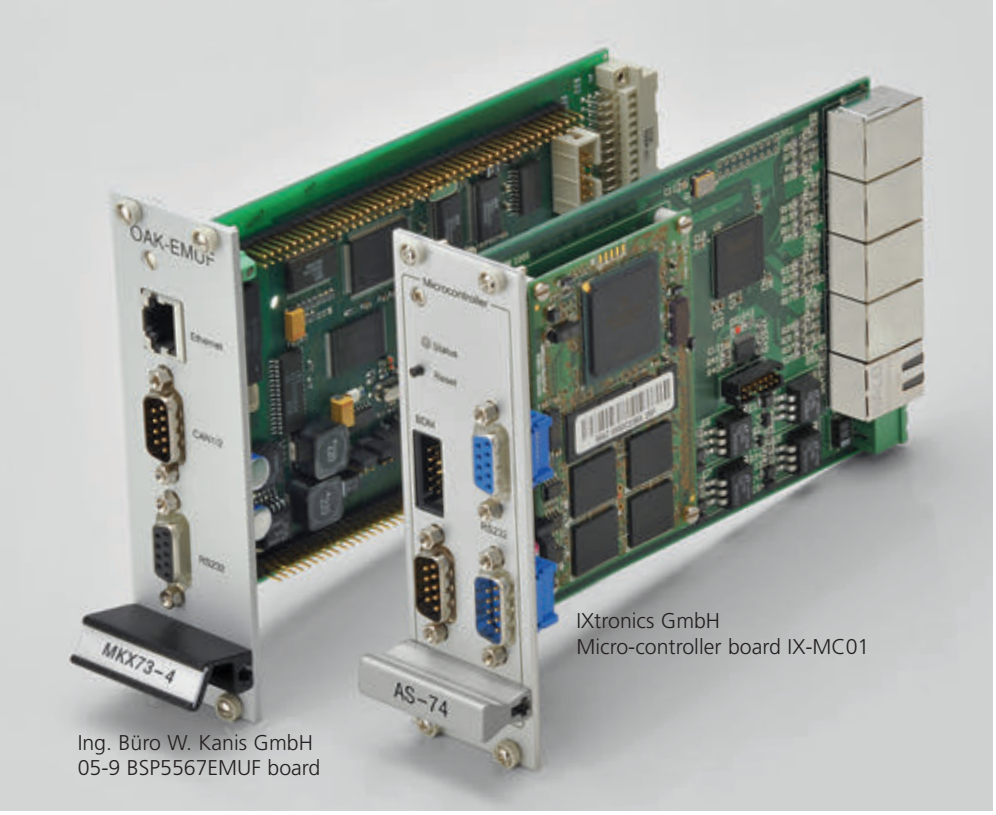

IXtronics GmbH
Micro-controller board IX-MC01

Ing. Büro W. Kanis GmbH
05-9 BSP5567EMUF board

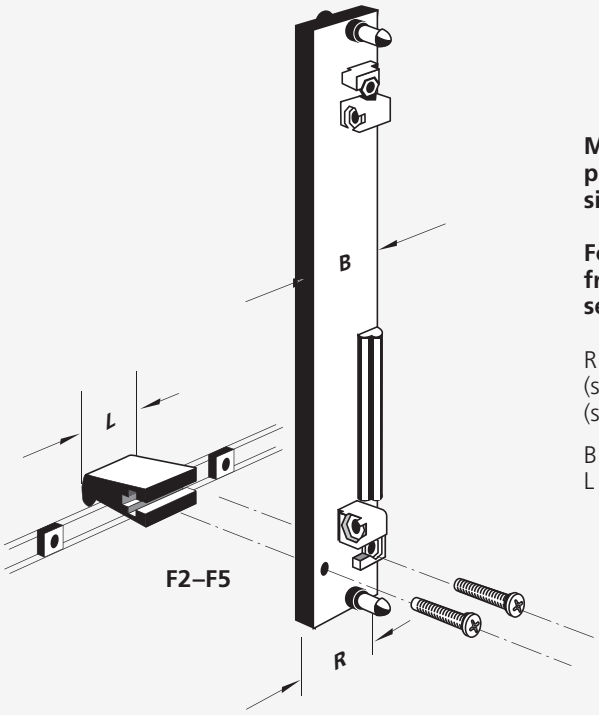

Montage der Frontplatten-Griffleisten F2–F5 siehe Text.

For mounting of the F2–F5 front panel ledge handles, see mounting description.

R = TE x 5,08 mm
(siehe Text u. a. Tabelle)
(see Text as well as table)

B ≈ R – 0,3 mm
L ≈ R – 0,6 mm

TE = Teilungs-Einheit
(Rastermaß 5,08 mm)
TE = Unit of grid division
(grid scale 5.08 mm)

TE	Rasterbreite Grid width (TE x 5,08) R	Grifflänge Handle length L	Eloxal-Farbe Anodizing colour	Typ F2 Bestell-Nr. Order no.	Typ F3 Bestell-Nr. Order no.	Typ F4 Bestell-Nr. Order no.	Typ F5 Bestell-Nr. Order no.
				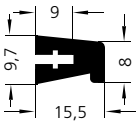	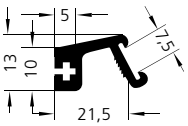	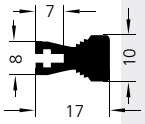	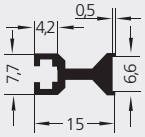
3	15,24	14,6	natur / natural schwarz / black	F2-03.014.01 F2-03.014.04	F3-03.014.01 F3-03.014.04	F4-03.014.01 F4-03.014.04	F5-03.014.01 F5-03.014.04
4	20,32	19,7	natur / natural schwarz / black	F2-04.019.01 F2-04.019.04	F3-04.019.01 F3-04.019.04	F4-04.019.01 F4-04.019.04	F5-04.019.01 F5-04.019.04
5	25,40	24,8	natur / natural schwarz / black	F2-05.024.01 F2-05.024.04	F3-05.024.01 F3-05.024.04	F4-05.024.01 F4-05.024.04	F5-05.024.01 F5-05.024.04
6	30,48	29,9	natur / natural schwarz / black	F2-06.029.01 F2-06.029.04	F3-06.029.01 F3-06.029.04	F4-06.029.01 F4-06.029.04	F5-06.029.01 F5-06.029.04
8	40,64	40,0	natur / natural schwarz / black	F2-08.040.01 F2-08.040.04	F3-08.040.01 F3-08.040.04	F4-08.040.01 F4-08.040.04	F5-08.040.01 F5-08.040.04
12	60,96	60,3	natur / natural schwarz / black	F2-12.060.01 F2-12.060.04	F3-12.060.01 F3-12.060.04	F4-12.060.01 F4-12.060.04	F5-12.060.01 F5-12.060.04
14	71,12	70,5	natur / natural schwarz / black	F2-14.070.01 F2-14.070.04	F3-14.070.01 F3-14.070.04	F4-14.070.01 F4-14.070.04	F5-14.070.01 F5-14.070.04
20	101,60	101,0	natur / natural schwarz / black	F2-20.101.01 F2-20.101.04	F3-20.101.01 F3-20.101.04	F4-20.101.01 F4-20.101.04	F5-20.101.01 F5-20.101.04
42	213,36	212,6	natur / natural schwarz / black	F2-42.212.01 F2-42.212.04	F3-42.212.01 F3-42.212.04	F4-42.212.01 F4-42.212.04	F5-42.212.01 F5-42.212.04
60	304,80	304,1	natur / natural schwarz / black	F2-60.304.01 F2-60.304.04	F3-60.304.01 F3-60.304.04	F4-60.304.01 F4-60.304.04	F5-60.304.01 F5-60.304.04
84	426,72	426,0	natur / natural schwarz / black	F2-84.426.01 F2-84.426.04	F3-84.426.01 F3-84.426.04	F4-84.426.01 F4-84.426.04	F5-84.426.01 F5-84.426.04
Profilleisten, 1 m Ledge profile, 1 m			natur / natural schwarz / black	F2-01.000.01 F2-01.000.04	F3-01.000.01 F3-01.000.04	F4-01.000.01 F4-01.000.04	F5-01.000.01 F5-01.000.04

Anmerkung:
Die Sägeschnitt- bzw. Stanzbreite "B" der Frontplatten (s. Abb.) ist üblicherweise ca. 0,3 mm (DIN-Empfehlung 0,34 mm) schmaler als die Rasterbreite "R" (s. Abb.).
(R = TE x 5,08 mm).

Sonderausführungen:
Beliebige andere Grifflängen auf Anfrage.

Note:
The finished cut of the front panel width "B" (see illustration) is normally approx. 0.3 mm narrower (by DIN recommendation 0.34) than the grid width "R" (see illustration).
(R = TE x 5.08 mm).

Special versions:
Any other handle lengths available upon request.

F3 Zubehör / F3 accessories

TE	Bezeichnungs-Streifen, weiß Letterings strips, white Bestell-Nr. Order no.	Streifen pro Packung Strips per pack	Transparent-Streifen Transparent strips Bestell-Nr. Order no.	Streifen pro Packung Strips per pack
3	BS-03.014.91	325	TS-03.014.80	100
4	BS-04.019.91	250	TS-04.019.80	100
5	BS-05.024.91	200	TS-05.024.80	100
6	BS-06.029.91	150	TS-06.029.80	100
8	BS-08.040.91	125	TS-08.040.80	100
12-88	BS-00.500.91	10	TS-00.500.80	10

		Bestell-Nr. Order no.
Vierkantmutter für Griffleisten F2-F5 schwarz verzinkt, Pack. à 100 Stück	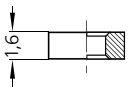	
Square nuts for handle ledges F2-F5 black galvanized, pack of 100 each	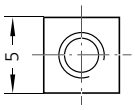	MV-25.000.26

Alle Maße in mm. / All dimensions in mm.

Rohde

LG

Leistengriffe LG

Werkstoff und Oberfläche:
Profil-Aluminium AlMgSi 0,5; gleitgeschliffen, mattiert und naturfarben oder schwarz eloxiert.

Tragkraft:
min. 200 N.

Hinweis:
Beliebige andere Grifflängen auf Anfrage.

Farb-Sonderausführungen entsprechend den Lieferangaben auf Seite 7.

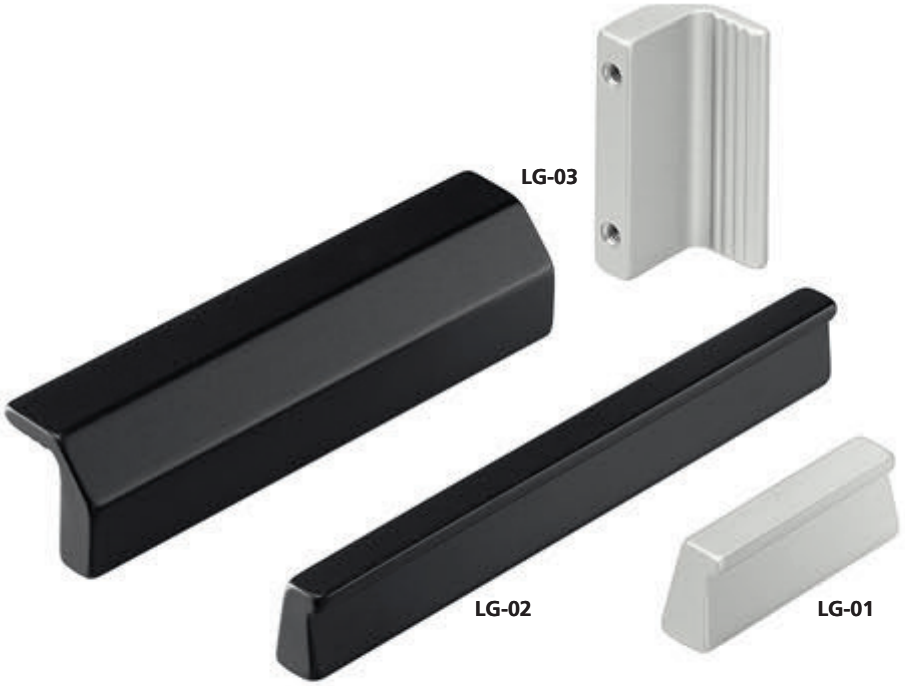

Typ LG-01

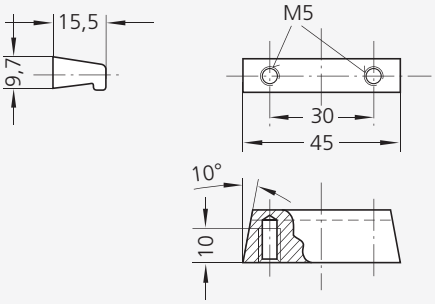

Typ LG-02

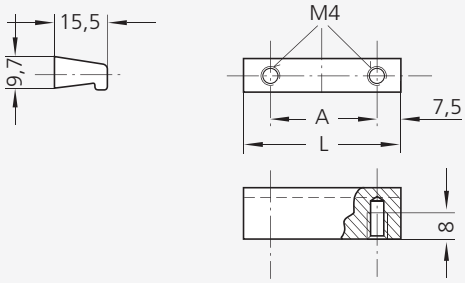

Typ LG-03

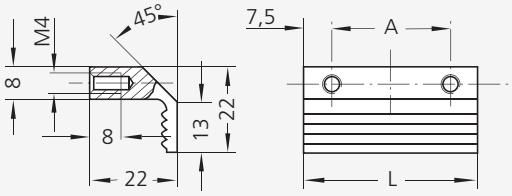

		Typ LG-01		Typ LG-02		Typ LG-03	
		naturfarben natural colour	schwarz black	naturfarben natural colour	schwarz black	naturfarben natural colour	schwarz black
A	L	Bestell-Nr. Order no.	Bestell-Nr. Order no.	Bestell-Nr. Order no.	Bestell-Nr. Order no.	Bestell-Nr. Order no.	Bestell-Nr. Order no.
30	45	LG-01.030.01	LG-01.030.04	LG-02.030.01	LG-02.030.04	LG-03.030.01	LG.03.030.04
45	60	-	-	LG-02.045.01	LG-02.045.04	LG-03.045.01	LG.03.045.04
70	85	-	-	LG-02.070.01	LG-02.070.04	LG-03.070.01	LG.03.070.04
90	105	-	-	LG-02.090.01	LG-02.090.04	LG-03.090.01	LG.03.090.04
105	120	-	-	LG-02.105.01	LG-02.105.04	LG-03.105.01	LG.03.105.04
Profil-Material, 1 m Profile material, 1 m		-	-	LG-02.001.01	LG-02.001.04	LG-03.001.01	LG-03.001.04

Typ LG-05 aus Edelstahl s. Seite 150.
Typ LG-05 made of stainless steel see page 150.

Typ LG-04 in Kunststoff siehe Seite 262.
Typ LG-04 made of plastic see page 262.

Ledge Handles LG

Material and surface:
Profiled aluminium AlMgSi 0.5; vibration ground, and anodized with a matt finish in natural or black colour.

Stress resistance:
min. 200 N.

Note:
Any other handle lengths available on request.
Custom colours available in accordance with terms of delivery on page 7.

Typ LG-04

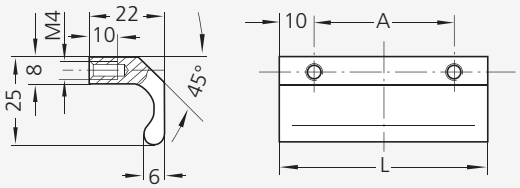

Typ LG-05

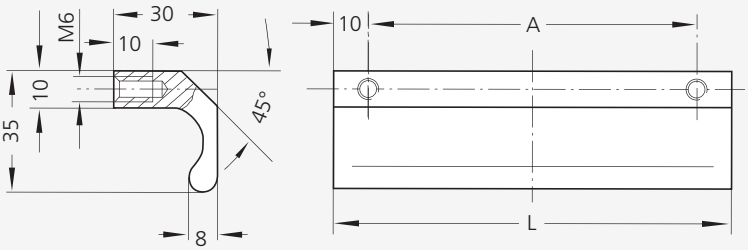

Typ LG-06

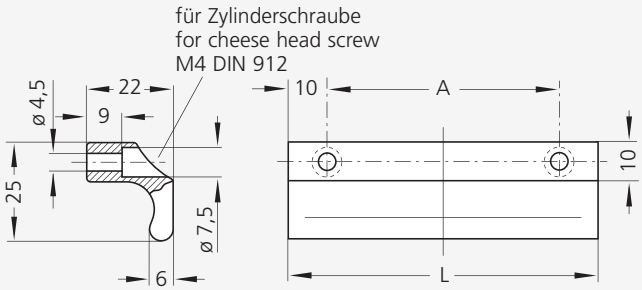

A	L	**Typ LG-04** naturfarben natural colour Bestell-Nr. Order no.	schwarz black Bestell-Nr. Order no.	**Typ LG-05** naturfarben natural colour Bestell-Nr. Order no.	schwarz black Bestell-Nr. Order no.	**Typ LG-06** naturfarben natural colour Bestell-Nr. Order no.	schwarz black Bestell-Nr. Order no.
30	50	LG-04.030.01	LG-04.030.04	-	-	-	-
45	65	LG-04.045.01	LG-04.045.04	-	-	-	-
64	84	LG-04.064.01	LG-04.064.04	LG-05.064.01	LG-05.064.04	LG-06.F064.01	LG-06.F064.04
70	90	LG-04.070.01	LG-04.070.04	LG-05.070.01	LG-05.070.04	LG-06.F070.01	LG-06.F070.04
80	100	LG-04.080.01	LG-04.080.04	LG-05.080.01	LG-05.080.04	LG-06.F080.01	LG-06.F080.04
90	110	LG-04.090.01	LG-04.090.04	LG-05.090.01	LG-05.090.04	LG-06.F090.01	LG-06.F090.04
105	125	-	-	LG-05.105.01	LG-05.105.04	LG-06.F105.01	LG-06.F105.04
Profil-Material, 1m Profile material, 1 m		LG-04.001.01	LG-04.001.04	LG-05.001.01	LG-05.001.04	LG-06.001.01	LG-06.001.04

Alle Maße in mm. / All dimensions in mm.

Rohde

W4

Winkelgriff W4

Im gleichen technischen Design wie Typ W3, als Griffleiste für Gerätetüren und Schubladen.

Werkstoff und Oberfläche:
Profilaluminium AlMgSi 0,5; gleitgeschliffen, mattiert und naturfarben oder schwarz eloxiert.

Tragkraft:
min. 200 N.

Hinweis:
Beliebige Grifflängen auf Anfrage.

Farb-Sonderausführungen entsprechend den Lieferangaben auf Seite 7.

Angle Handle W4

In the same technical design as the W3 type, as a grip bar for doors and drawers of appliances.

Material and surface:
Profiled aluminium AlMgSi 0.5; vibratory ground and anodized in natural or black with a matt finish.

Stress resistance:
min. 200 N.

Note:
Any handle length available on request.

Custom colours available in accordance with terms of delivery on page 7.

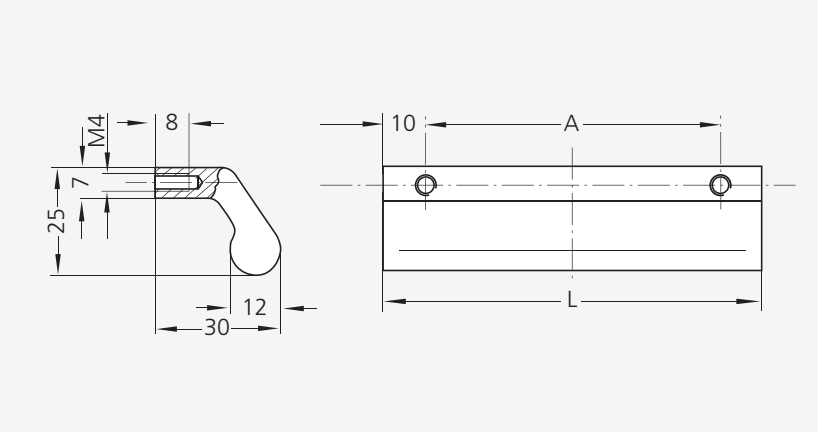

		Eloxalausführung / Anodizing version	
		naturfarben natural colour	schwarz black
A	L	Bestell-Nr. Order no.	Bestell-Nr. Order no.
30	50	W4-12.030.01	W4-12.030.04
45	65	W4-12.045.01	W4-12.045.04
64	84	W4-12.064.01	W4-12.064.04
70	90	W4-12.070.01	W4-12.070.04
80	100	W4-12.080.01	W4-12.080.04
90	110	W4-12.090.01	W4-12.090.04
105	125	W4-12.105.01	W4-12.105.04
Profil-Material, 1 m Profile material, 1 m		W4-12.001.01	W4-12.001.04

Leistengriffe AL

Werkstoff und Oberfläche:
Profil-Aluminium AlMgSi 0,5; gleitgeschliffen, mattiert und eloxiert in 2 Farben. Alternativ titanfarben pulverbeschichtet.

Tragkraft:
min. 200 N.

Hinweis:
Beliebige andere Grifflängen auf Anfrage.

Ledge Handles AL

Material and surface:
Profiled aluminium AlMgSi 0.5; vibration ground, matted and anodized in 2 colours. Alternatively titanium coloured powder coated.

Stress resistance:
min. 200 N.

Note:
Any other handle lengths available upon request.

Typ AL-16

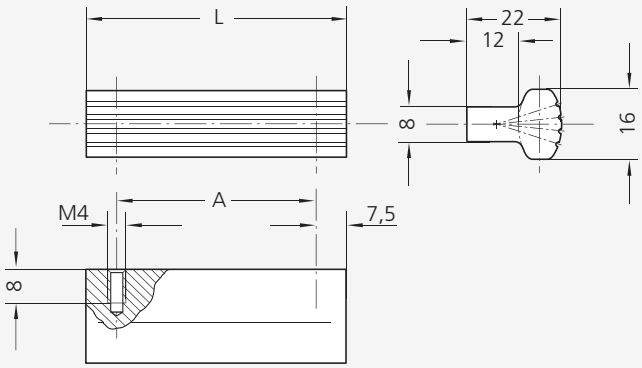

Typ AL-26

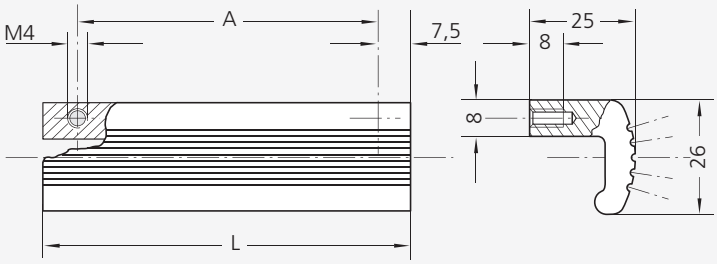

A	L	Typ AL-16 naturfarben natural colour Bestell-Nr. Order no.	schwarz black Bestell-Nr. Order no.	titanfarben* titanium colour* Bestell-Nr. Order no.	Typ AL-26 naturfarben natural colour Bestell-Nr. Order no.	schwarz black Bestell-Nr. Order no.	titanfarben* titanium colour* Bestell-Nr. Order no.
30	45	AL-16.030.01	AL-16.030.04	AL-16.030.55	AL-26.030.01	AL-26.030.04	AL.26.030.55
45	60	AL-16.045.01	AL-16.045.04	AL-16.045.55	AL-26.045.01	AL-26.045.04	AL.26.045.55
70	85	AL-16.070.01	AL-16.070.04	AL-16.070.55	AL-26.070.01	AL-26.070.04	AL.26.070.55
90	105	AL-16.090.01	AL-16.090.04	AL-16.090.55	AL-26.090.01	AL-26.090.04	AL.26.090.55
105	120	AL-16.105.01	AL-16.105.04	AL-16.105.55	AL-26.105.01	AL-26.105.04	AL.26.105.55
120	135	AL-16.120.01	AL-16.120.04	AL-16.120.55	AL-26.120.01	AL-26.120.04	AL.26.120.55
Profil-Material, 1 m Profile material, 1 m		AL-16.001.01	AL-16.001.04	-	AL-26.001.01	AL-26.001.04	-

* Farbausführung siehe Seite 54–55
Colour version see page 54-55

Alle Maße in mm. / All dimensions in mm.

Rohde

LF

Griffserie LF-01

Werkstoff und Oberfläche:
Profilaluminium AlMgSi 0,5; gleitgeschliffen, mattiert und naturfarben oder schwarz eloxiert.

Tragkraft:
min. 500 N.

Hinweis:
Beliebige andere Grifflängen und Farbausführungen auf Anfrage.

Handle Series LF-01

Material and surface:
Profiled aluminium AlMgSi 0.5; vibration ground and anodized in natural or black colour with a matt finish.

Stress resistance:
min. 500 N.

Note:
Any other handle lengths and further colour combinations on request.

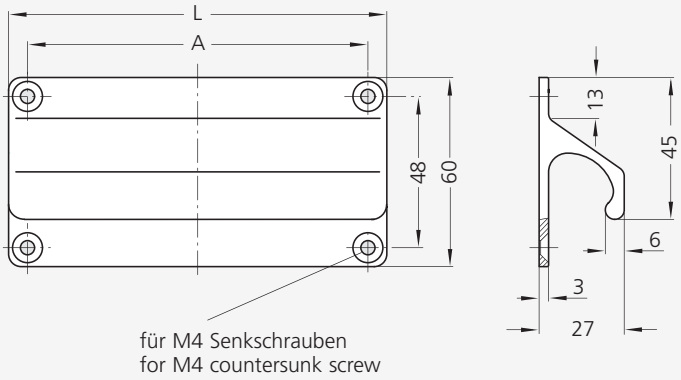

		Eloxalausführung / Anodizing version	
		naturfarben natural colour	schwarz black
A	L	Bestell-Nr. Order no.	Bestell-Nr. Order no.
68	80	LF-01.068.01	LF-01.068.04
88	100	LF-01.088.01	LF-01.088.04
108	120	LF-01.108.01	LF-01.108.04
Profil-Material, 1 m Profile material, 1 m		LF-01.001.01	LF-01.001.04

Griffserie LF-02

Werkstoff und Oberfläche:
Griff aus Profilaluminium AlMgSi 0,5; gleitgeschliffen, mattiert und naturfarben oder schwarz eloxiert.

Tragkraft:
min. 500 N.

Hinweis:
Beliebige Grifflängen und Oberflächen auf Anfrage.

Handle Series LF-02

Material and surface:
Handle of profiled aluminium AlMgSi 0.5; vibration ground and anodized in natural or black colour with a matt finish.

Stress resistance:
min. 500 N.

Note:
Any other handle lengths and surfaces available on request.

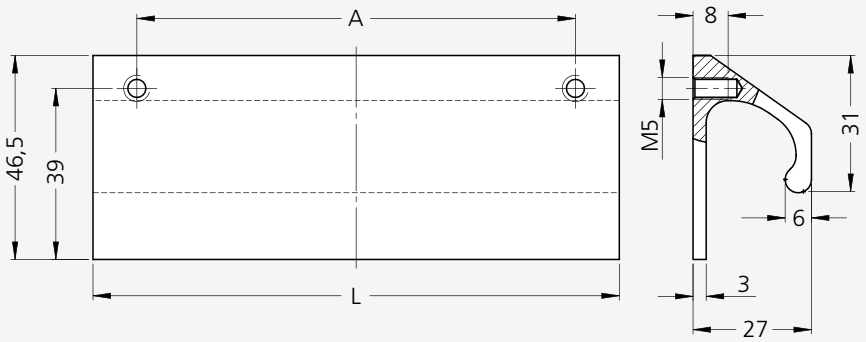

		Eloxalausführung / Anodizing version	
		naturfarben natural colour	schwarz black
A	L	Bestell-Nr. Order no.	Bestell-Nr. Order no.
100	120	LF-02.100.01	LF-02.100.04
150	170	LF-02.150.01	LF-02.150.04
200	220	LF-02.200.01	LF-02.200.04
Profil-Material, 1 m Profile material, 1 m		LF-02.001.01	LF-02.001.04

Alle Maße in mm. / All dimensions in mm.

Rohde

W3

Winkelgriffe W3

Für Schiebetüren und Auszüge von Maschinen und technischen Anlagen, auch als Kantenschutz geeignet.

Werkstoff und Oberfläche:
Profilaluminium AlMgSi 0,5; mattglänzend eloxiert in naturfarben oder schwarz bzw. schwarz pulverbeschichtet mit Feinstruktur.
Endkappen aus Polyamid PA 6, schwarz, mit Feinstruktur.

Tragkraft:
min. 1.000 N.

Hinweis:
Beliebige Grifflängen auf Anfrage.

Angle Handles W3

For sliding doors and drawers in machinery and technical plants, also suitable as edge protection.

Material and surface:
Profiled aluminium AlMgSi 0.5; anodized in natural colour with half-matt finish resp. powder coated with fine structure.
End caps of polyamide PA 6, black, with fine structure.

Stress resistance:
min. 1.000 N.

Note:
All handle lengths available on request.

INDUSTRIE FORUM DESIGN HANNOVER

Clean Line Ausführung s. S. 261.
Clean Line versions see page 261.

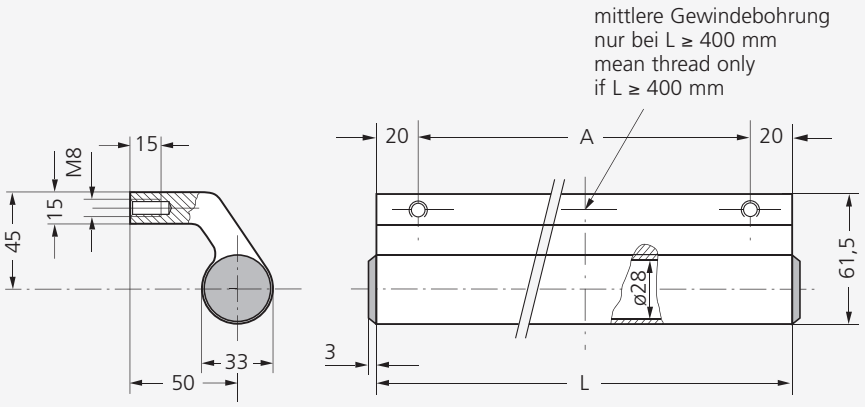

		Eloxalausführung des Al-Profils Anodizing version of aluminium profile		
		naturfarben natural colour	schwarz black	schwarz pulverbeschichtet black powder coated
A	L	Bestell-Nr. Order no.	Bestell-Nr. Order no.	Bestell-Nr. Order no.
110	150	W3-33.110.11	W3-33.110.14	W3-33.110.54
160	200	W3-33.160.11	W3-33.160.14	W3-33.160.54
210	250	W3-33.210.11	W3-33.210.14	W3-33.210.54
260	300	W3-33.260.11	W3-33.260.14	W3-33.260.54
310	350	W3-33.310.11	W3-33.310.14	W3-33.310.54
360	400	W3-33.360.11	W3-33.360.14	W3-33.360.54
460	500	W3-33.460.11	W3-33.460.14	W3-33.460.54
560	600	W3-33.560.11	W3-33.560.14	W3-33.560.54

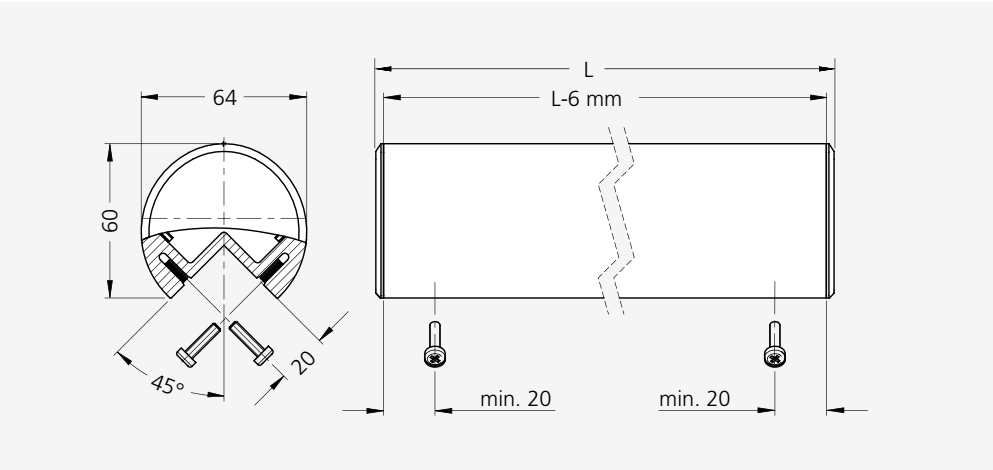

	Eloxalausführung / Anodizing version	
	naturfarben natural colour	schwarz black
L	Bestell-Nr. Order no.	Bestell-Nr. Order no.
200	PG-01.200.11	PG-01.200.14
400	PG-01.400.11	PG-01.400.14
600	PG-01.600.11	PG-01.600.14
1006*	PG-01.001.11	PG-01.001.14

*Griff wird unmontiert mit 2 Endkappen und mit 6 SPAX-Schrauben 4,0 x 16 Halbrundkopf mit (Phillips) Kreuzschlitz geliefert.

*Handle will unmounted with 2 end caps and with 6 SPAX (dry wall) screws 4.0 x 16 half mushroom-headed with cross (Phillips) slot delivered.

Alle Maße in mm. / All dimensions in mm.

Rohde

PG

Griffserie PG

Profilgriff zur rückseitigen Befestigung auf einer Kante mit einer Wandstärke von 1,5 mm bis max. 5,0 mm.

Werkstoff und Oberfläche:
Griffprofil aus Aluminium AlMgSi 0,5; glaskugelgestrahlt und halbglänzend naturfarben oder schwarz eloxiert. Profilendkappen aus Polyamid PA 6, schwarz mit Feinstruktur.

Konstruktive Merkmale:
Durch die beiden um 90° versetzten durchgehenden Nuten des Griffprofils ist eine individuelle Anordnung der Befestigungsschrauben in den Profilnuten möglich.

Lieferumfang:
4 x SPAX-Schrauben 4,0 x 16 Halbrundkopf mit (Phillips) Kreuzschlitz.

Tragkraft:
min. 400 N.

Hinweis:
Beliebige Grifflängen und Oberflächen auf Anfrage.

Handle Series PG

Handle for mounting from behind on edges with a material thickness from 1.5 mm to max. 5.0 mm.

Material and surface:
Handle profile of aluminium AlMgSi 0.5; glass ball blasted and half-matt anodized in natural or black colour. Profile end caps of polyamide PA 6, black with fine structure.

Design features:
An individual arrangement of the retaining screws in the profile grooves is made possible by means of the two continous grooves (offset by 90°) in the handle profile.

Scope of delivery:
4 x SPAX (dry wall) screws; 4.0 x 16 mushroom-headed with cross (Phillips) slot.

Stress resistance:
min. 400 N.

Note:
Any other handle lengths and surfaces available on request.

Rohde

WP

ALUprof® Serie

Winkelprofil-Griffe WP

Werkstoff und Oberfläche:
Profil-Aluminium AlMgSi 0,5; mattglänzend eloxiert in 2 Farbausführungen. Alternativ titanfarben pulverbeschichtet.

Ausführung G:
Mit Innengewinde M6.

Ausführung B:
Mit Durchgangsbohrung für M5 Senkschrauben zur seitlichen Montage.

Tragkraft:
min. 500 N.

Hinweis:
Beliebige Grifflängen auf Anfrage.

Angle Profile Handles WP

Material and surface:
Profiled aluminium AlMgSi 0.5; satin finish anodized in 2 colours. Alternatively titanium coloured powder coated.

Version G:
With internal thread M6.

Version B:
With through hole for M5 countersunk screws for lateral assembly.

Stress resistance:
min. 500 N.

Note:
Other dimensions on request.

Ausführung G
Version G

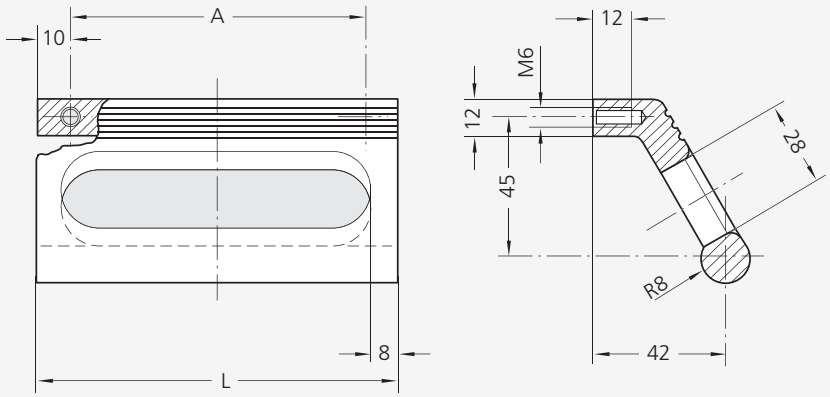

Ausführung B
Version B

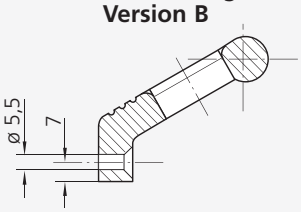

		Ausführung / Version B			Ausführung / Version G		
		naturfarben natural colour	schwarz black	titanfarben* titanium colour*	naturfarben natural colour	schwarz black	titanfarben* titanium colour*
A	L	Bestell-Nr. Order no.	Bestell-Nr. Order no.	Bestell-Nr. Order no.	Bestell-Nr. Order no.	Bestell-Nr. Order no.	Bestell-Nr. Order no.
86	106	WP-12.B086.11	WP-12.B086.14	WP-12.B086.55	WP-12.G086.11	WP-12.G086.14	WP-12.G086.55
100	120	WP-12.B100.11	WP-12.B100.14	WP-12.B100.55	WP-12.G100.11	WP-12.G100.14	WP-12.G100.55
120	140	WP-12.B120.11	WP-12.B120.14	WP-12.B120.55	WP-12.G120.11	WP-12.G120.14	WP-12.G120.55

* Farbausführung siehe Seite 54–55
Colour version see page 54–55

Leistengriff LG-07

Leistengriff zur Befestigung an Gehäuse-, Tisch- und anderen Außenkanten.

Werkstoff und Oberfläche:
Profil-Aluminium AlMgSi 0,5; gleitgeschliffen, mattiert und naturfarben oder schwarz eloxiert.

Tragkraft:
min. 200 N

Hinweis:
Beliebige andere Grifflängen und Farbausführungen auf Anfrage.

Ledge handle LG-07

Ledge handle for mounting on housing, table and other outer edges.

Material and surface:
Profiled aluminium AlMgSi 0.5; vibration ground and anodized in natural or black colour with a matt finish.

Stress resistance:
min. 200 N.

Note:
Any other handle lengths and colour versions on request.

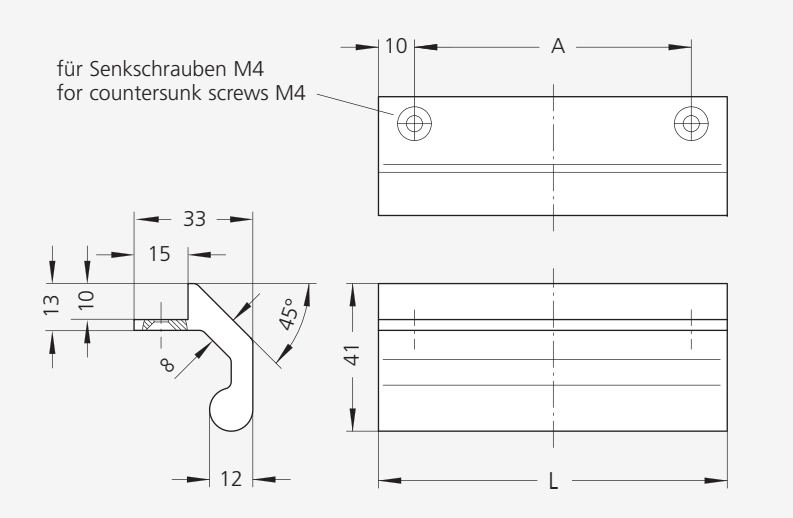

		Eloxalausführung / Anodizing version	
		naturfarben natural colour	schwarz black
A	L	Bestell-Nr. Order no.	Bestell-Nr. Order no.
64	84	LG-07.064.01	LG-07.064.04
70	90	LG-07.070.01	LG-07.070.04
80	100	LG-07.080.01	LG-07.080.04
90	110	LG-07.090.01	LG-07.090.04
105	125	LG-07.105.01	LG-07.105.04
Profil-Material, 1m Profile material, 1m		LG-07.001.01	LG-07.001.04

Alle Maße in mm. / All dimensions in mm.

Rohde

KL

Kunststoff-Leistengriff KL

Formstabiler Schubladen- und Gehäusetür-Griff.

Werkstoff und Oberfläche:
Polyamid PA 6, glaskugel-verstärkt.
Oberfläche mit Feinstruktur, Farbausführung ähnlich RAL 7035 lichtgrau, RAL 9002 grauweiß oder RAL 9005 schwarz.

Tragkraft:
min. 300 N.

Hinweis:
Andere Farbausführungen auf Anfrage. Leistengriffe dieser Form aus Aluminium und Edel-stahl s.a. Seiten 223 und 150.

Plastic Ledge Handle KL

Dimensionally stable handle for drawers and casings

Material and surface:
Polyamide PA 6, glass ball reinforced.
Surface with fine structure, colour version similar to RAL 7035 light grey, RAL 9002 grey white or RAL 9005 black.

Stress resistance:
min. 300 N.

Note:
Other colours available on request. For rail handles in this shape of aluminium and stain-less steel see also pages 223 and 150.

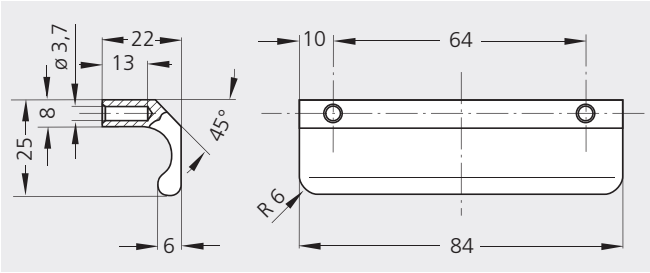

Ausführung Version	Bestell-Nr. Order no.
lichtgrau ähnlich RAL 7035 light grey similar RAL 7035	KL-25.064.7035
grauweiß ähnlich RAL 9002 grey white similar RAL 9002	KL-25.064.9002
schwarz ähnlich RAL 9005 black similar RAL 9005	KL-25.064.9005

FM

Finger Muldengriff FM

Der in zwei Größen erhältliche Muldengriff ist für den Einsatz, z.B. an Türen oder Schubladen geeignet.

Werkstoff und Oberfläche:
Griff aus Polyamid PA 6, glaskugelverstärkt, halbmatt mit Feinstruktur und Gewinde-buchsen aus Messing.
Schwarz, ähnlich RAL 9005 oder lichtgrau, ähnlich RAL 7035.

Finger Through-Inset Handle FM

This through-inset handle, available in 2 different versions is suitable e.g. on doors or drawers.

Material and surface:
Handle of polyamide PA 6, glass ball reinforced, half-matt with fine structure and threaded brass bushings. Black, similar to RAL 9005 or light-grey, similar to RAL 7035.

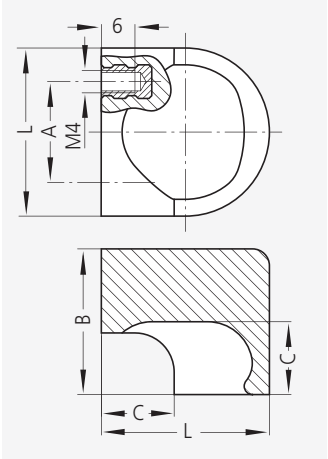

A	L	B	C	Farbausführung Colour version schwarz black Bestell-Nr. Order no.	lichtgrau light grey Bestell-Nr. Order no.
14	26	22	11	FM-14.022.9005	FM-14.022.7035
18	30	26	13	FM-18.026.9005	FM-18.026.7035

Gerätefüße
Casing Feet

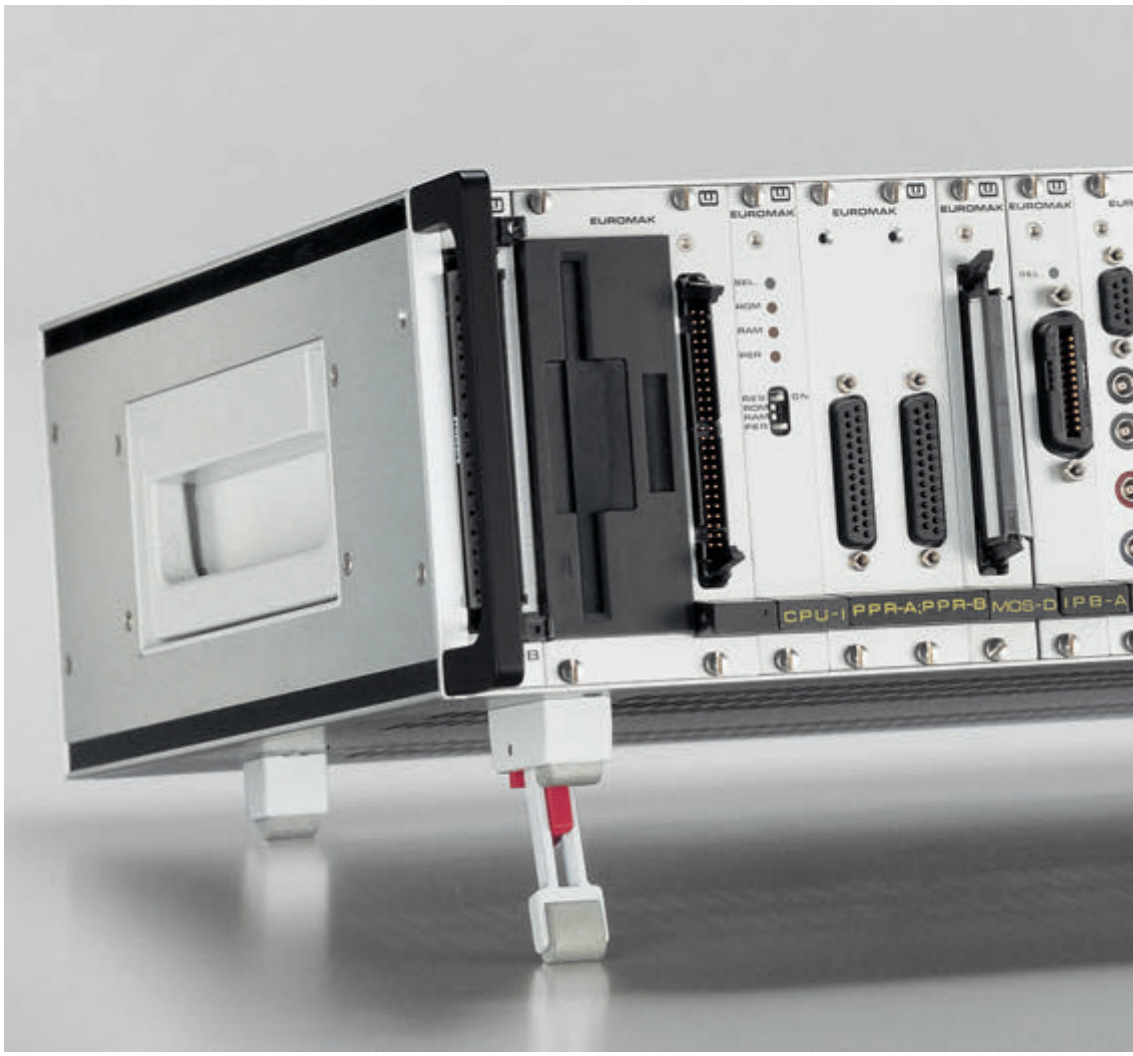

GK

Geräte-Füße GK

Werkstoff:
Glasfaserverstärktes Polyamid PA 6, mattschwarz.
Ausführung:
Aufstellfuß mit Schnapprasterung in beiden Standlagen. Rutschfest durch Gummi-Profile auch im ausgeklappten Zustand. Durchgangsbohrung 4,8 ø für Schraubbefestigung.
Tragkraft:
min. 50 N.
Lieferumfang:
Satzweise (s. Tabelle) einschließlich Linsen-Blechschrauben mit Kreuzschlitz B 3,9 x 6,5 DIN 7981.

Casing Feet GK

Material:
Glass fibre reinforced polyamide PA 6, black satin finished.
Version:
Extension leg with snap-in lock in both positions. Slide proof rubber feet for safety even in the extended position. 4.8 ø through bore for screw attachment.
Stress resistance:
min. 50 N.
Scope of delivery:
Supplied in sets (see table), including sheet metal screws with oval crossslotted head B 3.9 x 6.5 DIN 7981.

Typ GK-14

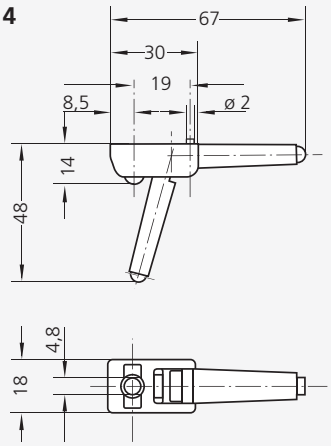

Typ GK-15

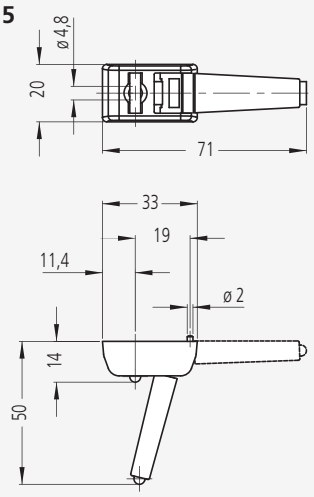

Fuß mit Aufsteller
Leg with lift lever

Fuß ohne Aufsteller
Leg without lift lever

Verkaufseinheit **Supply unit**		Bestell-Nr. Order no.	Bestell-Nr. Order no.
Satz: Set:	**2 Stück mit Aufsteller, 2 Stück ohne Aufsteller,** inkl. Schrauben **2 pcs. with lift lever, 2 pcs. without lift lever,** incl. screws	GK-14.048.84S	GK-15.050.84S
Satz: Set:	**4 Stück ohne Aufsteller,** inkl. Schrauben **4 pcs. without lift lever,** incl. screws	GK-14.000.84S	GK-15.000.84S

GG

Geräte-Füße GG

Werkstoff:
Typ A PVC schwarz, Typ B und C Naturkautschuk, schwarz.
Montagehinweis:
Typ A und B für Schraubmontage;
Typ C als Steckfuß für Bodenplatten von 2,0–3,0 mm Stärke.
Tragkraft:
min. 200 N.

Casing Feet GG

Material:
Type A PVC black, Type B and C natural black rubber.
Assembly information:
Type A and B for screws assembly;
type C as a pluggable foot for base plates of 2.0–3.0 mm thickness.
Stress resistance:
min. 200 N.

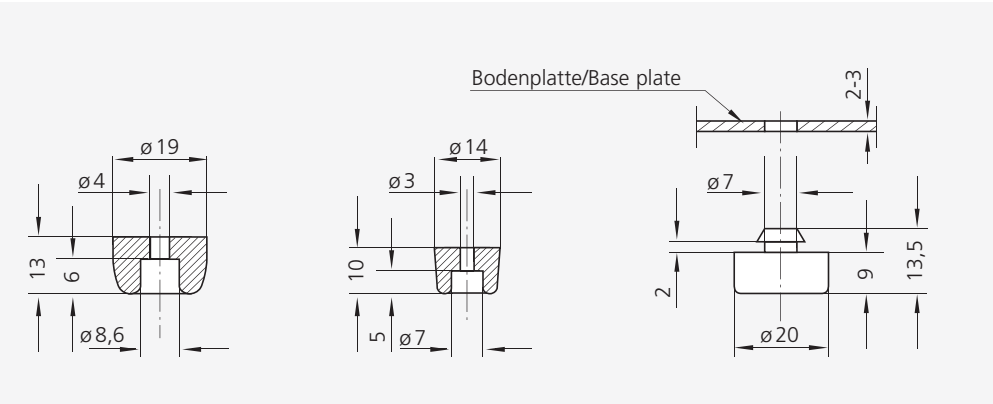

	Typ A	**Typ B**	**Typ C**
Bestell-Nr. Order no.	GG-20.012.84	GG-14.010.84	GG-20.009.84

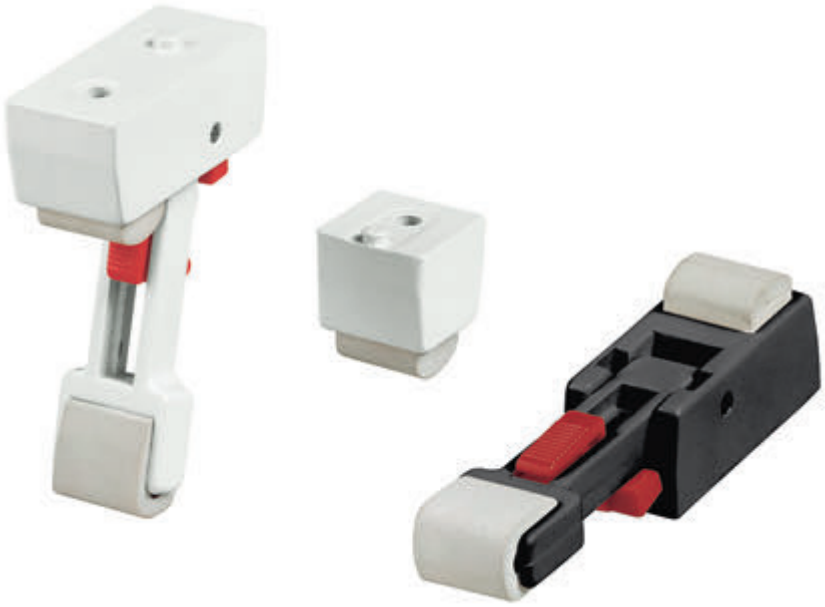

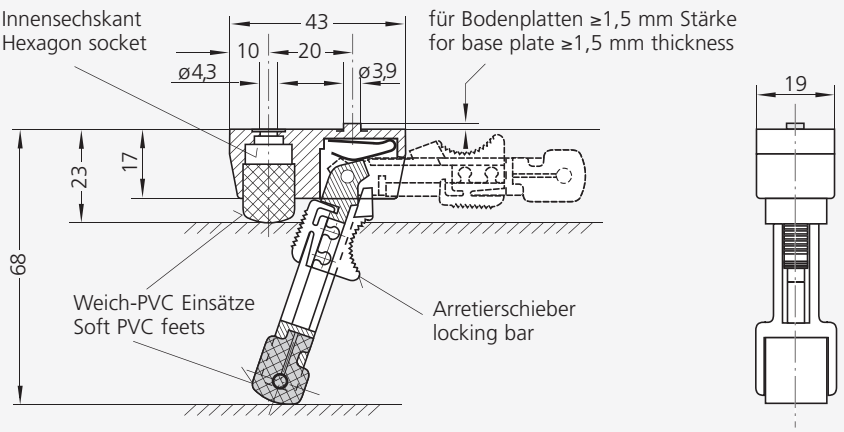

Fuß mit Aufsteller **Leg with Lift Lever**	Bestell-Nr. Order no.
lichtgrau / light grey	GZ-23.068.52
schwarz / black	GZ-23.068.44

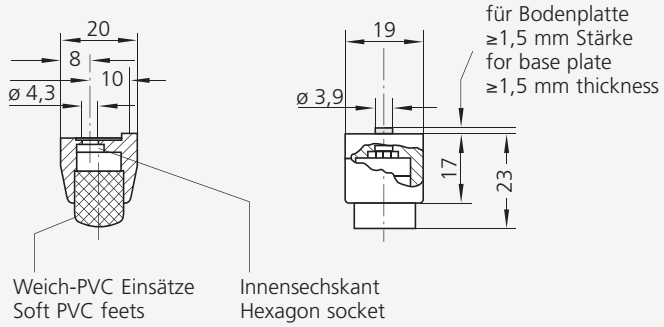

Fuß ohne Aufsteller **Leg without Lift Lever**	Bestell-Nr. Order no.
lichtgrau / light grey	GZ-23.000.52
schwarz / black	GZ-23.000.44

Alle Maße in mm. / All dimensions in mm.

Geräte-Füße GZ

Der Rohde-Gerätefuß GZ ist für hohe Belastungen konstruiert, wo Sicherheit – auch gegen Umklappen – an 1. Stelle steht.

Werkstoff und Oberfläche:
Metallteile aus Zink-Druckguss. Arretierung aus Polyamid PA 6. Einsätze aus Weich-PVC. Fuß und Aufsteller lichtgrau (RAL 7035) oder schwarz farbbeschichtet, halbmatt.

Konstruktive Vorteile:
Verdrehsicherung beim Anschrauben durch Innensechskant (für M4 Muttern und Schrauben nach DIN 933 und 934). Aufstellfuß mit Schnapprasterung in beiden Standlagen. Arretierung des ausgeklappten Fußes durch einen Kunststoff-Schieber; ein versehentliches Umklappen des Fußes wird zuverlässig verhindert. Rutschfeste Weich-PVC-Profile im ein- und ausgeklappten Zustand gewährleisten sicheren Stand des Gerätes auch auf glatten Flächen.

Tragkraft:
min. 200 N.

Farb-Sonderausführungen:
Entsprechend den Lieferangaben von Seite 7.

Casing Feet GZ

The Rohde extension legs GZ are constructed for high stress, where safety (from collapsing, among others) stands in the first place.

Material and surface:
Metal components of diecast zinc. Locking bar of polyamide PA 6. Soft PVC feet. Base and frame light grey (RAL 7035) or black half-matt.

Design advantages:
Overturn stop provided by use of Allen screws or nuts for installation (screws and nuts M4 according to DIN standards 933 and 934). Extension legs are selflocking in both the extended and collapsed positions. Extension lock by means of a plastic bar prevents leg collapse due to accidental knocks. Slideproof soft PVC feet guarantee reliable stationary position of the instrument even on slippery floors in both the extended and collapsed positions.

Stress resistance:
min. 200 N.

Special colour versions:
Available in accordance with terms of delivery on page 7.

Werkbild: **Rohde**
Endkontrolle
Picture made by: **Rohde**
Final check

Clean Line

Eine Auswahl unserer Standardgriffe, sowie Spezialanfertigungen für den Hygienebereich wie

- Nahrungsmitteltechnik

A selection of our standard handles as well as special makings for the field of hygiene as

- Food Processing Technology

Medical Line

Eine antibakterielle Beschichtung der Griffe für die

- Medizintechnik
- Krankenhauseinrichtungen

A antibacterial surface of the handles for

- Medical Technics
- Hospital Equipment

MEDICAL LINE

antibakterielle Griffe
antibacterial handles

Griffe können von Tausenden Personen berührt werden und sind damit ein ständiger Überträger von Keimen und Bakterien. Unsere hochwertigen Aluminiumgriffe, die mit einer stark antibakteriellen Schicht beschichtet sind, können dieses Risiko eindämmen.

Hygiene ist eines der zentralen Themen, das zunehmend wichtiger wird. Gerade an Orten, an denen viele Menschen zusammen kommen, wie Krankenhäuser, Pflegeheime, Schulen, Kindergärten sowie Öffentliche Einrichtungen, eignen sich die antibakteriell beschichteten Griffe hervorragend.

Denn Bakterien und Keime sind unsichtbare Gäste, die sich gerne auf Oberflächen niederlassen. Einmal mit der Hand einen Griff berührt, übertragen sich die Bakterien ganz einfach und können sich durch Zellteilung millionenfach vermehren.

Dank einer extrem geringen aber sehr effektiven Mikrosilber-Konzentration in der Beschichtung unserer Griffserie Medical Line, wirkt die Oberfläche stark antibakteriell. Somit wird das Wachstum von Krankheitserregern und eine Ansteckung über den Griff verhindert.

Handles can be touched by thousands of people and are, thus, a constant carrier of germs and bacteria. Our high-quality aluminum handles, coated with a strong antibacterial layer, can reduce this risk.

Hygiene is one of the key issues that is becoming increasingly important. The anti-bacterial coated handles are particularly suitable in places where many people come together, such as hospitals, nursing homes, schools, kindergartens and public institutions.

Because bacteria and germs are invisible guests who like to settle on surfaces. Once a hand touches a handle, the bacteria transfer themselves quite simply and can multiply to millions by cell division.

Thanks to an extremely low but very effective micro-silver concentration in the coating of our handles series Medical Line, the surface has a strong antibacterial effect. Thus, the growth of pathogens and contagion via the handle is prevented.

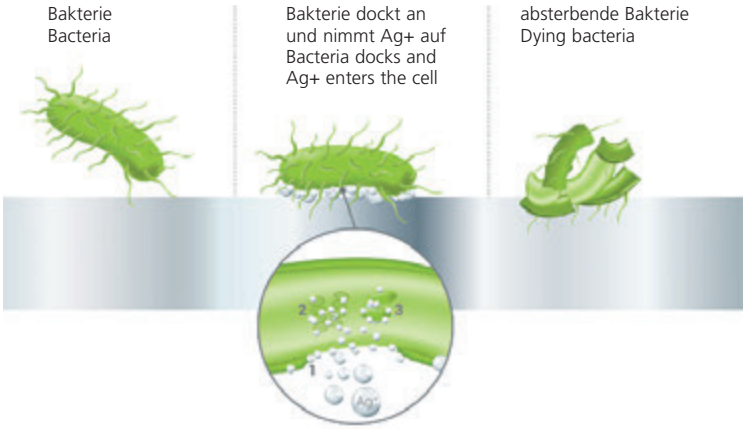

Das Geheimnis liegt in der Auswahl des richtigen Mikrosilbers mit einer größtmöglichen Oberfläche. Von ihr werden die für die antibakterielle Wirkung verantwortlichen Silberionen abgegeben.

Sobald Bakterien auf die beschichtete Oberfläche treffen, dringen die austretenden Silberionenin die Zelle ein, zerstören das Erbgut und verhindern somit eine weitere Zellteilung.

Weitere Vorteile sind hohe Kratz- und Schlagfestigkeit, Hochglanz, gute Glanz- und Farbbeständigkeit sowie eine porenfreie Oberfläche, die kaum die Möglichkeit der Verschmutzung bietet und sich gut reinigen lässt.

Renommierte und unabhängige Prüfinstitute wie das Institut Hohenstein oder Quality Labs, haben die antibakterielle Wirkung bestätigt.

Es wurden Vergleichstests mit Edelstahlgriffen durchgeführt, denen eine gewisse antibakterielle Eigenschaft zugeschrieben wird. Jedoch lag die antibakterielle Wirkung der beschichteten Griffe mit über 99 % fast doppelt so hoch, wie bei den Edelstahlgriffen.

The secret lies in the selection of the right microsilver with the largest possible surface. The silver ions responsible for the antibacterial action are released from it.

As soon as bacteria hit the coated surface, the emergent silver ions penetrate the cell, destroy the genome and prevent further cell division.

Further advantages are a high scratch and impact resistance, high gloss, good gloss and colour stability, as well as a pore-free surface which hardly offers the possibility of contamination and can be cleaned well.

Renowned and independent test institutes such as the Institut Hohenstein or Quality Labs have confirmed the antibacterial effect.

Comparative tests were carried out with stainless steel handles, which are attributed a certain antibacterial property. However, the antibacterial effect of the coated handles was with more than 99% almost twice as high as the stainless steel handles.

Rohde

Inhaltsübersicht
Contents Survey

Clean Line / Medical Line

Griffe für Medizintechnik, Nahrungsmittelindustrie, Krankenhauseinrichtungen
Handles for Medical Technics, Food Processing Technology, Hospital Equipment

	Anschraub-abstände Fitting centre distance (mm)	Werkstoff Material	Mindest-tragkraft Minimum Stress resistance (N)	Medical Line	Typen-kenn-ziffer Order code	Seite Page
	200 – 600	– aus Rundaluminium, ø 20/25/30 – of round bar aluminium, ø 20/25/30	>1.000		**M1**	242 243
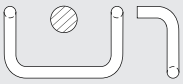	200 – 500	– aus Rundaluminium, ø 20/30 – of round bar aluminium, ø 20/30	>1.000		**M4**	242 243
	55 – 250	– aus Rundaluminium, ø 10 – of round bar aluminium, ø 10	500	●	**RA**	244
	86 120 180	– aus Rundaluminium, ø 10 – of round bar aluminium, ø 10	500	●	**AE**	244
	100 – 350	– aus Ovalaluminium – of oval shaped aluminium	>1.000	●	**MO**	245
	120 – 350	– aus Flach-Ovalaluminium – of flat oval aluminium	500	●	**MF**	246
	55 – 250	– aus Flach-Ovalaluminium – of flat oval aluminium	500	●	**OA**	246
	120 140	– aus Profilaluminium – of cut profiled aluminium	>1.000		**AB**	247
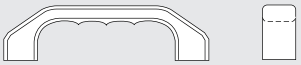	120 140 160	– aus Profilaluminium – of cut profiled aluminium	>1.000	●	**AG**	247
	55 – 235	– aus Profilaluminium – of cut profiled aluminium	500	●	**R1**	248
	25 – 235	– aus Profilaluminium – of cut profiled aluminium	500	●	**S1**	248
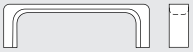	120	– aus Profilaluminium – of cut profiled aluminium	500		**MG**	249
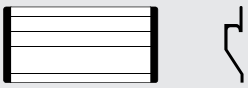	s. Katalog see catalog	– Schalengriffe aus Profil-aluminium mit Kunststoffendkappen – Tray handles of cut profiled aluminium with plastic end caps	500		**SG**	250
	s. Katalog see catalog	– Schalengriff aus Polyamid – Tray handles of polyamide	500		**KM**	251 255

Clean Line / Medical Line

Griffe für Medizintechnik, Nahrungsmittelindustrie, Krankenhauseinrichtungen
Handles for Medical Technics, Food Processing Technology, Hospital Equipment

	Anschraub-abstände Fitting centre distance (mm)	Werkstoff Material	Mindest-tragkraft Minimum Stress resistance (N)	Medical Line	Typen-kenn-ziffer Order code	Seite Page
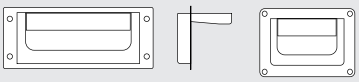	s. Katalog see catalog	– Schalen-Klappgriffe aus Aluminium-Druckguss – Collapsible tray handles of diecast aluminium	500	●	**SK**	252 253
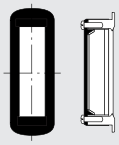	s. Katalog see catalog	– Schiebegriff aus Polyamid – Sliding tray handle of polyamide	–		**KS**	254
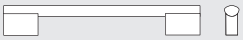	140 – 240	– Griffschenkel und Steg aus Aluminium-Profil – Handle shanks and ledge of aluminium profile	1.000	●	**A7**	256
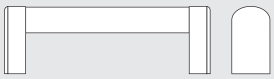	200 – 500	– Griffschenkel und Steg aus Aluminium-Profil oder Griffschenkel aus Polyamid – Handle shanks and ledge of aluminium profile or handle shanks of polyamide	>1.000	●	**A4**	257
	250 400 600	– Griffschenkel und Steg aus Aluminium-Profil – Handle shanks and ledge of aluminium profile	>1.000	●	**BG**	258
	200 – 600	– aus Aluminium-Rohr Griffschenkel aus Polyamid – of aluminium tube with polyamide handle shanks	800		**U1**	259
	200 – 600	– aus Aluminium-Rohr Griffschenkel aus Aluminium-Profil – of aluminium tube handle shanks of aluminium profile	>1.000		**W1**	260
	200 – 600	– aus Aluminium-Rohr Griffschenkel aus Aluminium-Profil – of aluminium tube handle shanks of aluminium profile	>1.000		**W2**	260
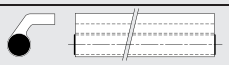	110 – 560	– aus Profilaluminium – of cut profiled aluminium	>1.000		**W3**	261
	100 – 200	– aus Profilaluminium – of cut profiled aluminium	500	●	**LF**	262
	64	– aus Polyamid – of polyamide	300		**KL**	262
	100 – 200	– aus Rund-Edelstahl, ø 10 / ø 15 – of round bar stainless steel, ø 10 / ø 15	>1.000		**ET**	263

Rohde

M1 · M4

Maschinen- und Kommandogehäuse-Griffe M1 und M4

Werkstoff und Oberfläche:
Rundaluminium AlMgSi 0,5; gleitgeschliffen und pulverbeschichtet in RAL 9002 grauweiß.

Farbsonderausführungen:
Andere RAL-Farbtöne auf Anfrage.

Tragkraft:
min. 1.000 N.

Typenreihen M1 und M4 Seiten 123 und 125.
Type series M1 and M4 on pages 123 and 125.

RAL 9002

Typ M1

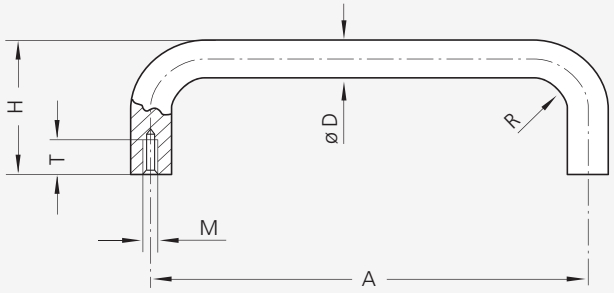

Typ M4-20

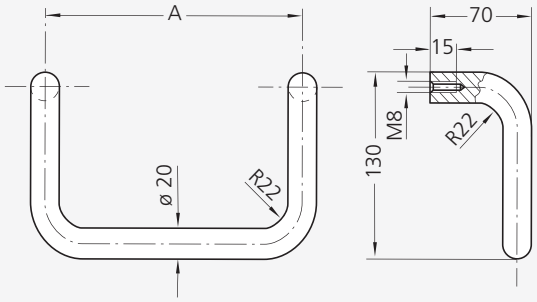

Typ M4-30

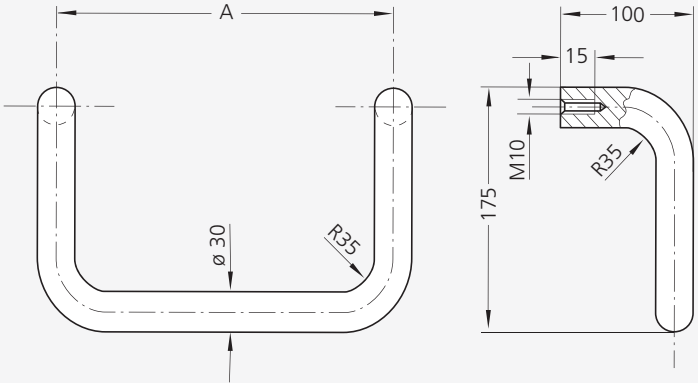

Al-Abschlussscheiben
für Grifftypen M1-20 und M4-20
Al-cover plates
for handle types M1-20 und M4-20

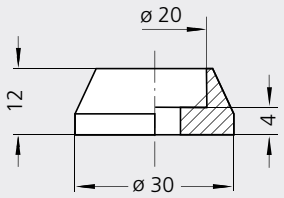

Typ M1

Clean Line
RAL 9002

	A	Bestell-Nr. / Order no.	M	T	H	R
ø 20	200	M1-20.R200.9002	8	15	70	22
	250	M1-20.R250.9002				
	300	M1-20.R300.9002				
	350	M1-20.R350.9002				
	400	M1-20.R400.9002				
	600	M1-20.R600.9002				
Al-Abschlussscheiben Al-cover plates		M1-20.000.9002	Packung à 2 Stück Pack of 2 pieces			
ø 25	200	M1-25.R200.9002	8	15	85	28
	250	M1-25.R250.9002				
	300	M1-25.R300.9002				
	400	M1-25.R400.9002				
	600	M1-25.R600.9002				
ø 30	300	M1-30.R300.9002	10	15	100	34
	400	M1-30.R400.9002				
	600	M1-30.R600.9002				

Typ M4

ø 20	200	M4-20.200.9002	
	250	M4-20.250.9002	
	300	M4-20.300.9002	
	350	M4-20.350.9002	
	400	M4-20.400.9002	
Al-Abschlussscheiben Al-cover plates		M1-20.000.9002	Packung à 2 Stück Pack of 2 pieces
ø 30	300	M4-30.300.9002	
	350	M4-30.350.9002	
	400	M4-30.400.9002	
	500	M4-30.500.9002	

Alle Maße in mm. / All dimensions in mm.

Handles for Housing on Machines and Controls M1 and M4

Material and surface:
Round bar aluminium AlMgSi 0.5; vibratory ground and powder coated in RAL 9002 grey white.

Special colour versions:
Other RAL shades are available on request.

Stress resistance:
min. 1.000 N.

Rohde

RA · AE

Griffserien RA und AE

Werkstoff und Oberfläche:
Rundaluminium AlMgSi 0,5; gleitgeschliffen und pulverbeschichtet in RAL 9002 grauweiß oder mit antibakterieller Beschichtung in RAL 9003.

Tragkraft:
min. 500 N.

Hinweis:
Andere Abmessungen auf Anfrage.

Handle Series RA and AE

Material and surface:
Profiled aluminium AlMgSi 0.5; vibratory ground and powder coated in RAL 9002 grey white or with antibacterial coating in RAL 9003.

Stress resistance:
min. 500 N.

Note:
Other dimensions on request.

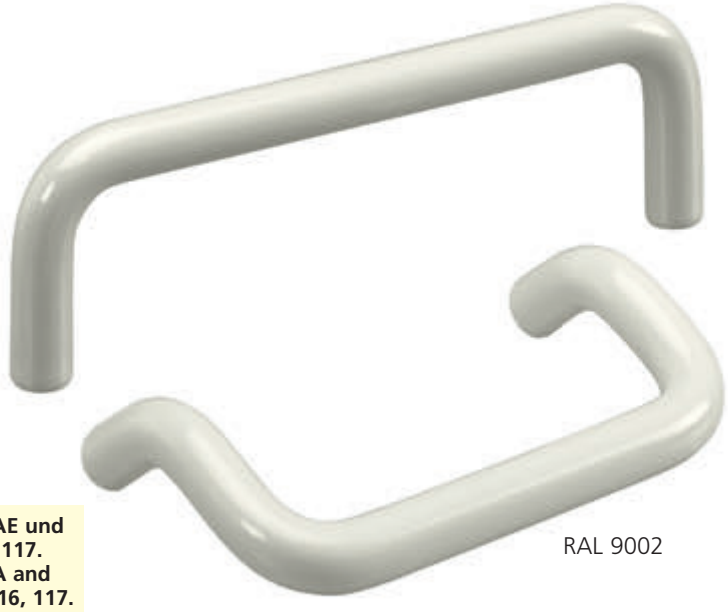

RAL 9002

Typenreihen AE und RA Seite 116, 117.
Type series RA and AE on page 116, 117.

Typ RA

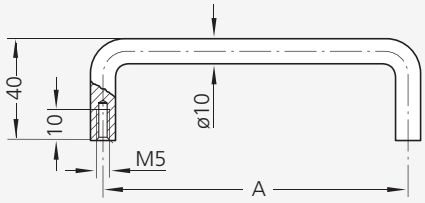

Typ AE

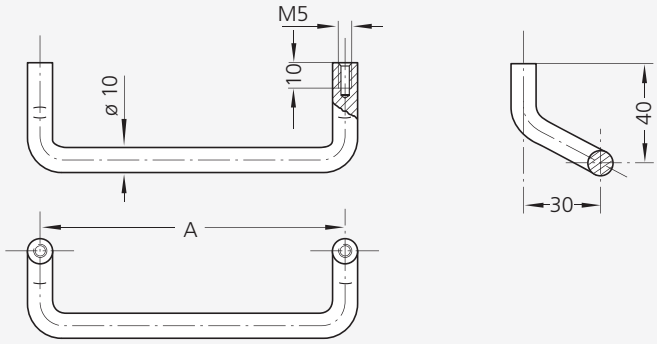

Typ	A	Clean Line RAL 9002 Bestell-Nr. / Order no.	Antibakteriell Antibacterial RAL 9003 Bestell-Nr. / Order no.
RA	55	RA-10.055.9002	RA-10.055.9003A
	88	RA-10.088.9002	-
	100	RA-10.100.9002	RA-10.100.9003A
	120	RA-10.120.9002	-
	180	RA-10.180.9002	RA-10.180.9003A
	200	RA-10.200.9002	-
	235	RA-10.235.9002	-
	250	RA-10.250.9002	-
AE	86	AE-10.086.9002	AE-10.086.9003A
	120	AE-10.120.9002	AE-10.120.9003A
	180	AE-10.180.9002	AE-10.180.9003A

RAL 9002

Typenreihe MO Seite 120, 121.
Type series MO on page 120, 121.

Typ MO-20

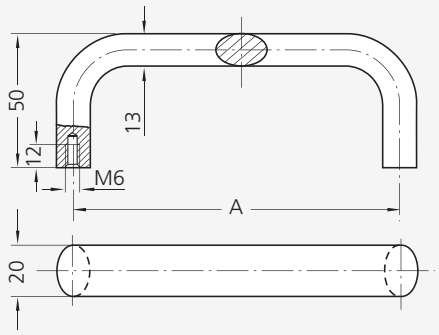

Typ MO-26

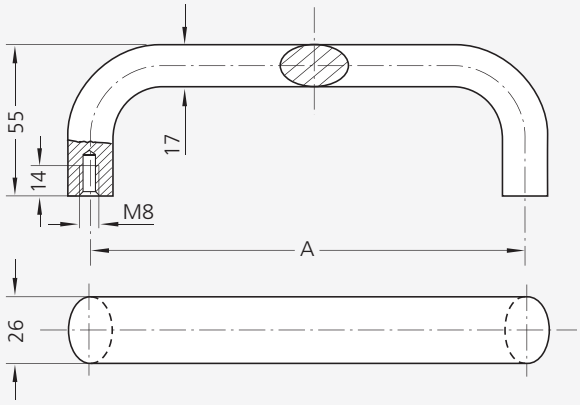

Typ	A	Clean Line RAL 9002 Bestell-Nr. / Order no.	Antibakteriell Antibacterial RAL 9003 Bestell-Nr. / Order no.
MO-20	100	MO-20.100.9002	-
	120	-	MO-20.120.9003A
	128	MO-20.128.9002	-
	160	MO-20.160.9002	MO-20.160.9003A
MO-26	140	MO-26.140.9002	-
	160	MO-26.160.9002	-
	180	MO-26.180.9002	MO-26.180.9003A
	192	MO-26.192.9002	-
	350	MO-26.350.9002	MO-26.350.9003A

Rohde

MO

Griffserien MO

Werkstoff und Oberfläche:
Profilaluminium AlMgSi 0,5; gleitgeschliffen und pulverbeschichtet in RAL 9002 grauweiß oder mit antibakterieller Beschichtung in RAL 9003.

Tragkraft:
min. 1.000 N.

Hinweis:
Andere Abmessungen auf Anfrage.

Handle Series MO

Material and surface:
Oval profiled aluminium AlMgSi 0.5; vibratory ground and powder coated in RAL 9002 grey white or with antibacterial coating in RAL 9003.

Stress resistance:
min. 1.000 N.

Note:
Other dimensions on request.

MF · OA

Griffserien MF und OA

Werkstoff und Oberfläche:
Flachoval-Profilaluminium AlMgSi 0,5; gleitgeschliffen und pulverbeschichtet in RAL 9002 grau-weiß oder mit antibakterieller Beschichtung in RAL 9003.

Tragkraft:
min. 500 N.

Hinweis:
Andere RAL-Farbtöne auf Anfrage.

Handle Series MF and OA

Material and surface:
Flat-oval profiled aluminium AlMgSi 0.5; vibratory ground and powder coated in RAL 9002 grey white or with antibacterial coating in RAL 9003.

Stress resistance:
min. 500 N.

Note:
Other RAL shades are available on request.

RAL 9002

Typenreihen MF und OA auf Seite 118, 119.
Type series MF and OA on page 118, 119.

Typ MF

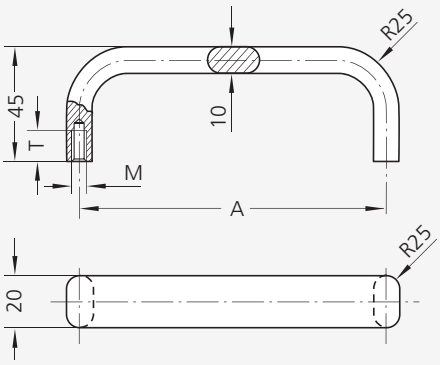

Typ OA

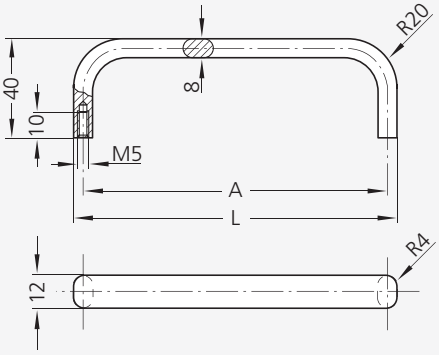

Typ	A	Clean Line RAL 9002 Bestell-Nr. / Order no.	Antibakteriell Antibacterial RAL 9003 Bestell-Nr. / Order no.	M	T
MF	120	MF-20.120.9002	MF-20.120.9003A	5	10
	140	MF-20.140.9002	-		
	180	MF-20.180.9002	MF-20.180.9003A		
	200	MF-20.200.9002	MF-20.200.9003A		
	350	MF-20.350.9002	-	6	12
OA	55	OA-12.055.9002	OA-12.055.9003A		
	88	OA-12.088.9002	-		
	100	OA-12.100.9002	OA-12.100.9003A		
	120	OA-12.120.9002	OA-12.120.9003A		
	180	OA-12.180.9002	-		
	200	OA-12.200.9002	-		
	235	OA-12.235.9002	-		
	250	OA-12.250.9002	-		

RAL 9002

Typenreihe AB und AG, Seiten 125 und 126 und Typ PB auf Seite 183.
Type series AB and AG on pages 125 and 126 and type PB on page 183.

AB · AG

Aluminium-Bügelgriffe AB und AG

Werkstoff und Oberfläche:
Profilaluminium AlMgSi 0,5; gleitgeschliffen und pulverbeschichtet in RAL 9002 grauweiß oder mit antibakterieller Beschichtung in RAL 9003.

Farbsonderausführungen:
Andere RAL-Farbtöne auf Anfrage.

Tragkraft:
min. 1.000 N.

Aluminium Bow Type Handles AB and AG

Material and surface:
Profiled aluminium AlMgSi 0.5; vibratory ground and powder coated in RAL 9002 grey white or with antibacterial coating in RAL 9003.

Special colour versions:
Other RAL shades available on request.

Stress resistance:
min. 1.000 N.

Typ AB

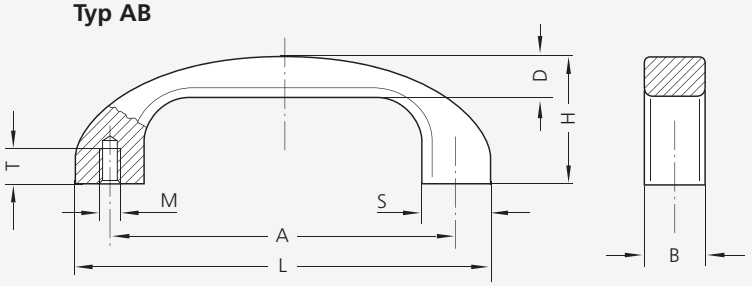

Typ AG

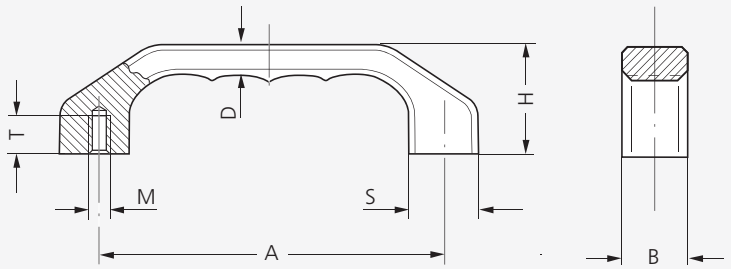

			Clean Line	**Antibakteriell Antibacterial**						
			RAL 9002	RAL 9003						
Typ	A	L	Bestell-Nr. / Order no.	Bestell-Nr. / Order no.	M	T	H	B	D	S
AB	120	144	AB-22.R120.9002	-	6	12	46	22	15	24
	140	168	AB-25.R140.9002	-	8	15	53	25	17	28
AG	120	146	AG-22.R120.9002	AG-22.R120.9003A	6	12	39	22	10,5	24
	140	170	AG-25.R140.9002	AG-25.R140.9003A	8	15	45	25	12	28
	160	194	AG-28.R160.9002	AG-28.R160.9003A	8	15	52	28	13,5	32

Alle Maße in mm. / All dimensions in mm.

Rohde

R1 · S1

Griffserien R1 und S1

Werkstoff und Oberfläche:
Griff aus Aluminium AlMgSi 0,5. Antibakterielle Beschichtung in RAL 9003.

Tragkraft:
min. 500 N.

Hinweis:
Andere Abmessungen auf Anfrage.

Handle Series R1 and S1

Material and surface:
Handle made of Aluminium AlMgSi 0.5. Antibacterial coating similar to RAL 9003.

Stress resistance:
min. 500 N.

Note:
Other dimensions on request.

RAL 9002

Typenreihe R1 und S1, Seiten 112, 113 und 114.
Type series R1 and S1 on pages 112, 113 and 114.

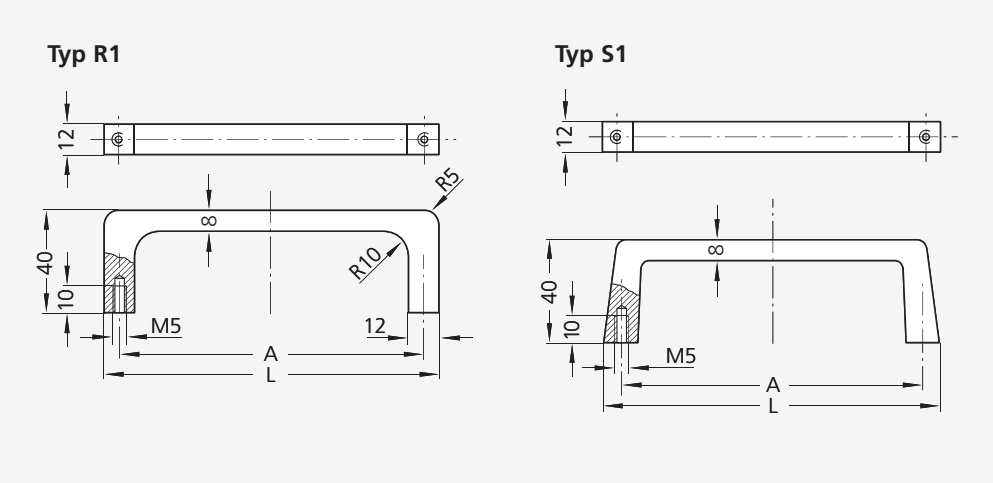

Typ	A	L	Clean Line RAL 9002 Bestell-Nr. / Order no.	Antibakteriell Antibacterial RAL 9003 Bestell-Nr. / Order no.
R1	55	67	R1-12.055.9002	R1-12.055.9003A
	88	100	R1-12.088.9002	-
	120	132	R1-12.120.9002	R1-12.120.9003A
	180	192	R1-12.180.9002	R1-12.180.9003A
	235	247	R1-12.235.9002	-
S1	25	40	S1-12.025.9002	-
	55	69	S1-12.055.9002	S1-12.055.9003A
	88	102	S1-12.088.9002	-
	120	134	S1-12.120.9002	S1-12.120.9003A
	180	194	S1-12.180.9002	S1-12.180.9003A
	235	249	S1-12.235.9002	S1-12.235.9003A

MG

Typenreihen MG auf Seite 115.
Type series MG on page 115.

RAL 9002

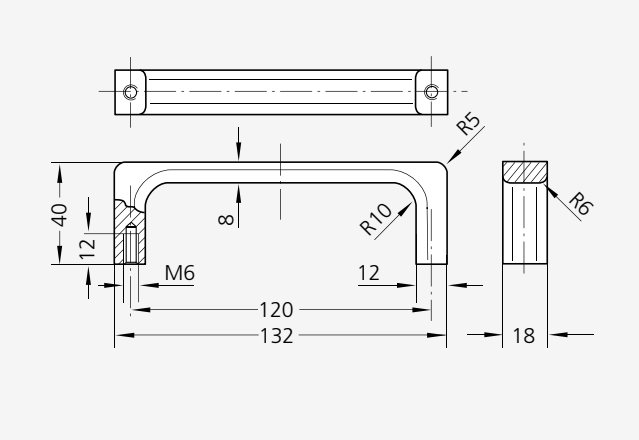

Grifftyp MG

Werkstoff und Oberfläche:
Profilaluminium AlMgSi 0,5; gleitgeschliffen und pulverbeschichtet in RAL 9002 grauweiß.

Farbsonderausführungen:
Andere RAL-Farbtöne auf Anfrage.

Tragkraft:
min. 500 N.

Handle Typ MG

Material and surface:
Profiled aluminium AlMgSi 0.5; vibratory ground and powder coated in RAL 9002 grey white.

Special colour versions:
Other RAL shades are available on request.

Stress resistance:
min. 500 N.

Clean Line RAL 9002
Bestell-Nr. / Order no.
MG-02.120.9002

Alle Maße in mm. / All dimensions in mm.

Rohde

SG

Schalengriff SG

Der Rohde-Schalengriff SG kann in beliebiger Länge geliefert werden.

Werkstoff und Oberfläche:
Griffschale aus Aluminiumprofil, lackiert in RAL 9002 grauweiß. Seitenabschlusskappen aus Polyamid PA 6 in ähnlichem RAL-Farbton.

Konstruktive Vorteile:
Einfache Montage ohne Schraubbefestigung für Blechstärken von 1–2,5 mm;
2 eingezogene Gummiprofile gewährleisten absolute Einbausicherheit.

Zwei um 90° versetzte Kreuznuten für M4 Schrauben ermöglichen Masseanschluss und können als zusätzliche Montagehilfe von Einbauteilen dienen (für Vierkantmuttern nach DIN 562).

Montage:
Nach Einzug des unteres Gummiprofils werden die beiden Seitenkappen auf die Griffschale gedrückt. Nun wird der Griff unter ca. 45° über den unteren Rand der Montageöffnung gesteckt und anschließend gegen die Gehäusewand gehalten. Danach wird jetzt das 2. Gummiprofil in die obere Nut hineingedrückt (s. Abb.)

Farb-Sonderausführungen:
Beliebige Grifflängen und RAL-Farbtöne auf Anfrage.

Tragkraft:
min. 500 N.

Tray Handle SG

The Rohde SG tray handle can be supplied in any length.

Material and surface:
Handle tray made of profiled aluminium, varnished in RAL 9002 grey white. Side end caps made of Polyamide PA 6 in similar RAL colour shade.

Design advantages:
Very simple installation. Does not require screws for metal thicknesses of 1–2.5 mm. Two rubber profiles guarantee tight and secure installation.

Two cross slotted grooves for M4 screws displaced by 90° provide firm connection or may be used as mounting aids for installation elements. (For square nuts according to DIN standard 562).

Mounting:
After insertion of the bottom rubber profile, the two end finals must be pushed on to the tray. Next the handle must be pressed over the lower edge of the mounting cutout at a 45° angle. Holding the handle against the housing panel, now the second rubber profile is pushed into the upper groove (see illustration).

Special colour versions:
All handle lengths and RAL shades are available on request.

Stress resistance:
min. 500 N.

RAL 9002

Typenreihe SG auf Seiten 196 und 197.
Type series SG on pages 196 and 197.

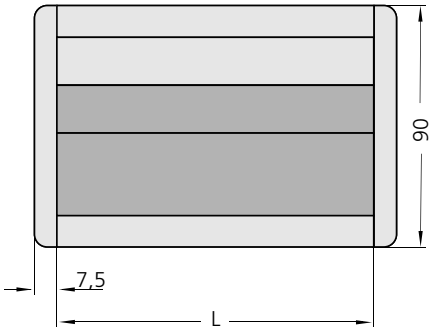

Einbau
Mounting

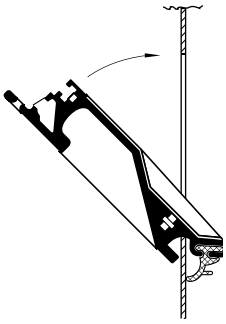

Montageöffnung
Mounting cutout

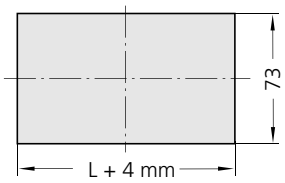

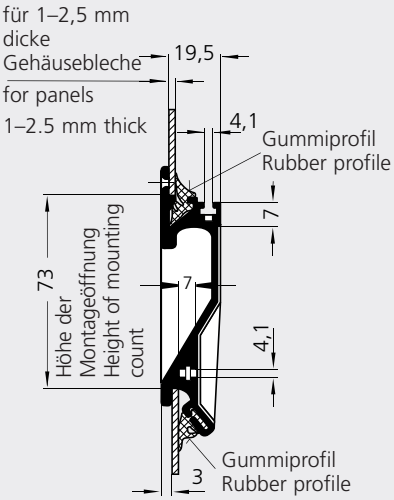

L	**Clean Line** RAL 9002 Bestell-Nr. / Order no.	Montageöffnung Mounting cutout
100	SG-73.100.9002	104 x 73
118	SG-73.118.9002	122 x 73
167	SG-73.167.9002	171 x 73

RAL 9002

Typenreihe KM-48 auf Seite 208.
Type series KM-48 on pages 208.

Kunststoff-Muldengriff KM

Werkstoff und Oberfläche:
Polyamid PA 6, glaskugelverstärkt, mit Feinstruktur im Sichtbereich, im Farbton in RAL 9002 grau-weiß.

Tragkraft:
min. 500 N.

Plastic Trough-Insert Handle KM

Material and surface:
Polyamide PA 6, glass ball reinforced, fine structure in visible surfaces, colour shade in RAL 9002 grey white.

Stress resistance:
min. 500 N.

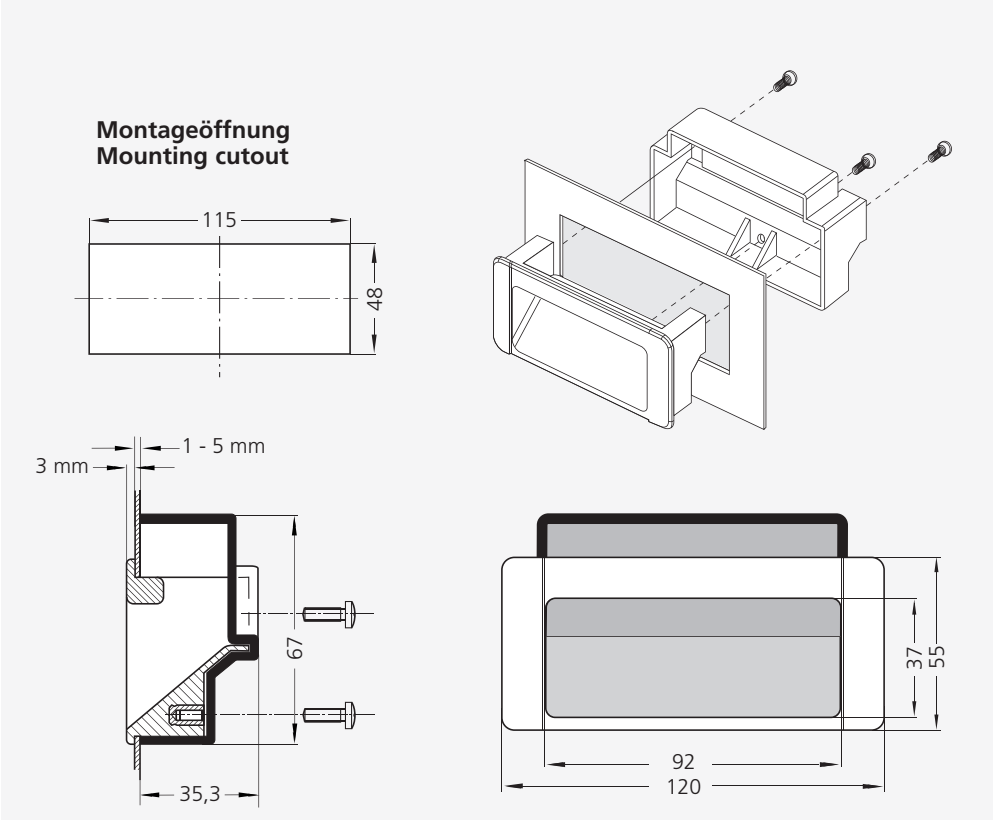

Clean Line RAL 9002
Bestell-Nr. / Order no.
KM-48.115.9002

Alle Maße in mm. / All dimensions in mm.

Rohde

SK

Schalenklappgriffe SK

Werkstoff und Oberfläche:
Aluminium-Druckguss
GD AlSi 8 Cu 3.
Schale und Griff pulverbeschichtet in RAL 9002 grauweiß oder mit antibakterieller Beschichtung in RAL 9003.

Tragkraft:
min. 500 N.

RAL 9003

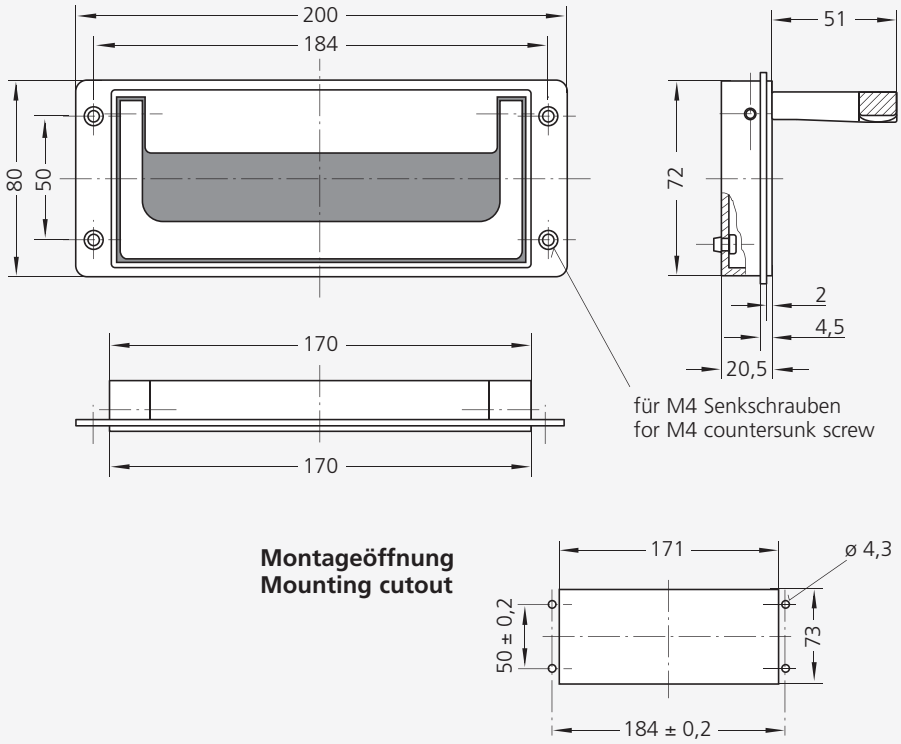

	Clean Line	Antibakteriell Antibacterial
	RAL 9002	RAL 9003
Typ	Bestell-Nr. / Order no.	Bestell-Nr. / Order no.
SK-50.S mit Schnapprasterung witch snaplocks	SK-50.S184.9002	SK-50.S184.9003A
SK-50.R mit Rückstellfeder witch pull back springs	SK-50.R184.9002	SK-50.R184.9003A

RAL 9002

INDUSTRIE FORUM DESIGN HANNOVER

Tray Handle SK

Material and surface:
Aluminium pressure casting GD AlSi 8 Cu 3.
Tray and handle are powder coated in RAL 9002 grey white or with antibacterial surface in RAL 9003.

Stress resistance:
min. 500 N.

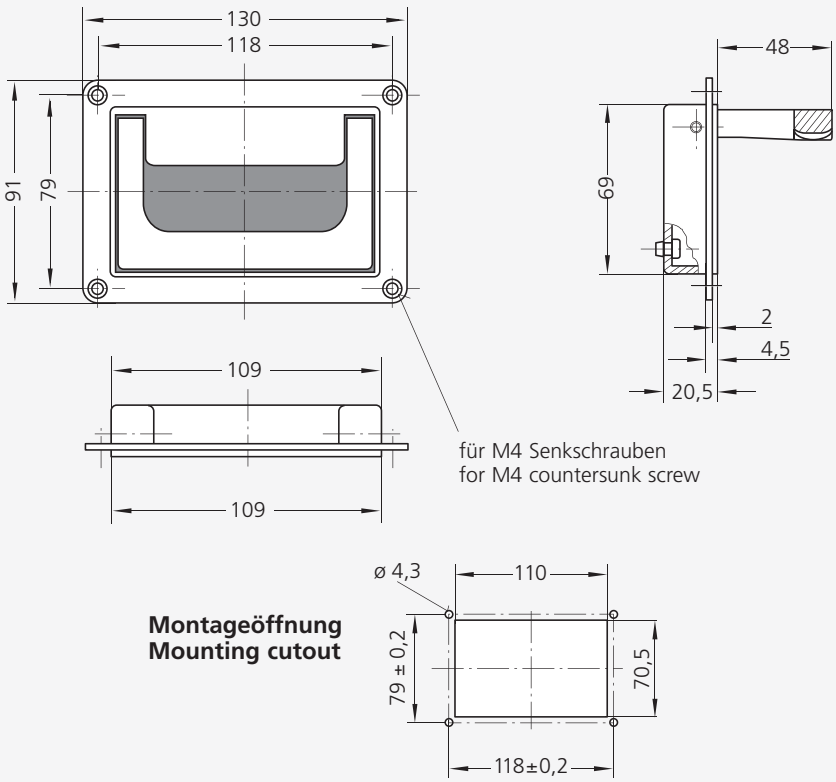

Montageöffnung
Mounting cutout

Typ	Clean Line RAL 9002 Bestell-Nr. / Order no.	Antibakteriell Antibacterial RAL 9003 Bestell-Nr. / Order no.
SK-79.S mit Schnapprasterung witch snaplocks	SK-79.S118.9002	SK-79.S118.9003A
SK-79.R mit Rückstellfeder witch pull back springs	SK-79.R118.9002	SK-79.R118.9003A

Alle Maße in mm. / All dimensions in mm.

Edelstahl-Klappgriff Typ EE
s. a. Seite 163.
Collapsible stainless steel handle type EE
look also page 163.

Rohde

KS

Kunststoff-Schiebegriff KS

Werkstoff und Oberfläche:
Polyamid PA 6, glaskugelverstärkt, mit Feinstruktur im Sichtbereich, im Farbton ähnlich RAL 9002 grau-weiß.

Sliding Tray Handle KS

Material and surface:
Polyamide PA 6, glass ball reinforced, fine structure in visible surfaces, colour shade similar to RAL 9002 grey white.

RAL 9002

Weitere Ausführungen Typ KS s. Seite 211.

Other versions type KS, see page 211.

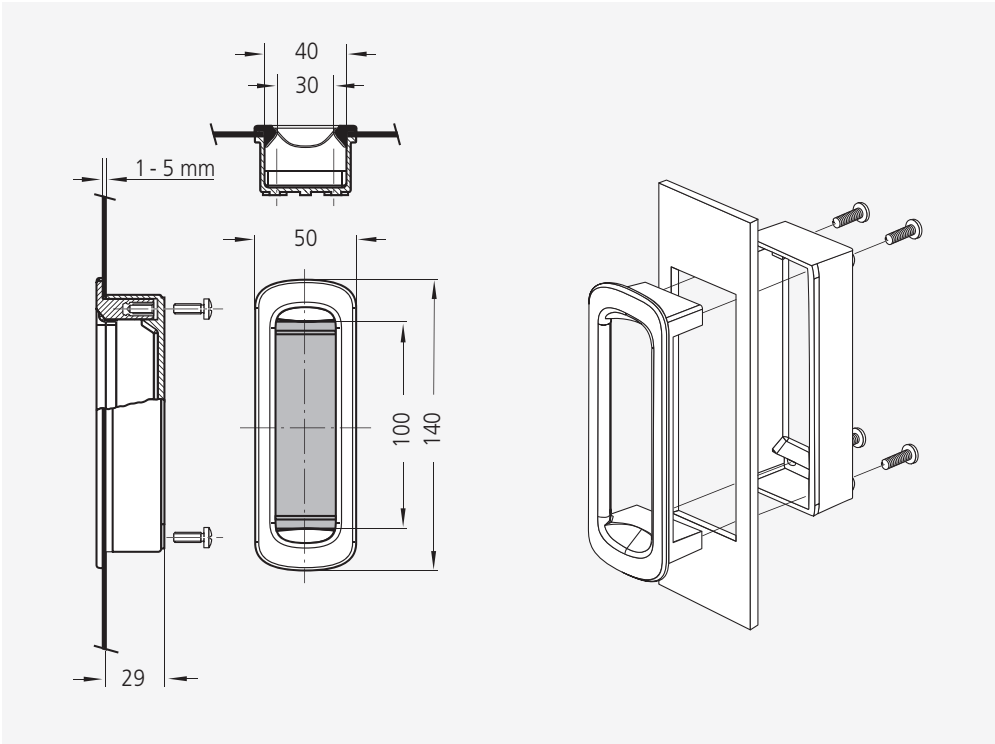

Clean Line RAL 9002
Bestell-Nr. / Order no.
KS-40.120.9002

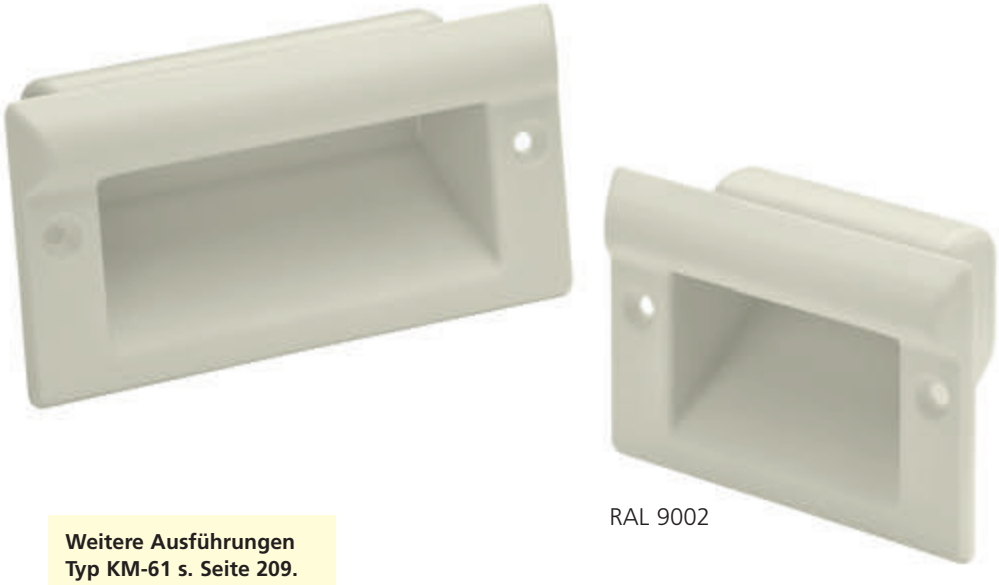

RAL 9002

Weitere Ausführungen Typ KM-61 s. Seite 209.

Other versions type KM-61, see page 209.

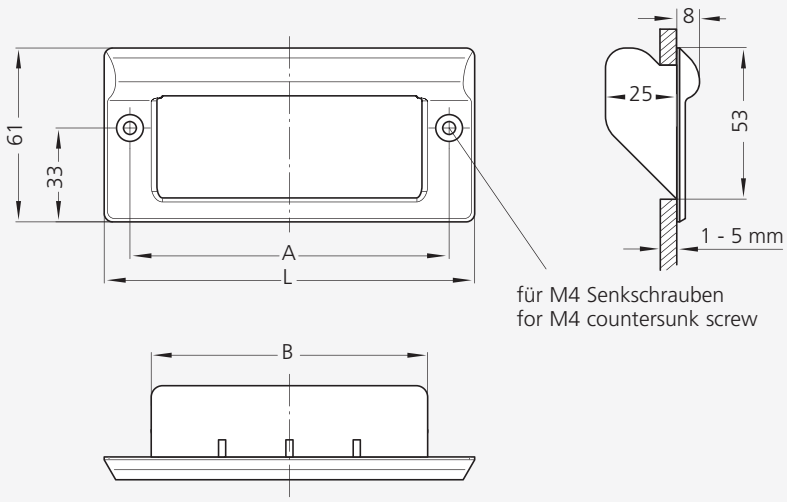

Montageöffnung
Mounting cutout

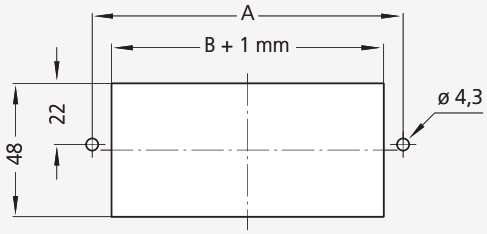

Kunststoff-Muldengriff KM

Werkstoff und Oberfläche:
Polyamid PA 6, glaskugelverstärkt, mit Feinstruktur im Sichtbereich, im Farbton ähnlich RAL 9002 grau-weiß.

Tragkraft:
min. 1.000 N.

Plastic Trough-Inset Handle KM

Material and surface:
Polyamide PA 6, glass ball reinforced, fine structure in visible surfaces, colour shade similar to RAL 9002 grey white.

Stress resistance:
min. 1.000 N.

A	L	B	**Clean Line** RAL 9002 Bestell-Nr. / Order no.
82	100	67	KM-61.082.9002
112	130	97	KM-61.112.9002

Rohde

A7

Griffserie A7

Werkstoff und Oberfläche:
Griffschenkel und Griffsteg aus Aluminium AlMgSi 0,5. Antibakterielle Beschichtung in RAL 9003.

Tragkraft:
min. 1.000 N.

Hinweis:
Andere Abmessungen auf Anfrage.

Handle Series A7

Material and surface:
Handle and handle shanks made of aluminium AlMgSi 0.5. Antibacterial coating in RAL 9003.

Stress resistance:
min. 1.000 N.

Note:
Other dimensions on request.

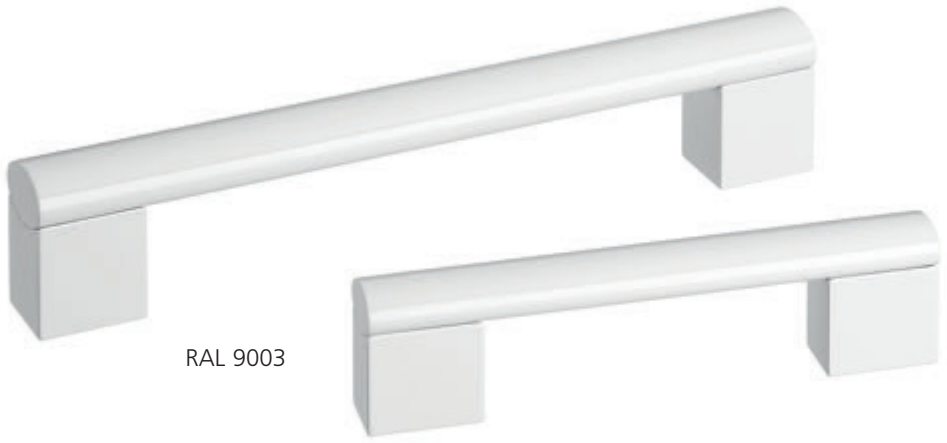

RAL 9003

Weitere Ausführungen Typ A7 s. Seite 211.

Other versions type A7, see page 211.

Typ A7-13

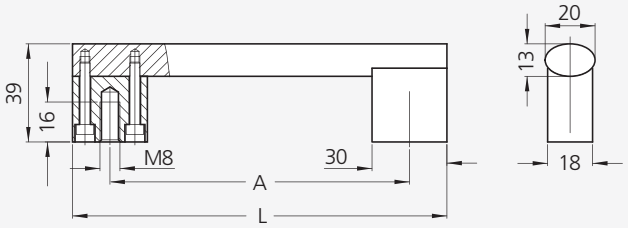

Typ A7-17

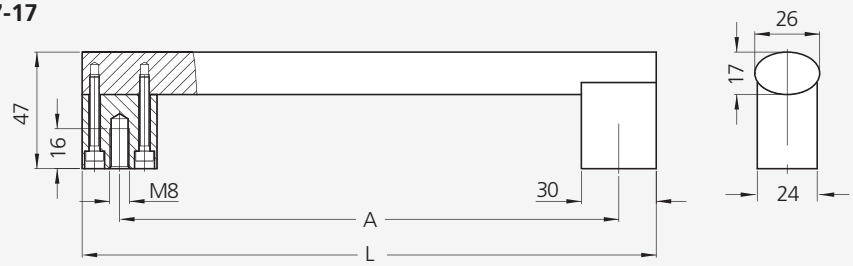

Antibakteriell
Antibacterial

RAL 9003

Typ	A	L	Bestell-Nr. / Order no.
A7-13	140	170	A7-13.R140.9003A
A7-17	200	230	A7-17.R200.9003A
	240	270	A7-17.R240.9003A

RAL 9003

A4

Griffserie A4

Werkstoff und Oberfläche:
Griffschenkel und Verbindungsrohr aus Aluminium AlMgSi 0,5. Antibakterielle Beschichtung in RAL 9003.

Tragkraft:
min. 1.000 N.

Hinweis:
Andere Abmessungen auf Anfrage.

Handle Series A4

Material and surface:
Handle and connecting tube made of aluminium AlMgSi 0.5. Antibacterial coating in RAL 9003.

Stress resistance:
min. 1.000 N.

Note:
Other dimensions on request.

Weitere Ausführungen Typ A7 s. Seite 211.

Other versions type A7, see page 211.

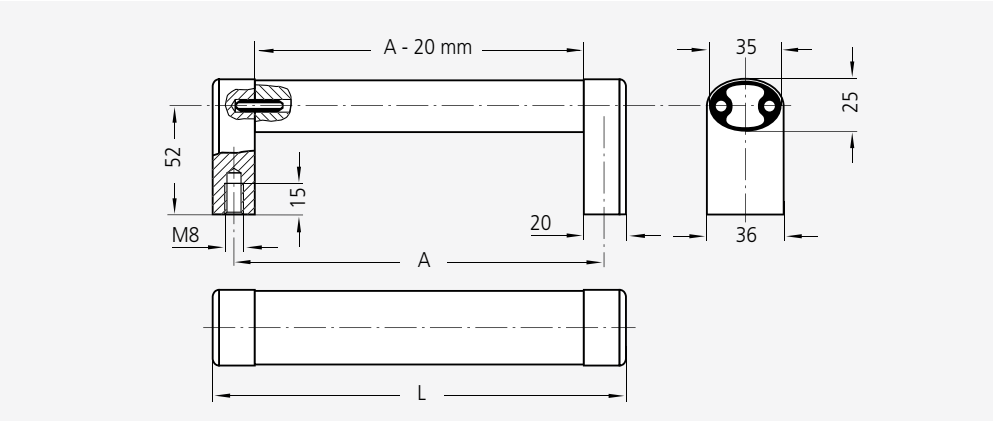

Antibakteriell
Antibacterial

RAL 9003

A	L	Bestell-Nr. / Order no.
200	220	A4-35.200.9003A
300	320	A4-35.300.9003A
400	420	A4-35.400.9003A
500	520	A4-35.500.9003A

Alle Maße in mm. / All dimensions in mm.

Rohde

BG

Griffserie BG

Werkstoff und Oberfläche:
Griffschenkel und Griffsteg aus Aluminium AlMgSi 0,5. Antibakterielle Beschichtung in RAL 9003.

Tragkraft:
min. 1.000 N.

Hinweis
Andere Abmessungen auf Anfrage.

Handle Series BG

Material and surface:
Handle and handle shanks made of aluminium AlMgSi 0.5. Antibacterial coating in RAL 9003.

Stress resistance:
min. 1.000 N.

Note:
Other dimensions on request.

RAL 9003

Weitere Ausführungen Typ BG s. Seite 89.

Other versions type BG, see page 89.

Typ BG-35.A250

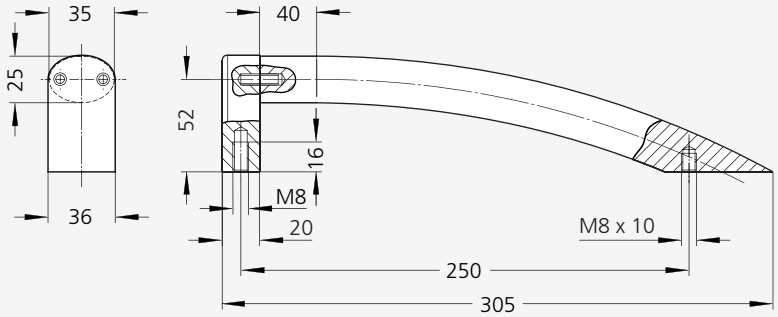

Hinweis: Äußere Maße können fertigungsbedingt abweichen.
Note: Outer dimensions may deviate depending on production.

Typ BG-35.A400
BG-35.A600

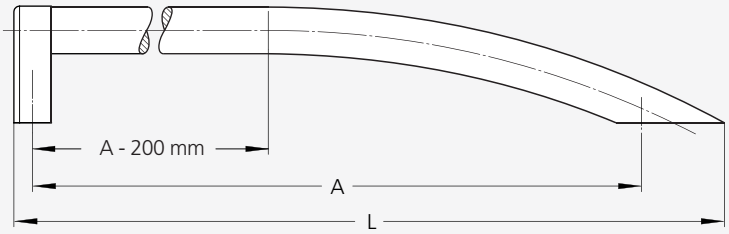

Antibakteriell
Antibacterial

RAL 9003

A	L	Bestell-Nr. / Order no.
250	305	BG-35.A250.9003A
400	455	BG-35.A400.9003A
600	655	BG-35.A600.9003A

U1

RAL 9002

Weitere Ausführungen Typ U1 s. Seite 42.

Other versions type U1, see page 42.

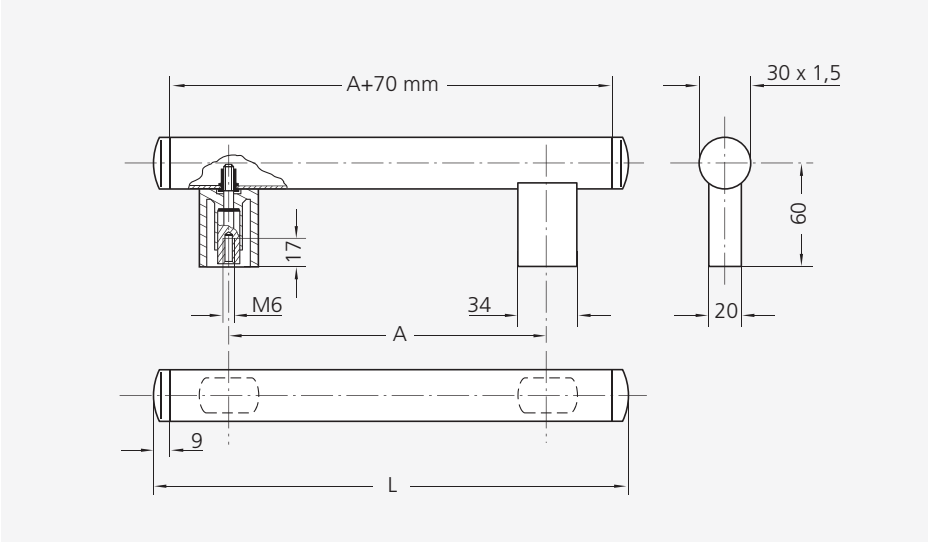

Griffserie U1

Werkstoff und Oberfläche:
Rohre aus ø 30 x 1,5 mm Aluminium AlMgSi 0,5; pulverbeschichtet in RAL 9002 grauweiß.

Rohrhalter und Rohrkappe aus Polyamid PA 6, glaskugelverstärkt, halbmatt mit Feinstruktur, in jeweils ähnlichem RAL-Farbton.

Technische Merkmale:
Ausreißfeste Schraubverbindung vom Griffhalter zum Rohr durch unlösbare Blindnietmuttern.

Tragkraft:
min. 800 N.

Note:
Beliebige Grifflängen und RAL-Farbtöne auf Anfrage.

Handle Series U1

Material and surface:
Tube ø 30 x 1,5 mm aluminium section AlMgSi 0.5; powder coatet in RAL 9002 grey white.

Tube holder and tube cap made of polyamide PA 6 glass ball reinforced, half-matt with fine structure, in similar RAL colour shade.

Technical features:
Non detachable blind rivet nuts ensure that the handle holder cannot be torn out of its screwed connection to the tube.

Stress resistance:
min. 800 N.

Note:
All handle lengths and RAL shades available on request.

Clean Line
RAL 9002

A	L	Bestell-Nr. / Order no.
200	288	U1-30.200.9002
250	338	U1-30.250.9002
300	388	U1-30.300.9002
350	438	U1-30.350.9002
400	488	U1-30.400.9002
500	588	U1-30.500.9002
600	688	U1-30.600.9002

Rohde

W1 · W2

Griffsysteme W1 und W2

Zusammensteckbare Rundrohr-Griffe für beliebige Anschraubabstände geeignet.

Werkstoff und Oberfläche:
Griffschenkel und Verbindungsrohr ø 30 x 1,5 mm aus stranggepresstem Aluminium AlMgSi 0,5; pulverbeschichtet in RAL 9002 grauweiß.

Schenkeleinsatz aus Polyamid PA 6, glaskugelverstärkt im ähnlichen RAL-Farbton.

Konstruktive Merkmale:
Verdrehsicherer und spritzwasserdichter Rohrsitz, Kanten durch Gleitschleifen verrundet.

Tragkraft:
min. 1.000 N.

Hinweis:
Beliebige Grifflängen und RAL-Farbtöne auf Anfrage.

Handle Systems W1 and W2

These intermateable round tube handles are suitable for any screw-on spacing.

Material and surface:
Shanks and connecting tubes dia. 30 x 1,5 mm made of extruded aluminium sections AlMgSi 0.5; powder coated in RAL 9002 grey white.

Shank insert made of polyamide PA 6, glass ball reinforced in similar colour shade.

Design features:
Torsion stiff and splashproof tube pie seat, edges rounded by vibratory grinding.

Stress resistance:
min. 1.000 N.

Note:
All handle lengths and RAL shades are available on request.

Technical Line Ausführung s. S. 106, 107. Typenreihen W1 und W2 Seiten 58, 59 und 62.
Technical Line version see page 106, 107. Type series W1 and W2 on pages 58, 59 and 62.

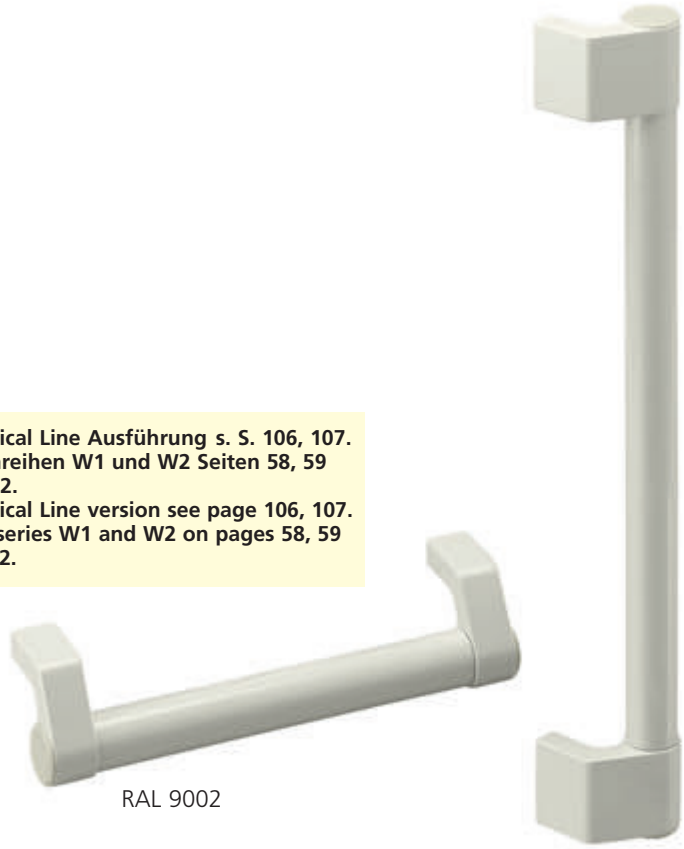

RAL 9002

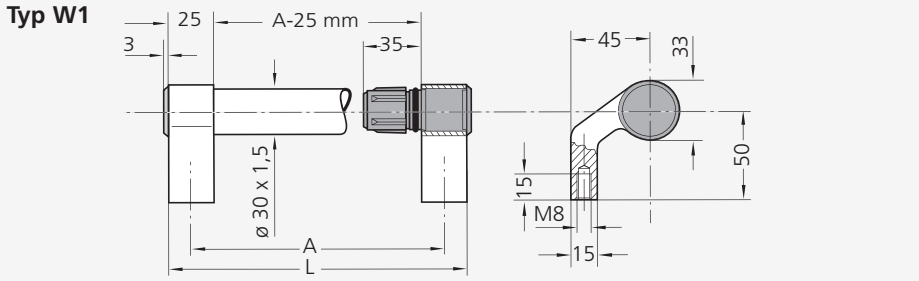

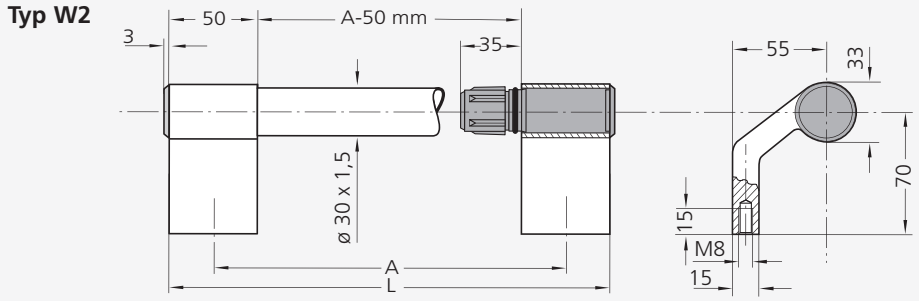

A	L	**Typ W1 Clean Line** RAL 9002 Bestell-Nr. / Order no.	**Typ W2 Clean Line** RAL 9002 Bestell-Nr. / Order no.
200	250	W1-30.R200.9002	W2-30.200.9002
250	300	W1-30.R250.9002	W2-30.250.9002
300	350	W1-30.R300.9002	W2-30.300.9002
350	400	W1-30.R350.9002	W2-30.350.9002
400	450	W1-30.R400.9002	W2-30.400.9002
500	550	W1-30.R500.9002	W2-30.500.9002
600	650	W1-30.R600.9002	W2-30.600.9002

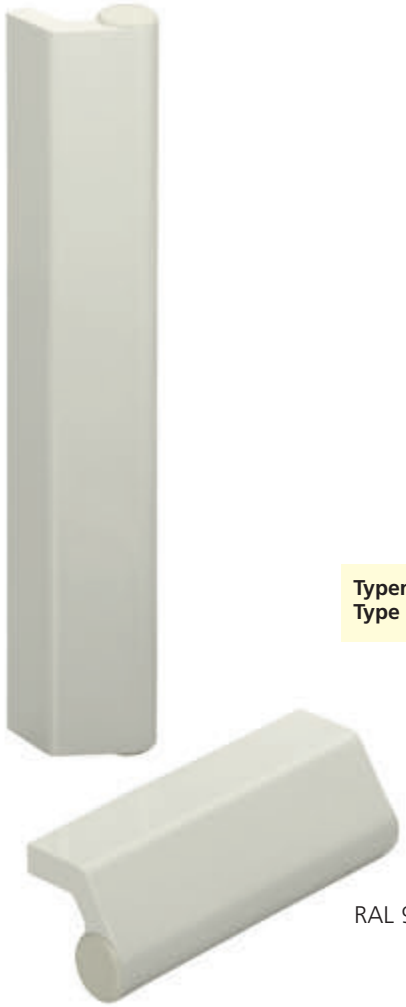

RAL 9002

Typenreihe W3 auf Seite 228.
Type series W3 on page 228.

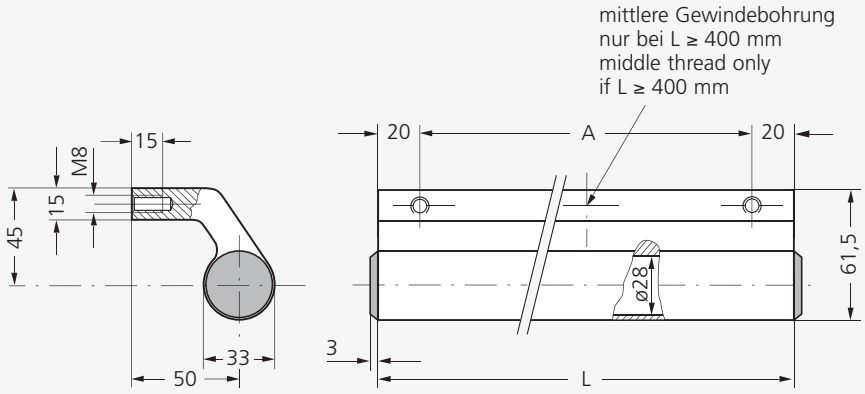

		Clean Line RAL 9002
A	L	Bestell-Nr. / Order no.
110	150	W3-33.110.9002
160	200	W3-33.160.9002
210	250	W3-33.210.9002
260	300	W3-33.260.9002
310	350	W3-33.310.9002
360	400	W3-33.360.9002
460	500	W3-33.460.9002
560	600	W3-33.560.9002

Alle Maße in mm. / All dimensions in mm.

Rohde

W3

Winkelgriffe W3

Besonders hochbelastbare Griffe für unterschiedlichste Anwendungsbereiche.

Werkstoff und Oberfläche:
Profilaluminium AlMgSi 0,5; pulverbeschichtet in RAL 9002 grauweiß.

Abdeckkappen aus Polyamid PA 6, glaskugelverstärkt im ähnlichen RAL-Farbton.

Tragkraft:
min. 1.000 N.

Hinweis:
Beliebige Grifflängen und RAL-Farbtöne auf Anfrage.

Offset Handle W3

Handles in a special heavy duty design for different technical applications.

Material and surface:
Profiled aluminium AlMgSi 0.5; powder coated in RAL 9002 grey white.

Cover caps made of polyamide PA 6, glass ball reinforced in similar colour shade.

Stress resistance:
min. 1.000 N.

Note:
All handle lengths and RAL shades available on request.

Rohde

LF

Griffserie LF

Werkstoff und Oberfläche:
Griff aus Profilaluminium AlMgSi 0,5. Antibakterielle Beschichtung ähnlich RAL 9003.

Tragkraft:
min. 500 N.

Hinweis:
Andere Abmessungen auf Anfrage.

Handle Series LF

Material and surface:
Handle of profiled aluminium AlMgSi 0.5. Antibacterial coating similar to RAL 9003.

Stress resistance:
min. 500 N.

Note:
Other dimensions on request.

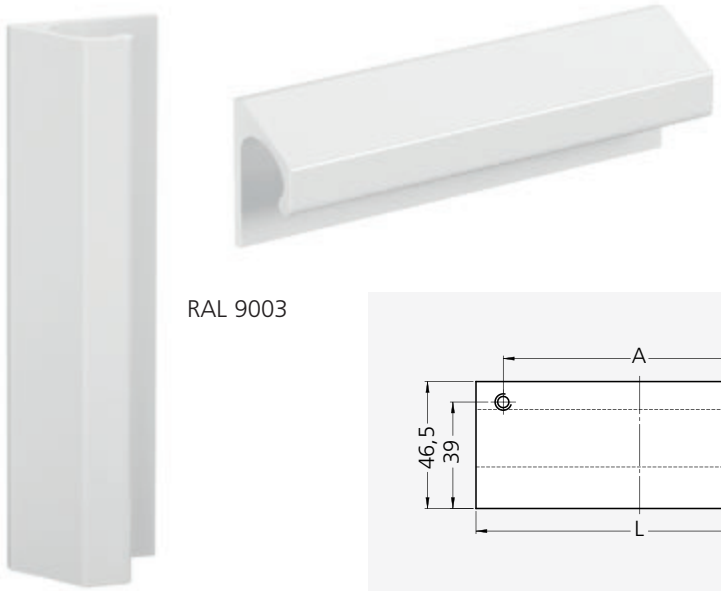

RAL 9003

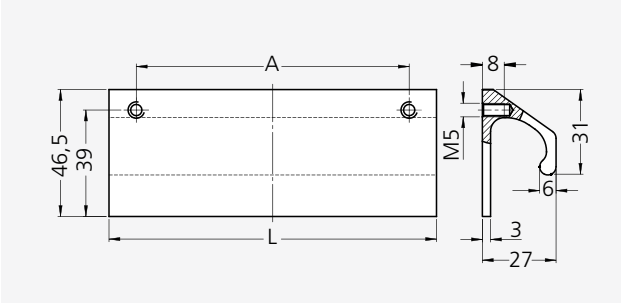

Antibakteriell
Antibacterial

RAL 9003

A	L	Bestell-Nr. / Order no.
100	120	LF-02.100.9003A
150	170	LF-02.150.9003A
200	220	LF-02.200.9003A

KL

Kunststoff-Leistengriff KL

Werkstoff und Oberfläche:
Polyamid PA 6, glaskugelverstärkt, Oberfläche mit Feinstruktur, Farbausführung ähnlich RAL 9002 grau-weiß.

Tragkraft:
min. 300 N.

Hinweis:
Andere Farbausführungen auf Anfrage.

Plastic Ledge Handle KL

Material and surface:
Polyamide PA 6, glass ball reinforced, surface with fine structure, colour version similar to RAL 9002 grey white.

Stress resistance:
min. 300 N.

Note:
Other colours available on request.

RAL 9002

Leistengriffe dieser Form aus Aluminium und Edelstahl s.a. Seite 223 und 150.

For rail handles in this shape in aluminium and stainless steel see also pages 223 and 150.

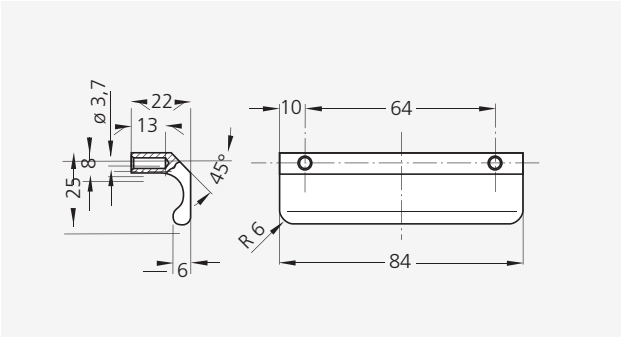

	Bestell-Nr. / Order no.
Clean Line RAL 9002	KL-25.064.9002

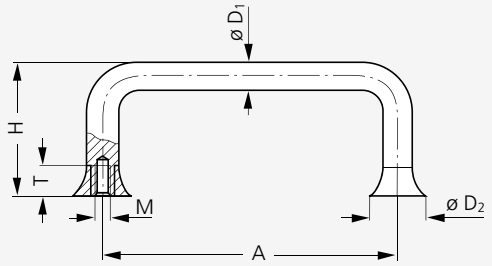

Typ ET-10.E
Typ ET-15.E

Edelstahlgriffe in größeren Ausführungen Typ VA s. Seite 140 und 141.
Stainless steel handles in larger versions Type VA see page 140 and 141.

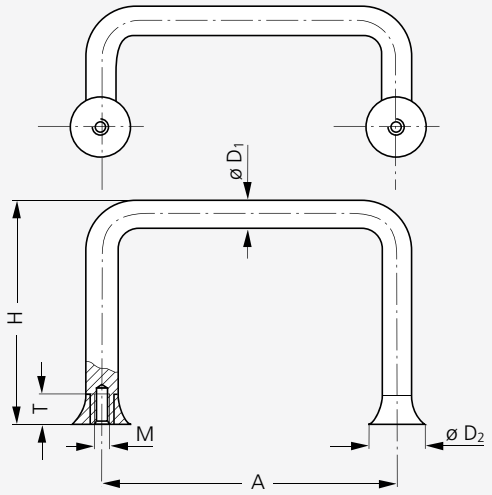

Typ ET-10.A

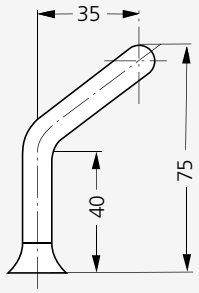

Typ ET-10.E		Clean Line Ausführung A Version A	Clean Line Ausführung B Version B				
D_1	A	Bestell-Nr. / Order no.	Bestell-Nr. / Order no.	M	T	D_2	H
ø 10	100	ET-10.E100.31	ET-10.E100.36	5	10	20	45
	120	ET-10.E120.31	ET-10.E120.36				
Typ ET-15.E							
ø 15	120	ET-15.E120.31	ET-15.E120.36	6	12	30	60
	140	ET-15.E140.31	ET-15.E140.36				
	200	ET-15.E200.31	ET-15.E200.36				
Typ ET-10.A							
ø 10	100	ET-10.A100.31	ET-10.A100.36	5	10	20	75
	120	ET-10.A120.31	ET-10.A120.36				

Alle Maße in mm. / All dimensions in mm.

Edelstahl-Griffserien ET

Die trompetenartige Ausformung des Griff-Fußes ermöglicht eine einfache und gründliche Reinigung, diese Grifftypen sind daher für den Hygienebereich besonders geeignet.

Werkstoff:
Einzelteile aus Rund-Edelstahl, Werkstoff-Nr. 1.4305.

Ausführung A:
Oberfläche, halbglänzend gleitgeschliffen.

Ausführung B:
Oberfläche gleitgeschliffen, gestrahlt und mattglänzend elektropoliert.

Lieferumfang:
Einschließlich Edelstahl-Sechskantschrauben DIN 933 und Edelstahl-Unterlegscheiben DIN 125, Werkstoff-Nr. 1.4301.

Grifftypen
ET-10.E und ET-10.A
Schrauben M5 x 10,

Grifftyp ET-15.E
Schrauben M6 x 12.

Tragkraft:
min. 1.000 N.

Hinweis:
Andere Abmessungen auf Anfrage.

Stainless-Steel Handle Series ET

The trumped style form of the handle feet makes them easy to clean thoroughly. Therefore these types of handles are particularly sutiable for hygiene areas.

Material:
Single components are made of round bar stainless steel, material no. 1.4305.

Version A:
Surface vibration ground with a half-matt finish.

Version B:
Surface vibration ground, blasted and electropolished with a half-matt finish.

Scope of delivery:
Including stainless steel hexagon head screws DIN 933 and stainless steel washers DIN 925, material no. 1.4301.

Handle types
ET-10.E and ET-10.A
screws M5 x 10,

Handle type ET-15.E
screws M6 x 12.

Stress resistance:
min. 1.000 N.

Note:
Other dimensions available on request.

Rohde

Seite / Page 265–307

Funktionsgriffe
Functional Handles

Tastergehäuse
Switch housing

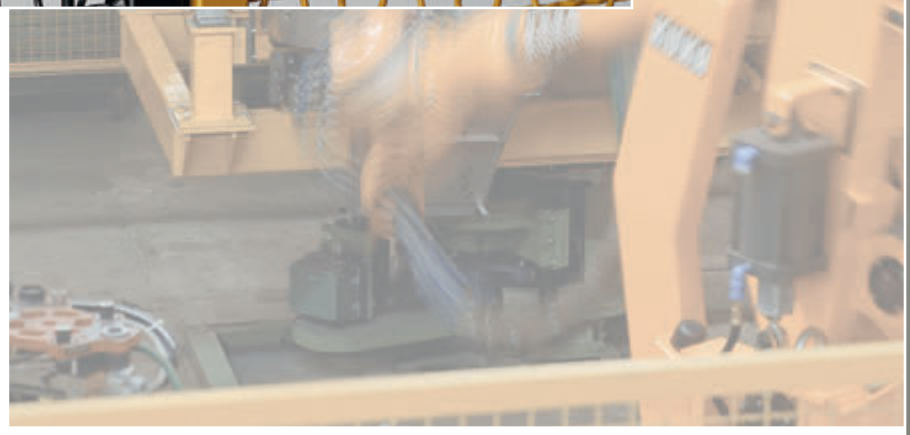

Allgemeines zu den Griffen und Tastergehäusen mit Funktionselementen
General for handles and switch housing with functional elements

Funktionsgriffe / Functional Handles

Diese Griffserien eignen sich für eine Vielzahl von Anwendungsfällen. Überall, wo Verriegelungen mit Zuhaltungen zum Einsatz kommen, sorgt die Rohde-**FG**-Serie für die optimale Kombination von Ergonomie, Produktivität und Sicherheit. Diese Vorteile begründen sich darin, dass es durch den Einsatz der **FG**-Serie dem Bediener möglich wird, an der Stelle Schaltfunktionen vorzunehmen, wo er sie benötigt: am Griff, mit dem die Schutzeinrichtung geöffnet und geschlossen wird. Alle Modelle dieser Griffserie sind nach dem gleichen Prinzip aufgebaut. Die Anschlusskontakte von Tastern, Not-Halt und LED's werden aus dem Griff herausgeführt. Es besteht keine Verschaltung der Elemente untereinander, so dass individuelle Steuerfunktionen je nach Kundenanforderungen realisiert werden können.

This handle series is suitable for a variety of applications. Anywhere where locks with interlocks are used, the Rohde **FG** handle series provides the ideal combination of ergonomics, productivity and safety. The advantages of the **FG** handle series allow, the user to carry out switching functions exactly where they are required, namely on the handle used to open and close the safety device. All models in this handle series have been designed using the same basic principles. The connection contacts of push-buttons, emergency stop and the LED lights are lead out of the handle. The elements are not connected to each other, meaning that individual control functions can be implemented as needed by the customer.

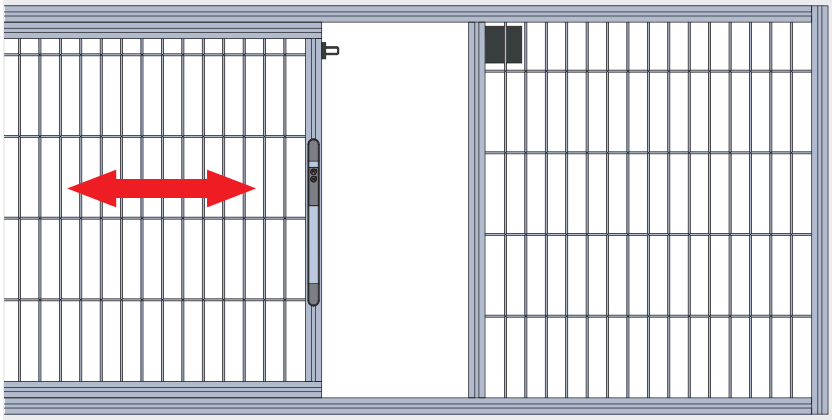

Schaltfunktion am Griff
Switching function on handle

Tastergehäuse / Switch housing

Im Gegensatz dazu, ist das Tastergehäuse **TG** mit den Funktionselementen auf dem Rahmen der Tür befestigt.

In opposition, the switch housing **TG** with the functional elements is positioned on the door frame.

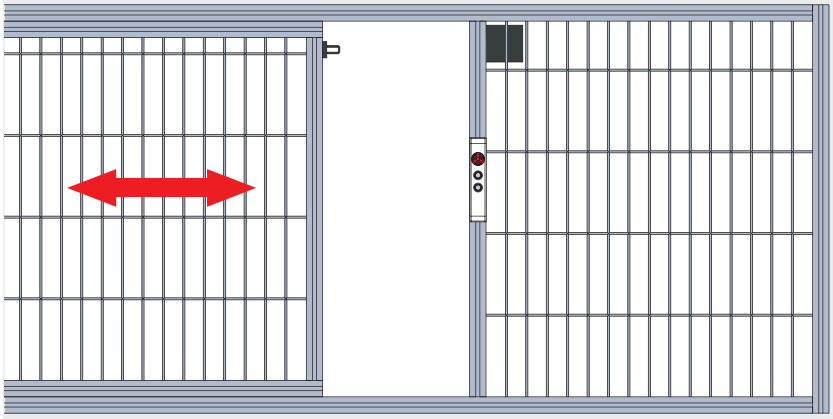

Schaltfunktion am feststehenden Rahmen
Switching function on stationary frame-work

Funktionsgriffe FG für Maschinen- und Anlagentüren
Functional handles FG for machinery- and installation doors

Inhaltsübersicht
Contents Survey

Übersicht / Overview	Merkmale / Characteristics	Seite / Page
	robuste Griffe, individuell bestückbar mit Funktionselementen, die frei beschriftbar sind. robust handles with individually equipable function elements open for labelling.	**268–285**
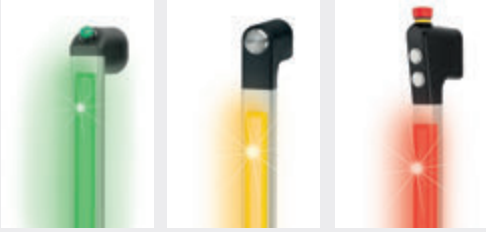	Griffe mit dreifarbig beleuchtbarem Griffsteg. Die LED-Farben grün, gelb und rot können beispielsweise genutzt werden, um den jeweiligen Betriebszustand der Maschine anzuzeigen. Handles with a three-coloured illuminatable handle ledge. The LED colours green, yellow and red can be used to display the current operating status of the machine for example.	**286–291**
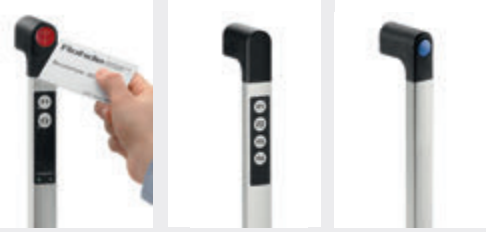	mit Folientastatur, in Kombination mit einem Transponder (für berührungslose Zugangskontrolle durch Initialisierung) oder mit integriertem Pneumatikventil. with keypad or in combination with a transponder (for touchless identification by intilization) or with integrated pneumatic valve.	**292–297**
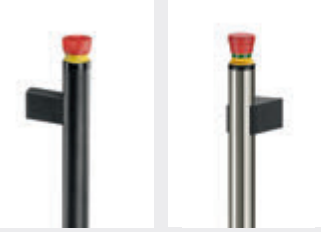	Not-Halt, unbeleuchtet mit 2 Öffner, bzw. 1 Öffner und roter Ringbeleuchtung oder mit 2 Öffner und 1 Schließer. Emergency stop; unlighted with either 2 NC contacts or 1 NC contact and red ring light or with 2 NC and 1 NO contacts.	**298, 299**
	Tastergehäuse in massiver Ausführung, komplett bestückt mit Tastern und Not-Halt. Switch housing in solid design, full equipped with push buttons or emergency stop.	**300–303**
	elektronische Zuhaltung für Schiebe- und Drehtüren. solenoid tumbler for sliding and hinged doors.	**304, 305**
	Türgriffe mit mechanischen und elektrischen Schließfunktionen. Door handles with mechanical and electrical lock functions.	**306, 307**

Rohde

FG

Griffserie FG11

Handlicher Funktionsgriff.

Werkstoff und Oberfläche:
Polyamid PA 6, schwarz mit Feinstruktur.

Funktionselemente:
Typ 1: Flacher Drucktaster mit roter oder grüner LED.

Typ 2: Erhabener Drucktaster mit roter oder grüner LED (bequem bei längerer Betätigungsdauer).

Anschluss A:
8-poliger Stecker in Anschraubfläche des Griffschenkels. Kupplung mit 10 m fertig konfektionierter Leitung als Zubehör lieferbar.

Anschluss B:
Anschlussleitung 5 m aus Anschraubfläche des Griffschenkels herausgeführt.

Schutzart:
IP 65 (für Ausführung A bei aufgeschraubter Kupplung).

Typ

1

2

Anschluss
Connection

A

B

Typ		A	Anschluss / Connection **A** Stecker Plug Bestell-Nr. Order no.	**B** Kabel Cable Bestell-Nr. Order no.
1	grün / green	160	FG11-3SG.160.84	FG11-3KG.160.84
	rot / red	160	FG11-3SR.160.84	FG11-3KR.160.84
2	grün / green	160	FG11-4SG.160.84	FG11-4KG.160.84
	rot / red	160	FG11-4SR.160.84	FG11-4KR.160.84

Griff-Zubehör / Handle accessories
Kupplung mit Leitung / Coupling with cable
8-polig / 8-pole (M12 x 1)

	L	Bestell-Nr. Order no.
	10 m	FZ-KS.G08.10

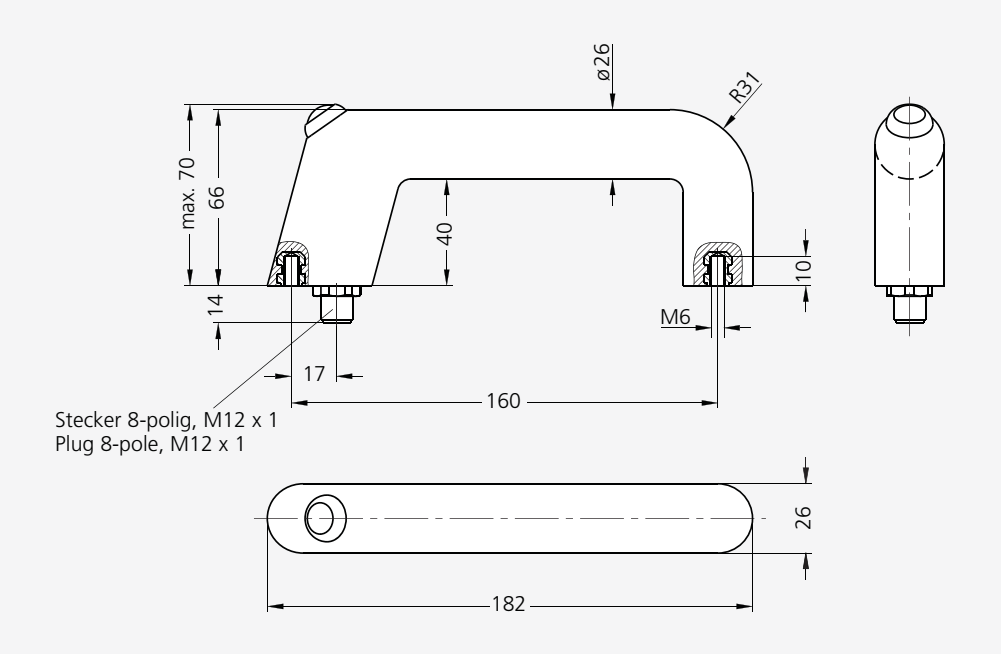

Handle Series FG11

Manageable functional handle.

Material and surface:
Polyamide PA 6, black with fine structure.

Function elements:
Type 1: Flat push button with red or green LED.

Type 2: Raised push button with red or green LED (convenient in case of a longer duration of activation).

Connection A:
8-pin connector at the mounting surface of the handle. Coupling with 10 m ready made cable available as accessories.

Connection B:
The 5 m connection cable leading out of the mounting surface of the handle shank.

Protection class:
IP 65 (for version A with screwed coupling).

Technische Daten / Technical data

	FG11
Drucktaster, LED (1 Öffner + 1 Schließer) **Push button, LED** (1 NC + 1 NO contact)	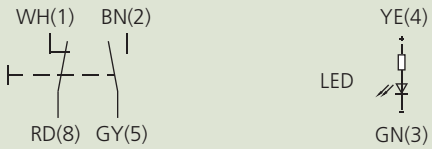
Drucktaster **Push button**	24 V AC/DC max. 1 A
Betriebsspannung LED **Operating voltage LED**	24 V DC (12 V DC optional)
Anschlussart **Connection type**	8-polig, M12 x 1 8-pole, M12 x 1
Steckerbelegung (Ansicht Steckerseite) **Connector assignment** (Plug side view)	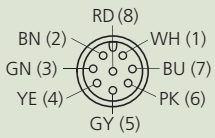
Montageöffnung **Mounting cutout**	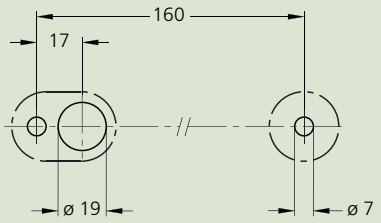

Tür-Zuhaltung s. S. 304–305.
Door solenoid tumbler see page 304–305.

Alle Maße in mm. / All dimensions in mm.

Rohde

FG

Griffserie FG7

Werkstoff und Oberfläche:
Griffsteg aus ø 30 x 5 mm Aluminiumrundrohr AlMgSi 0,5; feingeschliffen und naturfarben eloxiert. Griffschenkel aus Polyamid PA 6, schwarz mit Feinstruktur.

Funktionselement:
1 Drucktaster mit LED.
Typ FG7-04 zusätzlich mit Not-Halt (2 Öffner).

Anschluss A:
Stecker in Rohrachse im Griffschenkel positioniert.

Anschluss B:
Stecker in Anschraubfläche des Griffschenkels.

Anschluss C:
Anschlussleitung 5 m aus Anschraubfläche des Griff-schenkels herausgeführt.

Die Anschlüsse A und C sind mit geraden und mit schrägen Griffschenkeln für den Einsatz an Doppeltüren als linke und rechte Ausführung lieferbar.

Schutzart:
IP 65 (für Ausführungen A und B bei aufgeschraubter Kupp-lung).

Hinweis:
Kupplung mit 10 m fertig kon-fektionierter Leitung als Zubehör lieferbar. Andere Grifflängen, Eloxalausführungen und beleuchteter Not-Halt auf Anfrage.

Typ FG7-01.G

Typ FG7-04.R
mit Not-Halt
with emergency stop

Anschluss
Connection

A

B

C

Anschluss Connection		Schaltfunktion / Switching version: ohne Not-Halt, 1 Drucktaster without emergency stop, 1 push button — Bestell-Nr. Order no.	mit Not-Halt, 1 Drucktaster with emergency stop, 1 push button — Bestell-Nr. Order no.
A	gerade straight	FG7-01.GA160.01	FG7-04.GA160.01
	links left	FG7-01.LA160.01	FG7-04.LA160.01
	rechts right	FG7-01.RA160.01	FG7-04.RA160.01
B	gerade straight	FG7-01.GB160.01	FG7-04.GB160.01
C	gerade straight	FG7-01.GC160.01	FG7-04.GC160.01
	links left	FG7-01.LC160.01	FG7-04.LC160.01
	rechts right	FG7-01.RC160.01	FG7-04.RC160.01

U7-30.G
Gegengriff ohne elektrische Schaltelemente siehe Seite 41.
Counter-handle without electrical function elements s. p. 41.

	L	Griff-Zubehör / Handle accessories: Kupplung mit Leitung / Coupling with cable 8-polig / 8-pole (M12 x 1) — Bestell-Nr. Order no.	12-polig / 12-pole (M12 x 1) — Bestell-Nr. Order no.
	10 m	FZ-KS.G08.10	FZ-KS.G12.10
		FZ-KS.W08.10	FZ-KS.W12.10

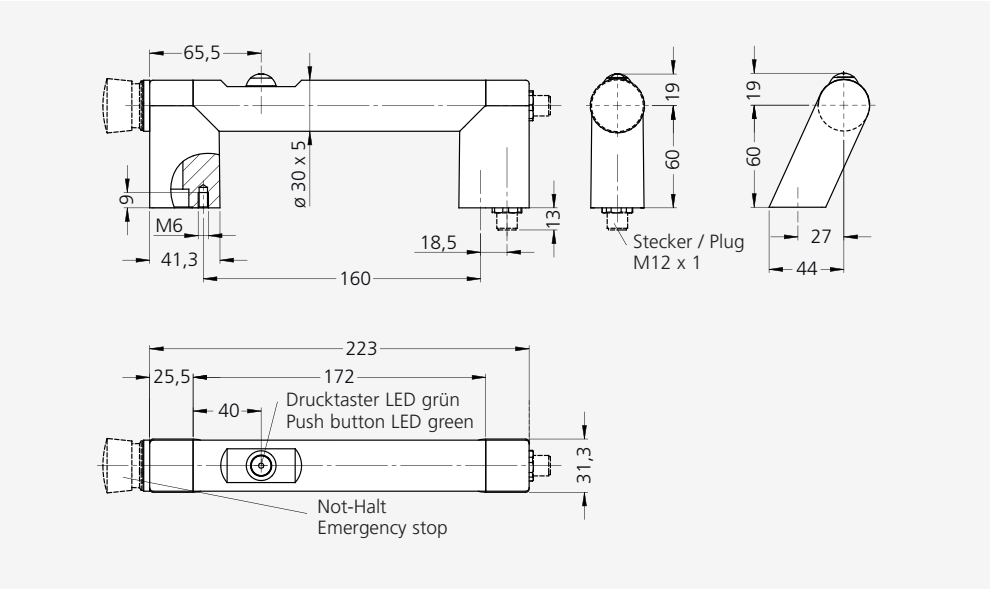

Technische Daten / Technical data

Typ	FG7-01 mit 1 Drucktaster with 1 push button	FG7-04 zusätzlich mit Not-Halt add. emergency stop
Not-Halt (2 Öffner) **Emergency stop** (2 NC contacts)	ohne without	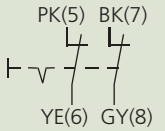
Drucktaster LED grün (1 Wechsler) **Push button LED green** (1 change-over contact)	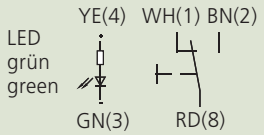	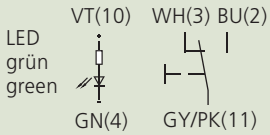
Not-Halt **Emergency stop**	-	1-42 V AC/DC 100 mA
Drucktaster **Push button**	24 V AC/DC max. 1 A	
Betriebsspannung LED **Operating voltage LED**	24 V DC (12 V DC optional)	
Anschlussart **Connection type**	8-polig / 8-pole M12 x 1	12-polig / 12-pole M12 x 1
Steckerbelegung (Ansicht Steckerseite) **Connector assignment** (Plug side view)	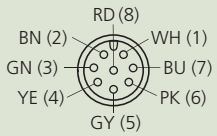	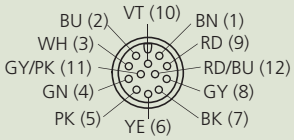
Montageöffnung **Mounting cutout**	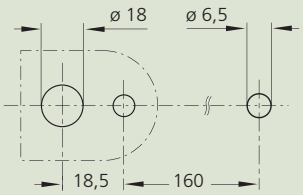	

Alle Maße in mm. / All dimensions in mm.

Handle Series FG7

Material and surface:
Handle ledge ø 30 x 5 mm aluminium round tube AlMgSi 0.5; fine ground and natural coloured anodized. Handle shanks of polyamide PA 6, black with fine structure.

Function element:
1 Push buttons with LED. Type FG7-04 with additional emergency stop (2 NC contacts).

Connection A:
Coupling positioned at the tubular axle of the handle ledge in the handle shank.

Connection B:
Coupling positioned at the mounting surface of the handle shank.

Connection C:
The 5 m connection cable is guided out of the mounting surface of the handle shank.

The connection A and C are available with straight and chamfer handle shanks, as left and right-hand versions for use with double doors.

Protection class:
IP 65 (for the versions A and B with screwed coupling).

Note:
Coupling with 10 m ready made cable available as accessories. Other handle lengths, anodized versions and illuminated emergency stop button on request.

Tür-Zuhaltung s. S. 304–305.
Door solenoid tumbler see page 304–305.

Rohde

FG

Griffserie FG7

Werkstoff und Oberfläche:
Griffsteg aus ø 30 x 5 mm Aluminiumrundrohr AlMgSi 0,5; feingeschliffen und schwarz eloxiert. Griffschenkel aus Polyamid PA 6, schwarz mit Feinstruktur.

Funktionselemente:
2 Drucktaster bis 1A mit LED. Typ FG7-05 zusätzlich mit Not-Halt (2 Öffner).

Anschluss A:
Stecker in Rohrachse im Griffschenkel positioniert.

Anschluss B:
Stecker in Anschraubfläche des Griffschenkels.

Anschluss C:
Anschlussleitung 5 m aus Anschraubfläche des Griffschenkels herausgeführt.

Die Anschlüsse A und C sind mit geraden und mit schrägen Griffschenkeln für den Einsatz an Doppeltüren als linke und rechte Ausführung lieferbar.

Schutzart:
IP 65 (für Ausführungen A und B bei aufgeschraubter Kupplung).

Hinweis:
Kupplung mit 10 m fertig konfektionierter Leitung als Zubehör lieferbar. Andere Grifflängen, Eloxalausführungen und beleuchteter Not-Halt auf Anfrage.

Typ FG7-05.G
mit Not-Halt
with emergency stop

Typ FG7-02.L

Anschluss
Connection

A

B

C

Anschluss Connecting		Schaltfunktion / Switching version: ohne Not-Halt, 2 Drucktaster without emergency stop, 2 push button — Bestell-Nr. Order no.	mit Not-Halt, 2 Drucktaster with emergency stop, 2 push button — Bestell-Nr. Order no.
A	gerade straight	FG7-02.GA220.04	FG7-05.GA220.04
	links left	FG7-02.LA220.04	FG7-05.LA220.04
	rechts right	FG7-02.RA220.04	FG7-05.RA220.04
B	gerade straight	FG7-02.GB220.04	FG7-05.GB220.04
C	gerade straight	FG7-02.GC220.04	FG7-05.GC220.04
	links left	FG7-02.LC220.04	FG7-05.LC220.04
	rechts right	FG7-02.RC220.04	FG7-05.RC220.04

U7-30.G
Gegengriff ohne elektrische Schaltelemente siehe Seite 41.
Counter-handle without electrical function elements s. p. 41.

	L	Griff-Zubehör / Handle accessories: Kupplung mit Leitung / Coupling with cable 8-polig / 8-pole (M12 x 1) — Bestell-Nr. Order no.	12-polig / 12-pole (M12 x 1) — Bestell-Nr. Order no.
	10 m	FZ-KS.G08.10	FZ-KS.G12.10
		FZ-KS.W08.10	FZ-KS.W12.10

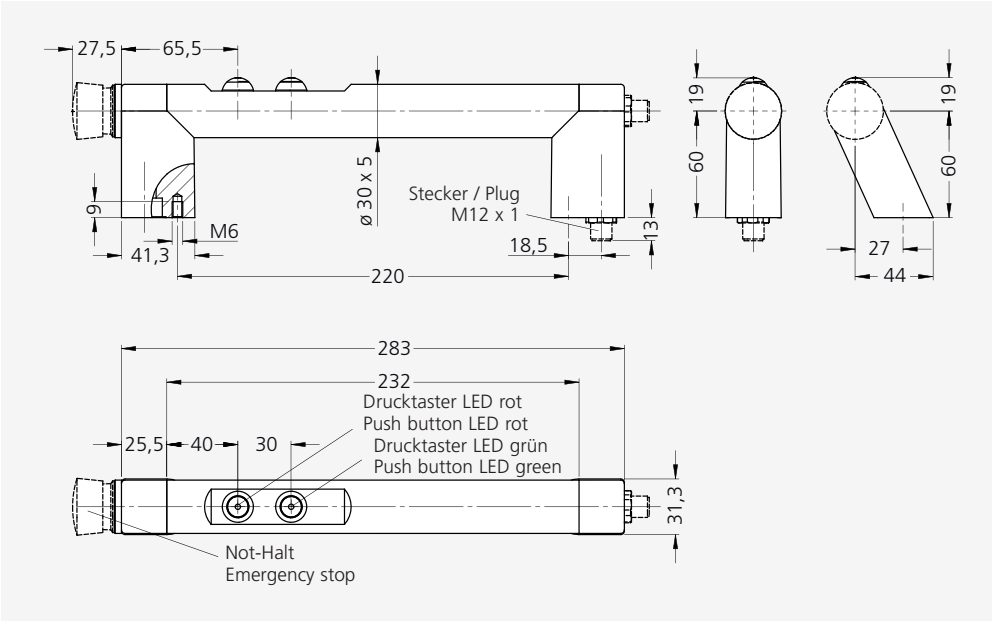

Technische Daten / Technical data

Typ	FG7-02 mit 2 Drucktastern with 2 push buttons	FG7-05 zusätzlich Not-Halt add. emergency stop
Not-Halt (2 Öffner) **Emergency stop** (2 NC contacts)	ohne without	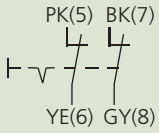
Drucktaster LED rot (1 Wechsler) **Push button LED red** (1 change-over contact)	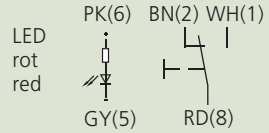	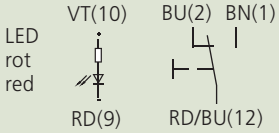
Drucktaster LED grün (1 Schließer) **Push button LED green** (1NO contact)	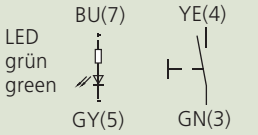	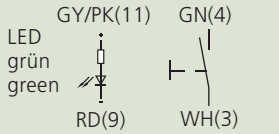
Not-Halt **Emergency stop**	-	1-42 V AC/DC 100 mA
Drucktaster **Push buttons**	24 V AC/DC max. 1 A	
Betriebsspannung LED **Operating voltage LED**	24 V DC (12 V DC optional)	
Anschlussart **Connection type**	8-polig / 8-pole M12 x 1	12-polig / 12-pole M12 x 1
Steckerbelegung (Ansicht Steckerseite) **Connector assignment** (Plug side view)	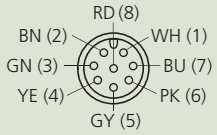	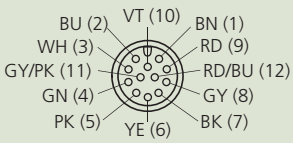
Montageöffnung **Mounting cutout**	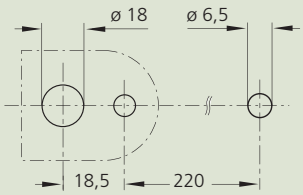	

Alle Maße in mm. / All dimensions in mm.

Handle Series FG7

Material and surface:
Handle ledge ø 30 x 5 mm aluminium round tube AlMgSi 0.5; fine ground and black anodized. Handle shanks of polyamide PA 6, black with fine structure.

Function elements:
2 Push buttons up to 1A with LED. Type FG7-05 with additional emergency stop (2 NC contacts).

Connection A:
Coupling positioned at the tubular axle of the handle ledge in the handle shank.

Connection B:
Coupling positioned in the mounting surface of the handle shank.

Connection C:
The 5 m connection cable is guided out of the mounting surface of the handle shank.

The connection A and C are available with straight and chamfer handle shanks, as left and right-hand versions for use with double doors.

Protection class:
IP 65 (for the connecting A and B with screwed coupling).

Note:
Coupling with 10 m ready made cable available as accessories. Other handle lengths, anodized versions and illuminated emergency stop button on request.

Tür-Zuhaltung s. S. 304–305.
Door solenoid tumbler see page 304–305.

Rohde

FG

Griffserie FG16-01 FG16-04

Werkstoff und Oberfläche:
Griffschenkel aus hochbelastbarem Polyamid PA 6, schwarz mit Feinstruktur. Griffsteg aus gedrehtem PVC schwarz.

Funktionselemente:
FG16-01:
Drucktaster (Wechsler)
2 LED's

FG16-04:
Not-Halt (2 Öffner)
Drucktaster (Wechsler)
2 LED's

FG16-00:
Basisgriff, wie FG16-01 und FG16-04, jedoch ohne Schaltelemente als Gegengriff.

Anschluss:
8-poliger bzw. 12-poliger Stecker montiert im Griffschenkel aus der unteren Rohrachse. Kupplung mit 10 m fertig konfektionierter Leitung als Zubehör lieferbar.

Schutzart:
IP 65 bei aufgeschraubter Kupplung.

Hinweis:
Ausführung mit Anschlussleitung, anderer Schaltfunktion oder anderen Grifflängen auf Anfrage.

Typ FG16-01

Typ FG16-04

Schaltfunktion Switching function	Bestell-Nr. Order no.
ohne Schaltelemente without switch elements	FG16-00.180.84
Drucktaster und 2 LED's Push button and 2 LED's	FG16-01S.180.84
Not-Halt, Drucktaster und 2 LED's Emergency stop, push button and 2 LED's	FG16-04S.180.84

Andere Grifflängen auf Anfrage / Other handle lengths on request

FG16-00.180.84
Gegengriff ohne elektrische Schaltelemente.

Counter-handle without electrical function elements.

		Griff-Zubehör / Handle accessories Kupplung mit Leitung / Coupling with cable	
		8-polig / 8-pole (M12 x 1)	12-polig / 12-pole (M12 x 1)
	L	Bestell-Nr. Order no.	Bestell-Nr. Order no.
	10 m	FZ-KS.G08.10	FZ-KS.G12.10
	10 m	FZ-KS.W08.10	FZ-KS.W12.10

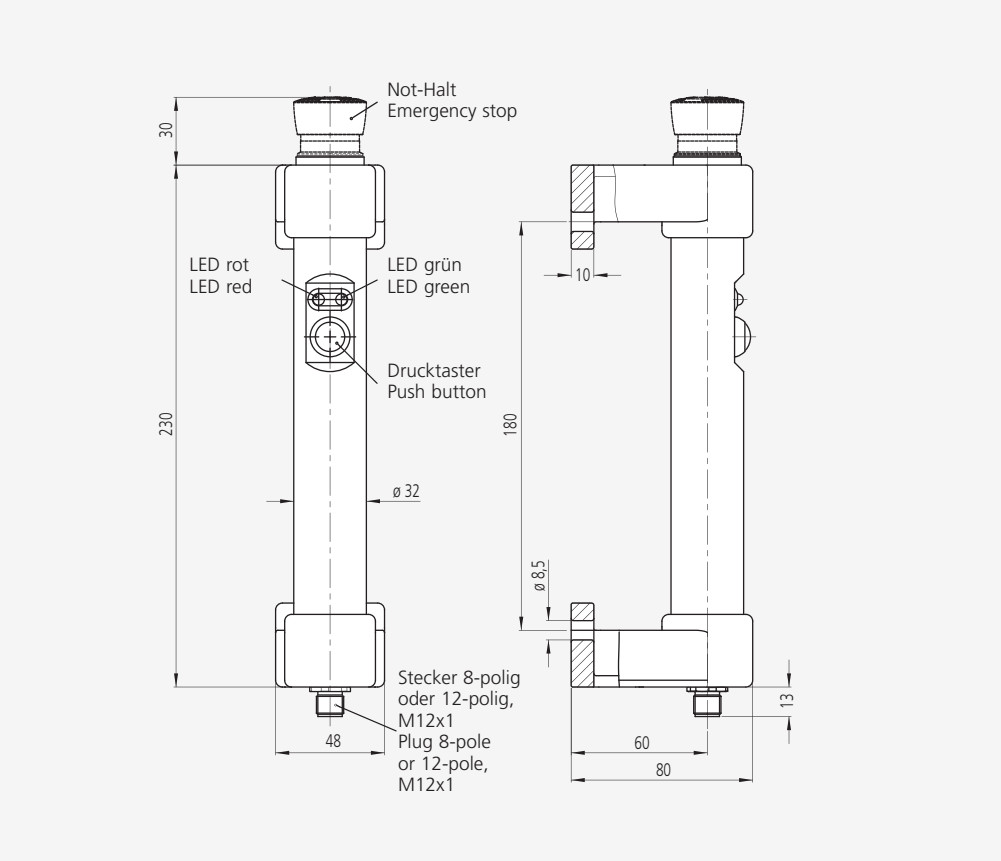

Handle Series
FG16-01
FG16-04

Material and surface:
Handle shanks made of high strength polyamide PA 6, black with fine structure. Handle ledge made of lathed PVC black.

Function elements:
FG16-01:
Push button (change-over contact)
2 LED's.

FG16-04:
Emergency-stop (2 NC contacts)
Push button (change-over contact)
2 LED's

FG16-00:
Basic handle, as FG16-01 and FG16-04, but without switch elements as counter-handle.

Connection:
8-pole or 12-pole connector positioned at the tubular axle of the handle ledge in the handle shank.
Coupling with 10 m ready-made cable available as accessory.

Protection class:
IP 65 with coupling screwed on.

Note:
With connection cable other push button assignment or other handle lengths on request.

Technische Daten / Technical data

Typ	FG16-01	FG16-04
Not-Halt (2 Öffner) **Emergency stop** (2 NC contacts)	ohne without	RD(9) GY/PK(11) VT(10) RD/BU(12)
Drucktaster (1 Wechsler) **Push button** (1 change-over contact)	WH(1) GN(3) BN(2)	BN(1) WH(3) BU(2)
LED rot/grün **LED red/green**	GY(5) BU(7) LED rot red / LED grün green PK(6) PK(6)	PK(5) BK(7) LED rot red / LED grün green YE(6) YE(6)
Not-Halt **Emergency stop**	-	1-42 V AC/DC max. 100 mA
Drucktaster **Push buttons**	24 V AC/DC max. 1,5 A	
Betriebsspannung LED **Operating voltage LED**	24 V DC (12 V optional)	
Anschlussart **Connection type**	8-polig / 8-pole M12 x 1	12-polig / 12-pole M12 x 1
Steckerbelegung (Ansicht Steckerseite) **Connector assignment** (Plug side view)	RD (8), BN (2), WH (1), GN (3), BU (7), YE (4), PK (6), GY (5)	BU (2), VT (10), BN (1), WH (3), RD (9), GY/PK (11), RD/BU (12), GN (4), GY (8), PK (5), YE (6), BK (7)

Alle Maße in mm. / All dimensions in mm.

Rohde

FG

Griffserie
FG16-02
FG16-05

Werkstoff und Oberfläche:
Griffschenkel aus hochbelastbarem Polyamid PA 6, schwarz mit Feinstruktur. Griffsteg aus gedrehtem PVC schwarz.

Funktionselemente:
FG16-02:
Drucktaster 1 (Wechsler)
Drucktaster 2 (Schließer)
2 LED's

FG16-05:
Not-Halt (2 Öffner)
Drucktaster 1 (Wechsler)
Drucktaster 2 (Schließer)
2 LED's

FG16-00:
Basisgriff, wie FG16-02 und FG16-05, jedoch ohne Schaltelemente als Gegengriff.

Anschluss:
8-poliger bzw. 12-poliger Stecker montiert im Griffschenkel aus der unteren Rohrachse. Kupplung mit 10 m fertig konfektionierter Leitung als Zubehör lieferbar.

Schutzart:
IP 65 bei aufgeschraubter Kupplung.

Hinweis:
Ausführung mit Anschlussleitung, anderer Schaltfunktion oder anderen Grifflängen auf Anfrage.

Typ FG16-02

Typ FG16-05

Schaltfunktion Switching function	Bestell-Nr. Order no.
ohne Schaltelemente without switch elements	FG16-00.180.84
2 Drucktaster und 2 LED's 2 push button and 2 LED's	FG16-02S.180.84
Not-Halt, 2 Drucktaster und 2 LED's Emergency stop, 2 push button and 2 LED's	FG16-05S.180.84

Andere Grifflängen auf Anfrage / Other handle lengths on request

FG16-00.180.84
Gegengriff ohne elektrische Schaltelemente.

Counter-handle without electrical function elements.

		Griff-Zubehör / Handle accessories Kupplung mit Leitung / Coupling with cable 8-polig / 8-pole (M12 x 1)	12-polig / 12-pole (M12 x 1)
	L	Bestell-Nr. Order no.	Bestell-Nr. Order no.
	10 m	FZ-KS.G08.10	FZ-KS.G12.10
	10 m	FZ-KS.W08.10	FZ-KS.W12.10

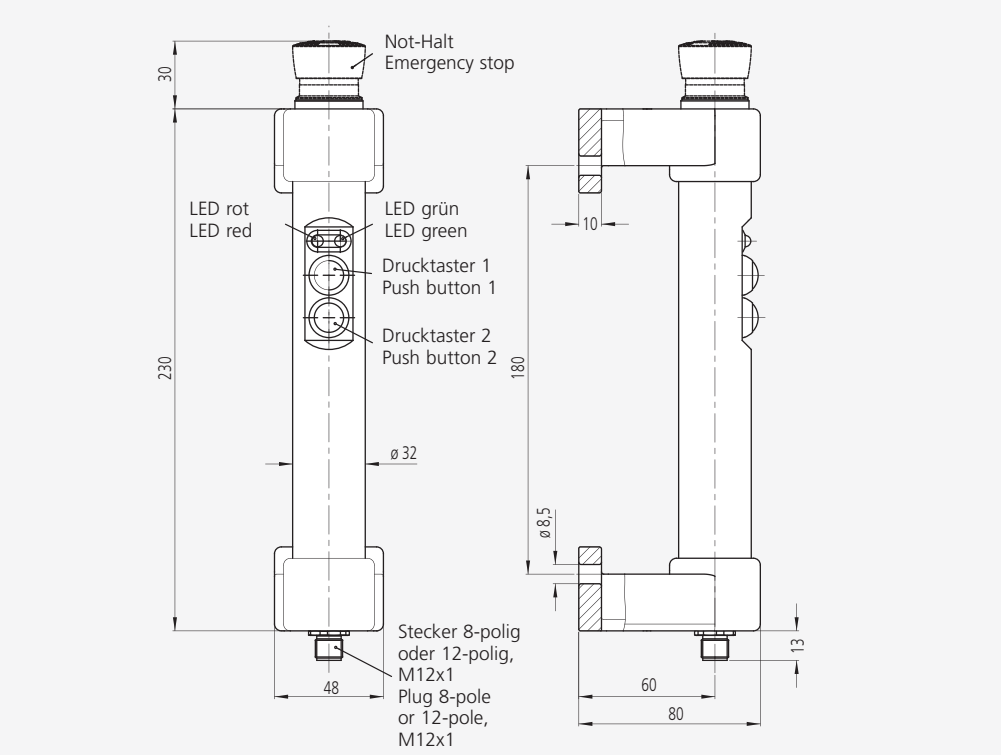

Handle Series
FG16-02
FG16-05

Material and surface:
Handle shanks made of high strength polyamide PA 6, black with fine structure. Handle ledge made of lathed PVC black.

Function elements:
FG16-02:
Push button 1 (change-over contact)
Push button 2 (NO contact)
2 LED's.

FG16-05:
Emergency-stop (2 NC contacts)
Push button 1 (change-over contact)
Push button 2 (NO contact)
2 LED's

FG16-00:
Basic handle, as FG16-02 and FG16-05, but without switch elements as counter-handle.

Connection:
8-pole or 12-pole connector positioned at the tubular axle of the handle ledge in the handle shank.
Coupling with 10 m ready-made cable available as accessory.

Protection class:
IP 65 with coupling screwed on.

Note:
With connection cable other push button assignment or other handle lengths on request.

Technische Daten / Technical data

Typ	FG16-02	FG16-05
Not-Halt (2 Öffner) **Emergency stop** (2 NC contacts)	ohne without	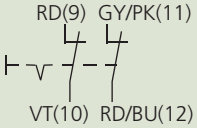
Drucktaster 1 (1 Wechsler) **Push button 1** (1 change-over contact)	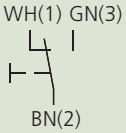	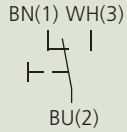
Drucktaster 2 (1 Schließer) **Push button 2** (1 NO contact)		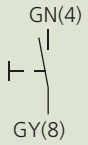
LED rot/grün **LED red/green**	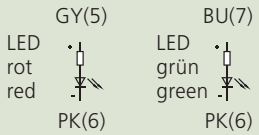	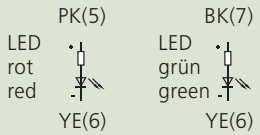
Not-Halt **Emergency stop**	-	1-42 V AC/DC max. 100 mA
Drucktaster **Push buttons**	24 V AC/DC max. 1,5 A	
Betriebsspannung LED **Operating voltage LED**	24 V DC (12 V optional)	
Anschlussart **Connection type**	8-polig / 8-pole M12 x 1	12-polig / 12-pole M12 x 1
Steckerbelegung (Ansicht Steckerseite) **Connector assignment** (Plug side view)	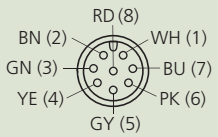	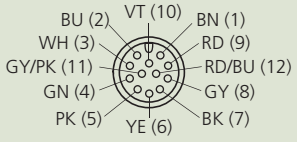

Alle Maße in mm. / All dimensions in mm.

Rohde

FG

Griffserie FG15

Werkstoff und Oberfläche:
Griffschenkel und Griffsteg aus Edelstahl 1.4305. Oberfläche gleitgeschliffen, gestrahlt und mattglänzend elektropoliert. Taster aus Edelstahl.

Typ A:
Mit gebogenem Griffsteg und einem Schenkel.

Typ B:
Mit geradem Griffsteg und 2 Schenkeln.

Funktionselemente:
1 Drucktaster, ausgeführt als Wechsler.

Anschluss:
Anschlussleitung 5 m aus der Anschraubfläche des Griffschenkels herausgeführt.

Schutzart:
IP 65.

Hinweis:
Andere Grifflängen und Drucktasterbelegung möglich. Gegengriff ohne elektrische Funktion auf Anfrage.

EDELSTAHL Rost frei INOX STAINLESS STEEL

Typ A

Typ B

A*	**Typ A** Steg gebogen Ledge curved Bestell-Nr. Order no.	**Typ B** Steg gerade Ledge straight Bestell-Nr. Order no.
150	FG15-A01.150.36	-
180	-	FG15-B01.180.36

* Andere Grifflängen auf Anfrage / Other handle lengths on request

Anschluss
Connection

Typ A

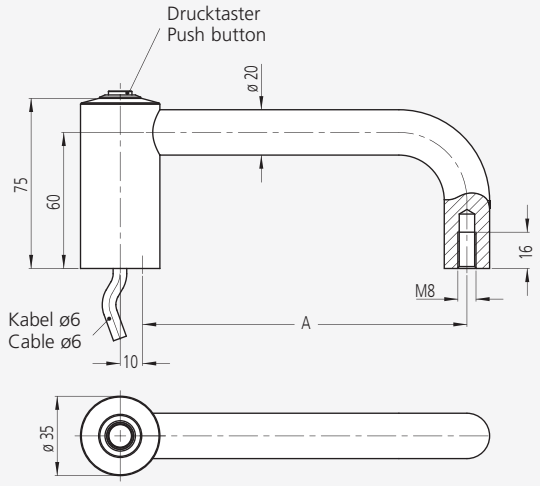

Typ B

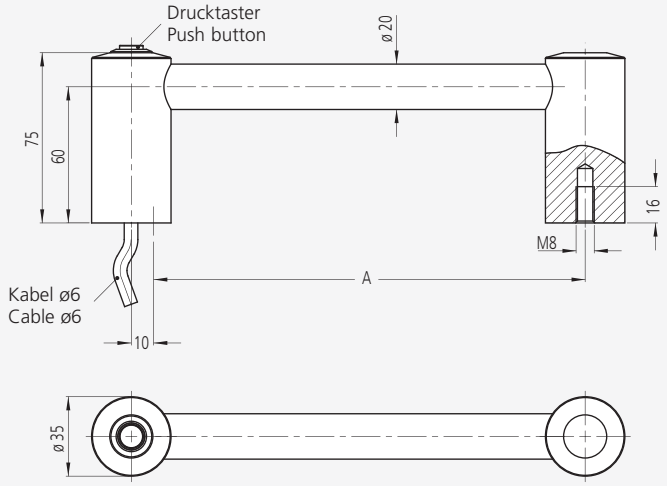

Technische Daten / Technical data

Drucktaster (Wechsler) **Push button** (change-over contact)	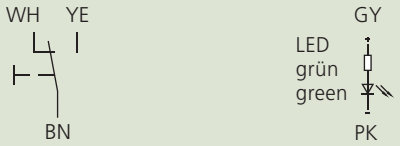
Drucktaster **Push button**	24 V AC/DC max. 1 A
Betriebsspannung LED **Operating voltage LED**	24 V DC (12 V DC optional)
Anschlussart **Connection type**	Kabel 8-polig cable 8-pole
Montageöffnung **Mounting cutout**	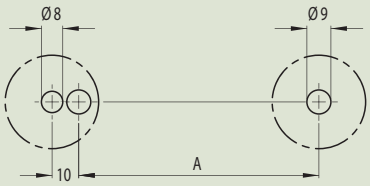

Alle Maße in mm. / All dimensions in mm.

Handle Series FG15

Material and surface:
Handle shanks and handle ledge made of stainless steel 1.4305. Surface vibration ground, blasted and electro-polished with a semi-gloss finish. Push button made of stainless steel.

Type A:
With curved handle ledge and one shank.

Type B:
With straight handle ledge and 2 shanks.

Function elements:
One push button, as a change-over contact.

Connection:
5 m connection cable leading out of the screw-on surface of the handle shank.

Protection class:
IP 65.

Note:
Other handle lengths and push button assignments possible. Opposite handle without electrical function by request.

Rohde

FG

Griffserie FG14

Der modulare Aufbau dieser Griffserie ermöglicht eine individuelle Bestückung des Griffes mit Funktionselementen. Damit die Funktionen der einzelnen Taster definierbar sind, kann jeder Taster nach Bedarf beschriftet werden.

Werkstoff und Oberfläche:
Rohr ø 30 x 1,5 mm aus Aluminium AlMgSi 0,5; feingeschliffen und schwarz eloxiert oder alternativ aus Edelstahl, Werkstoff-Nr. 1.4301; feingeschliffen. Rohrhalter aus glaskugelverstärktem Polyamid PA 6, schwarz, halbmatt mit Feinstruktur.

Funktionselemente:
Drucktaster mit roter oder grüner Ringbeleuchtung. Andere LED-Farben auf Anfrage.

Typ FG14-04 zusätzlich mit Not-Halt.

Anschluss:
12-polig, Kupplung mit 10 m fertig konfektionierter Leitung als Zubehör lieferbar.

Schutzart:
IP 65 (bei aufgeschraubter Kupplung).

Hinweis:
Beliebige Grifflängen und Ausführungen auf Anfrage.

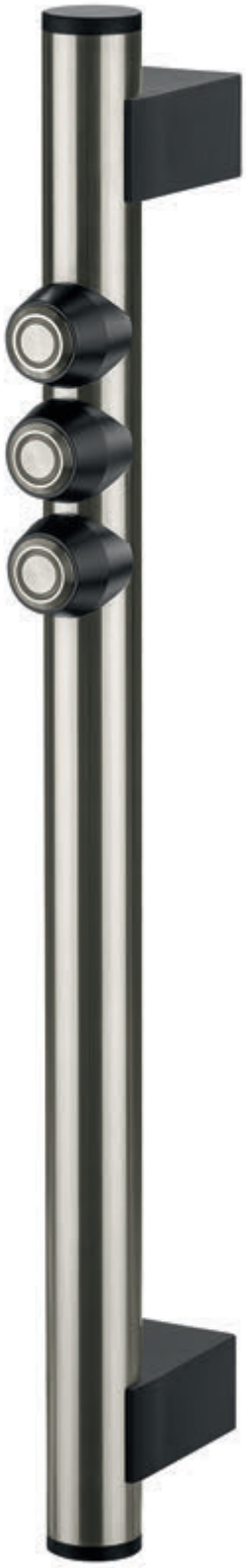

Typ FG14-06

Typ FG14-04

Taster Beschriftung
Button labeled

Anschluss
Connection

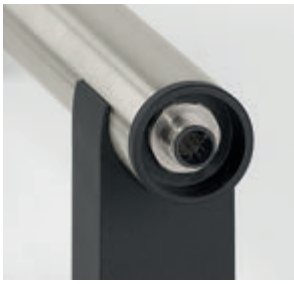

Griffe **Handles**			**Rohr Aluminium schwarz eloxiert** **Tube of aluminium black anodized**	**Rohr Edelstahl feingeschliffen** **Tube of stainless steel fine ground**
Typ	A*	L	Bestell-Nr. Order no.	Bestell-Nr. Order no.
FG14-04	300	406	FG14-04.300.04	FG14-04.300.37
FG14-06	400	480	FG14-06.400.04	FG14-06.400.37

*Andere Grifflängen auf Anfrage / Other handle lengths on request

Griff-Zubehör / Handle accessories
Kupplung mit Leitung / Coupling with cable

	L	Bestell-Nr. Order no.
	10 m	FZ-KS.G12.10
		FZ-KS.W12.10

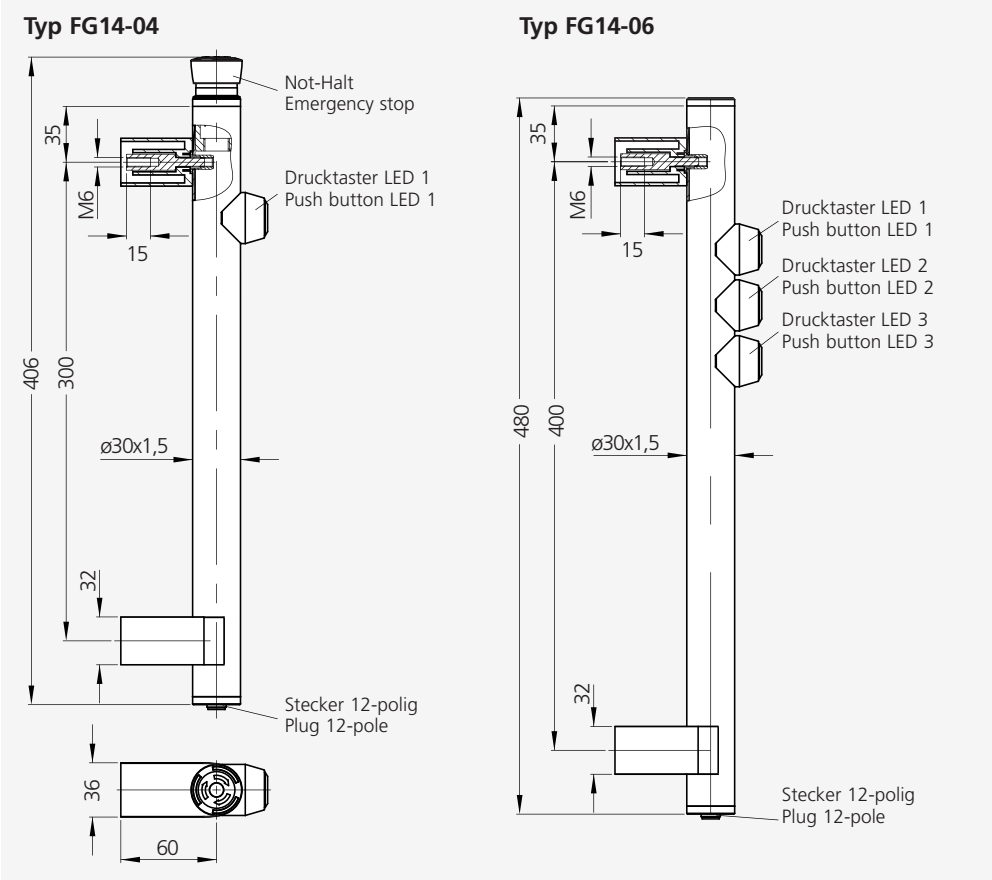

Handle Series FG14

The modular design of this handle series allows an individual assembly of the handle with function elements. In order to define the functions of the separate operating devices, each button can be labeled as required.

Material and surface:
Tube ø 35 x 1.5 mm AlMgSi 0.5; fine ground and black anodized or alternatively made of stainless steel, material no. 1.4301; fine ground. Tube holders of glassball reinforced polyamid PA 6, black, half-matt with fine structure.

Function elements:
Push buttons with red or green ring light. Other LED colours on request.

Type FG14-04 with additional emergency stop.

Connection:
12-pole, coupling with 10 m ready made cable available as an accessory.

Protection class:
IP 65 (with screwed coupling).

Note:
Other handle lengths and designs on request.

Technische Daten / Technical data

Typ	FG14-04	FG14-06
Not-Halt (2 Öffner) **Emergency stop** (2 NC contacts)	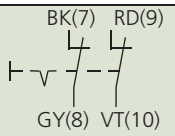	ohne without
Drucktaster LED 1 (1 Öffner oder Schließer) **Push button LED 1** (1 NC or NO contact)	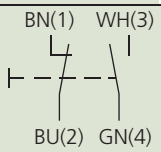	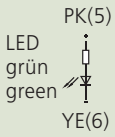
Drucktaster LED 2 (Schließer) **Push button LED 2** (NO contact)	ohne without	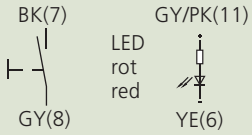
Drucktaster LED 3 (Schließer) **Push button LED 3** (NO contact)	ohne without	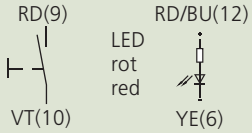
Not-Halt **Emergency stop**	1-42 V AC/DC 100 mA	-
Drucktaster **Push button**	24 V AC/DC max. 1 A	
Betriebsspannung LED **Operating voltage LED**	24 V DC (12 V DC optional)	
Anschlussart **Connection type**	12-polig / 12-pole M12 x 1	
Steckerbelegung (Ansicht Steckerseite) **Connector assignment** (Plug side view)	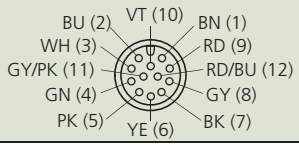	

Alle Maße in mm. / All dimensions in mm.

Tür-Zuhaltung s. S. 304–305.
Door solenoid tumbler see page 304–305.

Rohde

FG

Griffserie FG8

Funktionsgriff in Ganzmetallausführung mit beleuchteten Drucktastern für höhere Schaltströme.

Werkstoff und Oberfläche:
Edelstahl-Rohr ø 35 x 2 mm, Werkstoff-Nr. 1.4301, feingeschliffen. Griffschenkel und Drucktastergehäuse aus stranggepresstem Aluminium AlMgSi 0,5; gleitgeschliffen und mattglänzend naturfarben eloxiert.

Funktionselemente:
2 Drucktaster bis 1 A mit roter bzw. grüner Ringbeleuchtung. Andere LED-Farben auf Anfrage.

Typ FG8-05 zusätzlich mit Not-Halt (2 Öffner).

Anschluss:
8 oder 12-polig, Kupplung mit 10 m fertig konfektionierter Leitung lieferbar.

Schutzart:
IP 65 (bei aufgeschraubter Kupplung).

Hinweis:
Andere Grifflängen, Laserbeschriftung unterhalb der Drucktaster sowie beleuchteten Not-Halt auf Anfrage.

iF product design award 2009

Typ FG8-02.R

Typ FG8-05.R
mit Not-Halt
with emergency stop

Typ FG8-00.L
Gegengriff
Counter-handle

		Typ FG8-02	FG8-05	Typ FG8-00
		mit 2 Drucktastern / with 2 push buttons		
		ohne Not-Halt without emergency stop	mit Not-Halt with emergency stop	Gegengriff ohne Schaltelement Counter-handle without switch element
Ausführung Griffschenkel Version of handle shanks		Bestell-Nr. Order no.	Bestell-Nr. Order no.	Bestell-Nr. Order no.
links left		FG8-02.L350.11	FG8-05.L350.11	FG8-00.350.11
rechts right		FG8-02.R350.11	FG8-05.R350.11	FG8-00.350.11

Spinning Center

Griff-Zubehör
Handle accessories
Kupplung mit Leitung / Coupling with cable

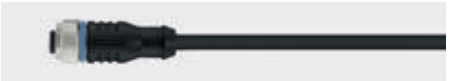

L	8-polig / 8-pole (M12 x 1) Bestell-Nr. Order no.	12-polig / 12-pole (M12 x 1) Bestell-Nr. Order no.
10 m	FZ-KS.G08.10	FZ-KS.G12.10

Anschluss
Connection

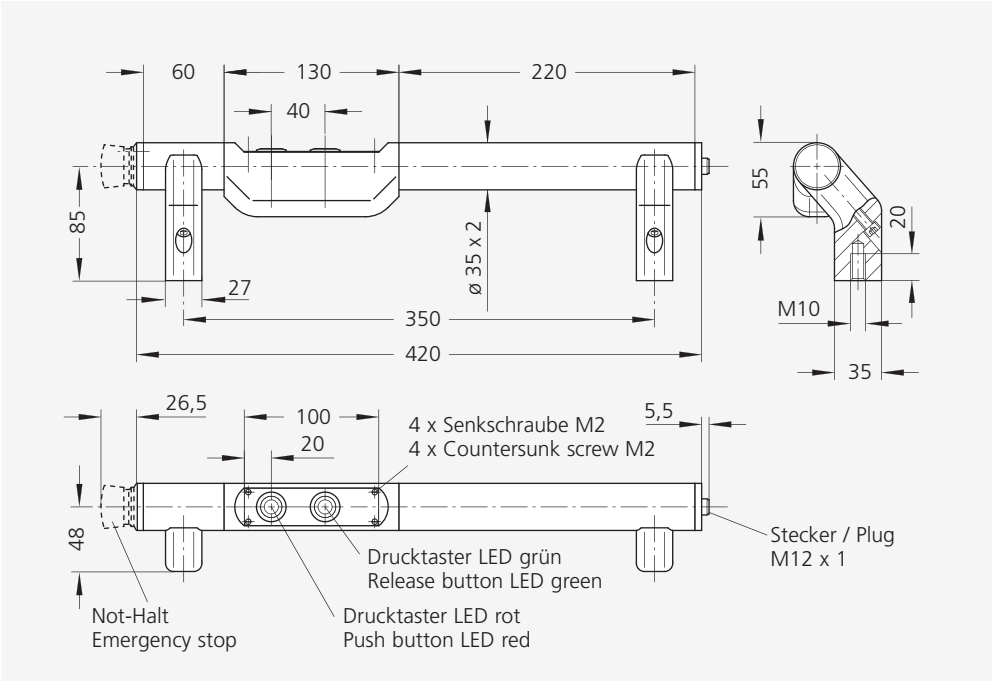

Handle series FG8

Functional handle in allmetal design with illuminated push buttons for higher switching currents.

Material and surface:
Tube ø 35 x 2 mm of stainless steel, material no. 1.4301; fine ground. Handle shanks and housing of push buttons made of aluminium, vibratory ground and natural colour anodized with dull bright finish.

Function elements:
2 push buttons with micro-switch up to 1 A and red resp. green illuminated ring.

Type FG8-05 with additional emergency stop (2 NC contacts).

Connection:
8 resp. 12-pole, coupling with 10 m ready made cable available as accessories.

Protection class:
IP 65 (with the coupling attached).

Note:
Other handle lengths as well as illuminated emergency stop on request.

Technische Daten / Technical data

Typ	FG8-02 mit 2 Drucktastern with 2 push buttons	FG8-05 zusätzlich Not-Halt add. emergency stop
Not-Halt (2 Öffner) **Emergency stop** (2 NC contacts)	ohne without	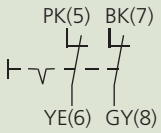
Drucktaster LED rot (1 Wechsler) **Push button LED red** (1 change-over contact)	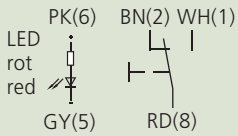	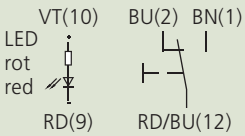
Drucktaster LED grün (1 Schließer) **Push button LED green** (1 NO contact)	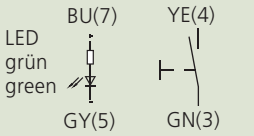	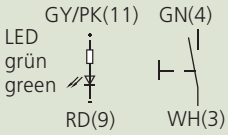
Not-Halt **Emergency stop**	-	1-42 V AC/DC 100 mA
Drucktaster **Push buttons**	24 V AC max. 1 A	
Betriebsspannung LED **Operating voltage LED**	24 V DC (12 V DC optional)	
Anschlussart **Connection type**	8-polig • 8-pole M12 x 1	12-polig • 12-pole M12 x 1
Steckerbelegung (Ansicht Steckerseite) **Connector assignment** (Plug side view)	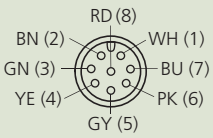	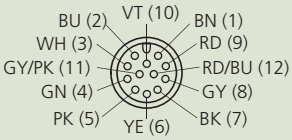

Tür-Zuhaltung s. S. 304–305.
Door solenoid tumbler see page 304–305.

Alle Maße in mm. / All dimensions in mm.

Rohde

FG

Griffserie FG10

Maschinengriff mit ringbeleuchteten Drucktastern für Schaltfunktionen und verschiebbaren Griffschenkeln.

Werkstoff und Oberfläche:
Griffsteg aus Edelstahlrohr Ø 30 x 1,5 mm, Werkstoff-Nr. 1.4301, feingeschliffen. Drucktastergehäuse aus Aluminium AlMgSi 0,5; schwarz eloxiert. Griffschenkel aus Polyamid PA 6, schwarz mit Feinstruktur.

Funktionselemente:
2 Drucktaster bis 1 A mit roter bzw. grüner Ringbeleuchtung. Andere LED-Farben auf Anfrage. Typ FG10-05 zusätzlich mit Not-Halt (2 Öffner).

Anschluss:
8 oder 12-polig, Kupplung mit 10 m fertig konfektionierter Leitung lieferbar.

Schutzart:
IP 65 (bei aufgeschraubter Kupplung).

Hinweis:
Andere Grifflängen, Laserbeschriftung unterhalb der Drucktaster, sowie beleuchtetem Not-Halt auf Anfrage.

beweglich
adjustable

Typ FG10-05
mit Not-Halt
with
emergency stop

Typ FG10-02
ohne Not-Halt
without
emergency stop

Typ FG10-00
Gegengriff
Counter-handle

Typ	Bestell-Nr. Order no.
FG10-02 mit 2 Drucktastern ohne Not-Halt with 2 push buttons without emergency stop	FG10-02.300.37
FG10-05 mit 2 Drucktastern und Not-Halt with 2 push buttons and emergency stop	FG10-05.300.37
FG10-00 Gegengriff ohne Schaltelemente Counter-handle without switching elements	FG10-00.300.37

Griff-Zubehör
Handle accessories
Kupplung mit Leitung / Coupling with cable

L	8-polig / 8-pole (M12 x 1) Bestell-Nr. Order no.	12-polig / 12-pole (M12 x 1) Bestell-Nr. Order no.
10 m	FZ-KS.G08.10	FZ-KS.G12.10

Typ FG10

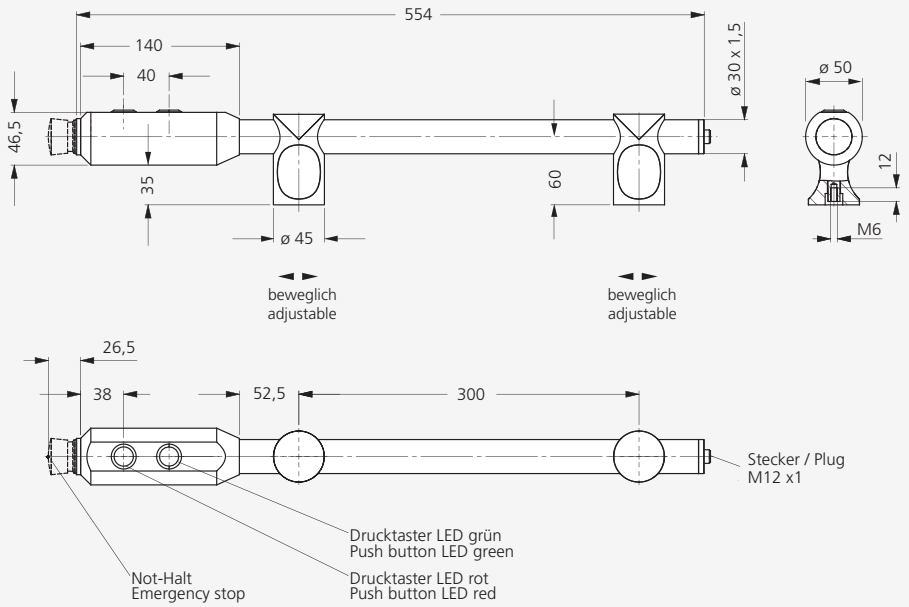

Technische Daten / Technical data

Typ	FG10-02 mit 2 Drucktastern with 2 push buttons	FG10-05 zusätzlich Not-Halt add. emergency stop
Not-Halt (2 Öffner) **Emergency stop** (2 NC contacts)	ohne without	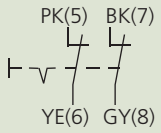
Drucktaster LED rot (1 Wechsler) **Push button LED red** (1 change-over contact)	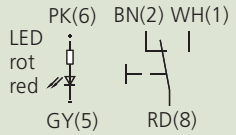	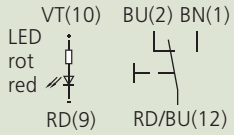
Drucktaster LED grün (1 Schließer) **Push button LED green** (1NO contact)	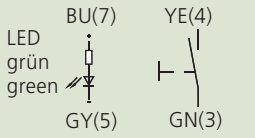	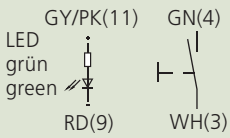
Not-Halt **Emergency stop**	-	1-42 V AC/DC 100 mA
Drucktaster **Push buttons**	24 V AC/DC max. 1 A	
Betriebsspannung LED **Operating voltage LED**	24 V DC (12 V DC optional)	
Anschlussart **Connection type**	8-polig • 8-pole M12 x 1	12-polig • 12-pole M12 x 1
Steckerbelegung (Ansicht Steckerseite) **Connector assignment** (Plug side view)	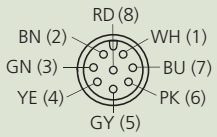	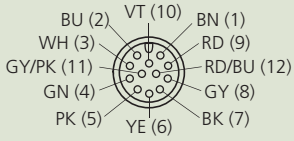

Handle Series FG10

Machine handle with ring-illuminated push buttons for switching functions and adjustable handle shanks.

Material and surface:
Handle ledge Ø 30 x 1.5 mm made of stainless steel tube, material no. 1.4301, fine ground. Housing of push-buttons made of aluminium AlMgSi 0.5; black anodized. Handle shanks made of polyamide PA 6, black with fine structure.

Function elements:
2 push buttons up to 1 A and red or green illuminated ring. Other LED colours on request. Type FG10-05 with additional emergency stop (2 NC contacts).

Connection:
8 or 12-pole coupling available with 10 m ready made cable.

Protection class:
IP 65 with screwed on coupling.

Note:
Other handle lengths, laser-inscription below the push buttons and illuminated emergency stop on request.

Tür-Zuhaltung s. S. 304–305.
Door solenoid tumbler see page 304–305.

Alle Maße in mm. / All dimensions in mm.

Rohde

FG

Griffserie FG12-LH

Kompakter Funktionsgriff mit dreifarbig beleuchtbarem Griffsteg. Die LED-Farben rot, gelb und grün können beispielsweise genutzt werden, um den jeweiligen Betriebszustand der Maschine anzuzeigen.

Werkstoff und Oberfläche:
Griffschenkel aus Polyamid PA 6, schwarz mit Feinstruktur. Griffsteg aus stranggepresstem Aluminium-Ovalprofil AlMgSi 0,5; glaskugelgestrahlt und naturfarben eloxiert. Beleuchtbarer Kunststoffeinleger aus transluzentem PMMA.

Funktionselemente:
1 Drucktaster, ausgeführt als Wechsler.

Anschluss:
Anschlussleitung 5 m aus der Anschraubfläche des Griffschenkels herausgeführt. Ausführung mit 8-poligem Stecker auf Anfrage.

Schutzart:
IP 65.

Hinweis:
Andere Grifflängen und Drucktasterbelegung, sowie weiße Griffstegbeleuchtung auf Anfrage.

Typ FG12-LH10

Typ FG12-LH11

Anschluss
Connection

VM-02
Gegengriff ohne elektrische Funktionselemente siehe Seite 35.
Counter-handle without any electrical funktion elements, see page 35.

Typ		FG12-LH10 ohne Drucktaster, mit LED-Beleuchtung without push button, with LED-illumination	FG12-LH11 mit Drucktaster und mit LED-Beleuchtung with push button and with LED-illumination
A*	L	Bestell-Nr. Order no.	Bestell-Nr. Order no.
165	232	FG12-LH10.165.11	FG12-LH11.165.11

* Andere Grifflängen auf Anfrage / Other handle lengths on request

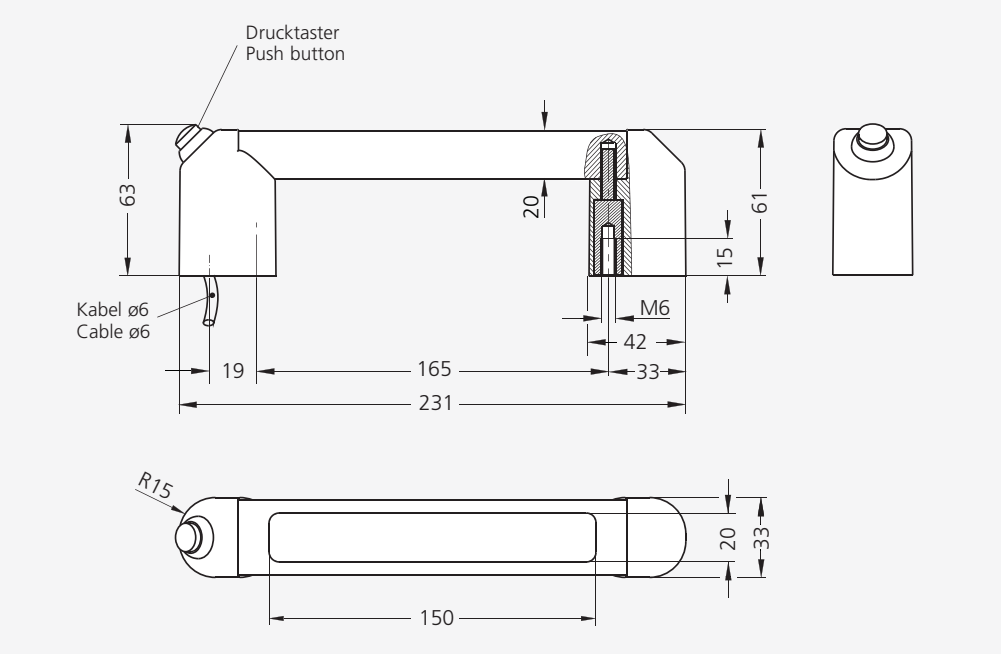

Technische Daten / Technical data

Typ	FG12-LH10 ohne Drucktaster without push button	FG12-LH11 mit Drucktaster with push button
Drucktaster (1 Wechsler) **Push button** (1 change-over contact)	ohne without	
LED-Platine **LED board**	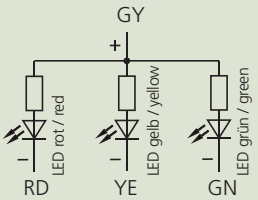	
Drucktaster **Push button**	-	24 V AC/DC max. 1 A
Betriebsspannung LED **Operating voltage LED**	24 V DC (12 V DC optional)	
Anschlussart **Connection type**	Kabel 8-polig / cable 8-pole	
Montageöffnung **Mounting cutout**	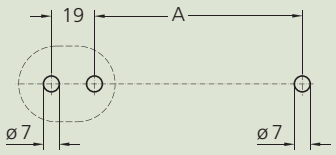	

Alle Maße in mm. / All dimensions in mm.

Handle Series FG12-LH

Compact functional handle with a three-coloured illuminatable handle ledge. The LED colours red, yellow and green can be used to display the current operating status of the machine for example.

Material and surface:
Handle shanks made of polyamide PA 6, black with a fine structure.
Handle ledge made of extruded oval-profiled aluminium AlMgSi 0.5; glass ball blasted and anodized in natural colour.
Illuminatable plastic insert made of translucent PMMA.

Function elements:
One push button, as a change-over contact.

Connection:
5 m connection cable leading out of the mounting surface of the handle shank.
Version with an 8-pole connector on request.

Protection class:
IP 65.

Note:
Other handle lengths and switching element assignments, as well as white handle ledge lighting on request.

Rohde

FG

Griffserie FG4-LH

Funktionsgriff mit dreifarbig beleuchtbarem Griffsteg, ergänzend zu den Funktionsgriffen der Griffserie FG4. Die LED-Farben rot, gelb und grün können beispielsweise genutzt werden, um den jeweiligen Betriebszustand der Maschine anzuzeigen.

Werkstoff und Oberfläche:
Griffschenkel aus glaskugelverstärktem Polyamid PA 6, schwarz, ähnlich RAL 9005, halbmatt mit Feinstruktur. Gewindebuchsen aus Messing. Griffsteg aus stranggepresstem Aluminium AlMgSi 0,5; glaskugelgestrahlt und naturfarben eloxiert.
Beleuchtbarer Kunststoffeinleger aus transluzentem PMMA.

Funktionselemente:
1 Drucktaster, ausgeführt als Wechsler.

Anschluss:
Anschlussleitung 5 m aus Anschraubfläche des Griffschenkels herausgeführt. Ausführung mit 8-poligem Stecker auf Anfrage.

Schutzart:
IP 65.

Hinweis:
Andere Grifflängen und Drucktasterbelegung, sowie weiße Griffstegbeleuchtung auf Anfrage.

MS-02
Gegengriff ohne elektrische Funktionselemente siehe Seite 33.
Counter-handle without any electrical function elements, see page 33.

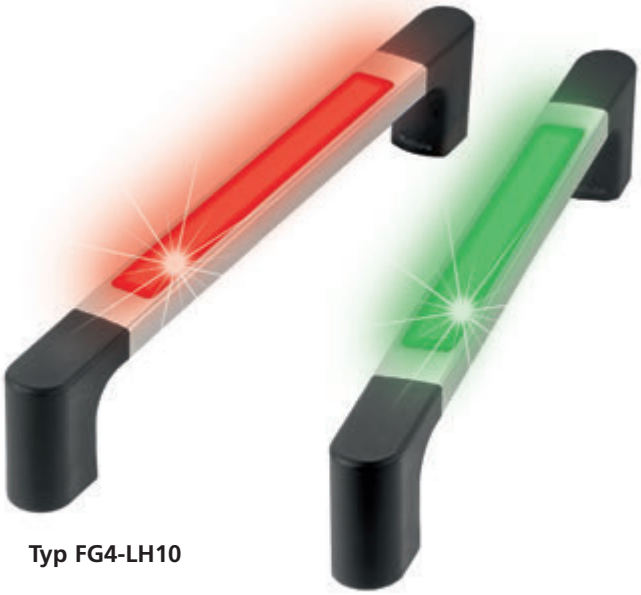

Typ FG4-LH10

Typ FG4-LH11

Anschluss
Connection

Typ		FG4-LH10	FG4-LH11
		ohne Drucktaster, mit LED-Beleuchtung without push button, with LED-illumination	mit Drucktaster und mit LED-Beleuchtung with push button and with LED-illumination
A*	L	Bestell-Nr. Order no.	Bestell-Nr. Order no.
375	435	FG4-LH10.375.11	FG4-LH11.375.11

* Andere Grifflängen auf Anfrage / Other handle lengths on request

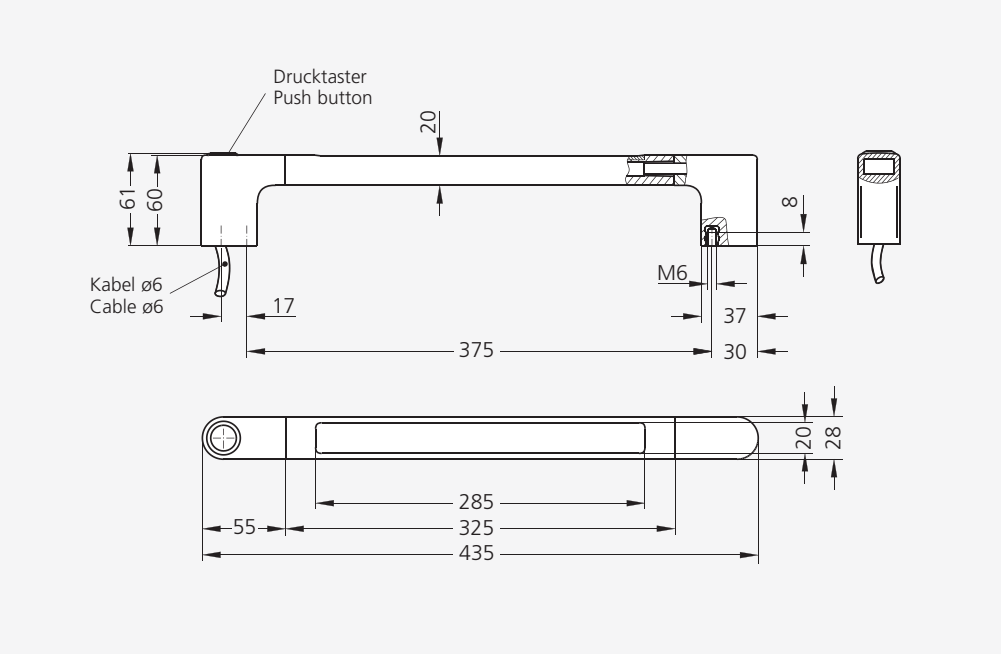

Handle Series FG4-LH

Functional handle with a three-coloured illuminatable handle ledge. The LED colours red, yellow and green can be used to display the current operating status of the machine for example.

Material and surface:
Handle shanks made of glass ball reinforced polyamide PA 6, black, similar to RAL 9005, semi-matte with a fine-grain structure.
Threaded bushes made of brass.
Handle ledge made of extruded aluminium AlMgSi 0.5; glass ball blasted and anodized in natural colour.
Illuminatable plastic insert made of translucent PMMA.

Function elements:
One push button, as a change-over contact.

Connection:
5 m connection cable leading out of the mounting surface of the handle shank.
Version with an 8-pole connector on request.

Protection class:
IP 65.

Note:
Other handle lengths and switching element assignments, as well as white handle ledge lighting on request.

Technische Daten / Technical data

Typ	**FG4-LH10** ohne Drucktaster without push button	**FG4-LH11** mit Drucktaster with push button
Drucktaster (1 Wechsler) **Push button** (1 change-over contact)	ohne without	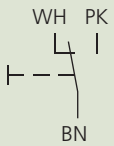
LED-Platine **LED board**	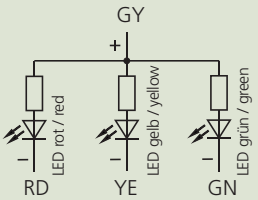	
Drucktaster **Push button**	-	24 V AC/DC max. 1 A
Betriebsspannung LED **Operating voltage LED**	24 V DC (12 V DC optional)	
Anschlussart **Connection type**	Kabel 8-polig / cable 8-pole	
Montageöffnung **Mounting cutout**	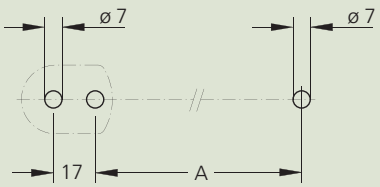	

Alle Maße in mm. / All dimensions in mm.

Rohde

FG

Griffserie FG13-LH

Funktionsgriff mit großflächig beleuchtbarem Griffsteg. Die LED-Farben rot, gelb und grün können beispielsweise genutzt werden, um den jeweiligen Betriebszustand der Maschine anzuzeigen.

Werkstoff und Oberfläche:
Griffschenkel aus glaskugelgestrahltem Aluminium AlMgSi 0,5; schwarz eloxiert. Griffsteg aus stranggepresstem Aluminiumhohlprofil AlMgSi 0,5; glaskugelgestrahlt und naturfarben eloxiert.
Beleuchtbarer Kunststoffeinleger aus extrudiertem, transluzenten PMMA.

Konstruktive Merkmale:
Angenehme Haptik durch großzügig abgerundete Griffstegunterseite.

Funktionselemente:
2 Drucktaster, ausgeführt als Schließer.
Typ FG13-LH15 zusätzlich mit Not-Halt (2 Öffner).

Anschluss A:
12-poliger Stecker in Anschraubfläche des Griffschenkels.
Kupplung mit 10 m fertig konfektionierter Leitung als Zubehör lieferbar.

Anschluss B:
Anschlussleitung 5 m aus Anschraubfläche des Griffschenkels herausgeführt.

Schutzart:
IP 65 bei aufgeschraubter Kupplung.

Sonderausführungen:
Andere Grifflängen und Tasterbelegungen, sowie weiße Griffstegbeleuchtung auf Anfrage.

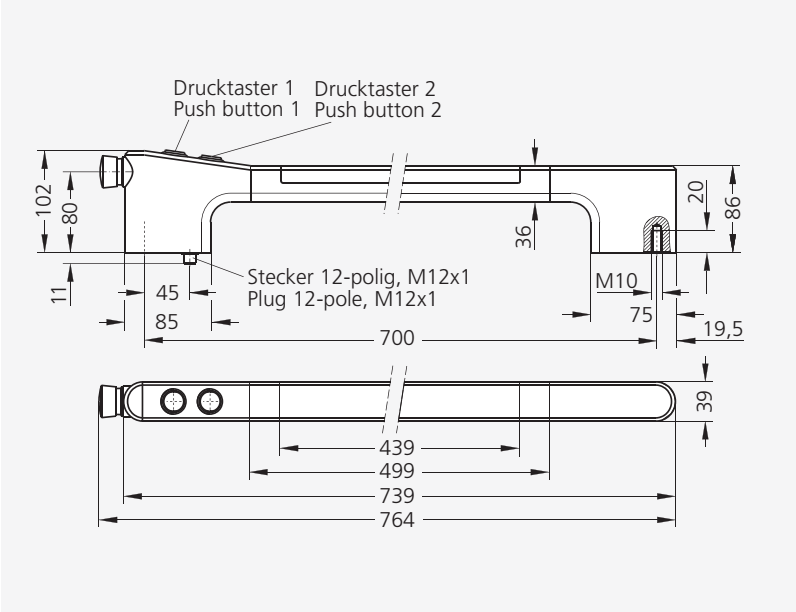

Anschluss Connection	FG13-LH12 mit 2 Drucktastern / with 2 push buttons ohne Not-Halt without emergency stop Bestell-Nr. Order no.	FG13-LH15 mit 2 Drucktastern / with 2 push buttons mit Not-Halt with emergency stop Bestell-Nr. Order no.
A Stecker Plug	FG13-LH12.A700.S11	FG13-LH15.A700.S11
B Kabel Cable	FG13-LH12.B700.S11	FG13-LH15.B700.S11

Andere Grifflängen auf Anfrage / Other handle lengths on request

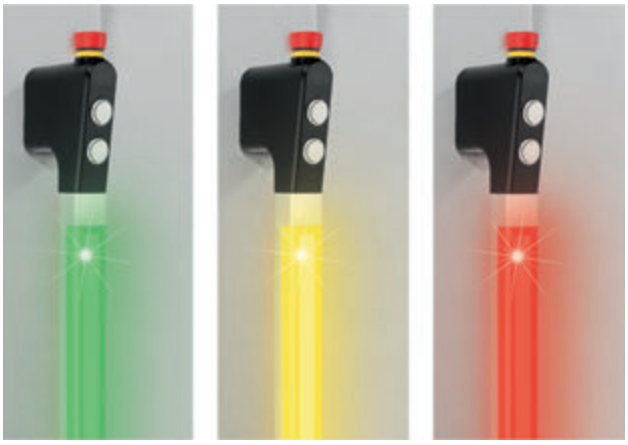

Typ FG13-LH15

Technische Daten / Technical data

Typ	FG13-LH12	FG13-LH15
Not-Halt (2 Öffner) **Emergency stop** (2 NC contact)	ohne without	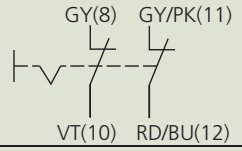
Drucktaster 1 (1 Schließer) **Push button 1** (1 NO contact)		
Drucktaster 2 (1 Schließer) **Push button 2** (1 NO contact)		
LED-Platine **LED board**	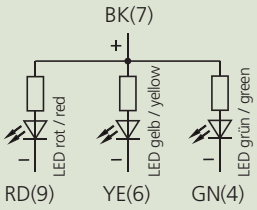	
Not-Halt **Emergency stop**	–	1–42 V AC/DC 100 mA
Drucktaster **Push button**	24 V AC/DC max. 1 A	
Betriebsspannung LED **Operating voltage LED**	24 V DC (12 V DC optional)	
Anschlussart **Connection type**	12-polig / 12-pole M12x1	
Steckerbelegung (Ansicht Steckerseite) **Connector assignment** (Plug side view)	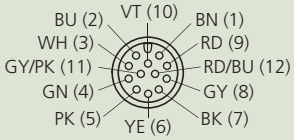	
Montageöffnung **Mounting cutout**	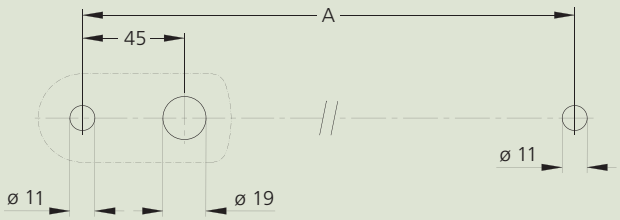	

Griff-Zubehör **Handle accessories**		
10 m Leitung mit Kupplung verschweißt 10 m cable welded to coupling	Bestell-Nr. Order no.	Bestell-Nr. Order no.
12-polig / 12-pole (M12 x 1)	FZ-KS.G12.10	FZ-KS.W12.10

Alle Maße in mm. / All dimensions in mm.

Handle Series FG13-LH

Functional handle with a handle ledge illuminatable over a large area. The LED colours red, yellow and green can be used to display the current operating status of the machine for example.

Material and surface:
Handle shanks made of glass ball blasted aluminium (AlMgSi 0.5). Anodized in black.
Handle ledge made of extruded hollow aluminium section AlMgSi 0.5; glass ball blasted and anodized in natural colour. Illuminatable plastic insert made of extruded, translucent PMMA.

Design features:
Pleasant feel thanks to the generously rounded handle ledge bottom.

Function elements:
Two push buttons, as NO contacts.
Type FG13-LH15 additionally with emergency stop (two NC contacts).

Connection A:
12-pole connector in the mounting surface of the handle shank.
Coupling with 10 m ready-made cable available as accessory.

Connection B:
5 m connection cable leading out of the mounting surface of the handle shank.

Protection class:
IP 65 with coupling screwed on.

Special designs:
Other handle lengths and switching element assignments, as well as white handle ledge lighting on request.

Funktionsbeispiel Transpondergriff

Alle Kontakte von Tastern, LED´s und dem Transponder-Relais werden aus dem Griff herausgeführt und stehen somit zum individuellen Gebrauch zur Verfügung. Bei diesem Beispiel werden sie wie folgt verwendet:

Example for a functional description of a transponder handle

All contacts of buttons, LED and the transponder relais are lead out of the handle and can be used individually. In this example they wil be applied as followed:

Ausgangszustand
Die Tür ist verschlossen und die Maschine läuft. Die rote LED leuchtet und signalisiert somit den eingeschalteten Zustand der Maschine.

Initial state
The door is locked and the machine runs. The red LED is illuminated and signals the running status of the machine.

Tür öffnen
Durch das Anhalten der Transponderkarte werden die Taster F1 und F2 freigegeben.
Nach Betätigung des Tasters F1 leuchtet die grüne LED, die Maschine steht und die Tür kann geöffnet werden.
Ohne vorheriges Anhalten der Transponderkarte haben die Taster F1 und F2 keine Funktion.

Open door
By using the transponder-card the push-buttons F1 and F2 will be releases. After operating push button F1 the green LED illuminates, the machine is stopped and the door can be opened. Without previous use of the transponder card the push buttons F1 and F2 inoperable.

Tür schließen
Die Tür wird geschlossen, Verriegelung erfolgt automatisch und die Maschine steht. Ohne Anhalten der Transponderkarte sind die Taster F1 und F2 gesperrt und können nicht betätigt werden. Alle LED´s sind ausgeschaltet.

Close door
The door will be closed, interlocking is made automaticly and the machine is stopped. Without the using the transponder card the push buttons F1 and F2 are disabled and can not be actuated. All LED are off-state.

Maschine einschalten
Nach dem Anhalten der Transponderkarte sind beide Taster wieder funktionsbereit.
Durch Betätigung des Tasters F2 wird die Maschine eingeschaltet und die rote LED leuchtet (die Tür könnte auch durch die Betätigung des oberen Tasters F1 wieder geöffnet werden).

Turn on machine
After the use of the transponder card both push buttons are ready to operate again.
By the use of push button F2 the machine starts running and the red LED illuminates (the door could be opened, too, by using F1).

Der Transpondergriff ist ein eigenständiges System, mit dem beliebig Benutzer-Transponder aktiviert oder gelöscht werden können, so dass kein zusätzliches Lesegerät oder der Anschluss eines externen Computers erforderlich ist. Der Lern- oder Löschmodus wird mit einem Master-Transponder gestartet und beendet. Der Status wird durch die beiden Leuchtdioden, die sich unter dem Schriftzug "Transponder" befinden, angezeigt.

Eine genaue Beschreibung der Funktionen und Anschlussbelegung wird mit den Griffen geliefert.

The transponder handle is an independent system with optional activation and deactivation of operator transponder. Therefore no additional reading device or connection to an external computer is neccessary. The learn and delete mode will be started and stopped by a master transponder. The particular status will be indicated by both LED located below the writing "Transponder".

A detailed description of the functions and pin assignments will be providet with the handles.

product design award 2006

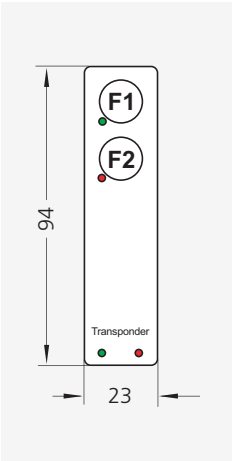

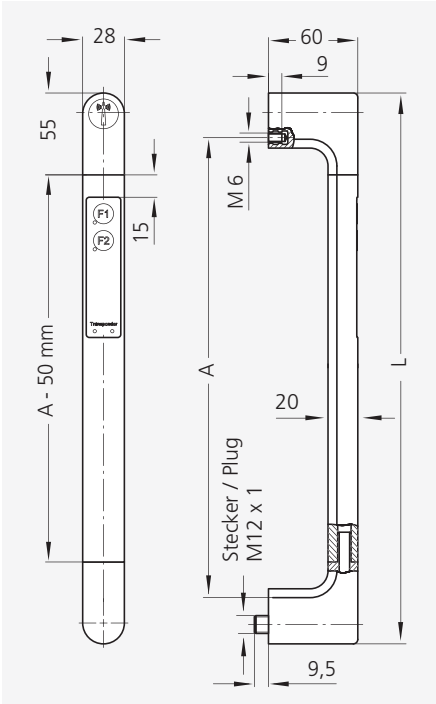

Griff Handle A*	L	Bestell-Nr. Order no.
350	410	FG4-T2.350.11

* Andere Grifflängen auf Anfrage
Other handle lengths on request

Transponderausführung Transponder version	Bestell-Nr. Order no.
Blankokarte / blank card	FZ-TP.001
Schlüsselanhänger / key fob	FZ-TP.002
Uhrendummy / watch dummy	FZ-TP.003

Griff-Zubehör
Handle accessories

10 m Leitung mit Kupplung verschweißt 10 m cable welded to coupling	Bestell-Nr. Order no.
12-polig / 12-pole (M12 x 1)	FZ-KS.W12.10

Technische Daten / Technical data

Taster F1 **Button F1**	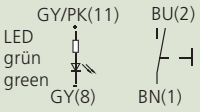
Taster F2 **Button F2**	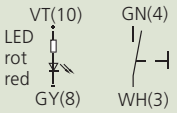
Transponder **Relais**	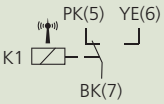
Betriebsspannung **Operational voltage** Transponder LED	 12/24 V DC 24 V DC
Schaltspannung **Switching voltage**	min. 100 mV AC/DC • max. 25 V AC / 42 V DC
Schaltstrom **Switching current**	max. 100 mA
Schaltleistung **Switching power**	max. 0,6 W
Anschlussart **Connection type**	12-polig, M12 x 1 • 12-pole, M12 x 1

Alle Maße in mm. / All dimensions in mm.

Rohde

FG

Transpondergriff FG4-T

Ausführungen:
Folientastatur mit 2 frei wählbaren Schaltmöglichkeiten mit 2 LED's.

Tasterbeschriftung als Standard mit F1 bis F2 oder nach Kundenwunsch.

Integrierter Transponderleser im oberen Griffschenkel mit einer Reichweite von ca. 15 cm. Transponder in 3 verschiedenen Ausführungen.

Anschluss:
12-polig, Kupplung mit 10 m fertig konfektionierter Leitung als Zubehör lieferbar.

Hinweis:
Beliebige Grifflängen, weitere Transponderausführungen und Beschriftungen auf Anfrage.

Transponder handle FG4-T

Versions:
Keypad with 2 optional push buttons and 2 LEDs. Button labelling as standard with F1 to F2 or on customers request.

Integrated transponder reader in upper handle shank with a range of approx. 15 cm. Transponder in 3 different versions.

Connection:
12-pole, coupling with 10 m ready made cable available as accessory .

Note:
Further handle lengths, other transponder versions and labelling on request.

Transpondertypen
Types of transponder

FZ-TP.001*

FZ-TP.002*

FZ-TP.003*

*) Beschriftung nach Kundenwunsch
labelling on customers request

Rohde

FG

Griffserie FG4-E

Griffe mit elektrischen Schaltfunktionen durch Folientastatur.

Werkstoff und Oberfläche:
Griffschenkel aus Polyamid PA 6, glaskugelverstärkt, schwarz, ähnlich RAL 9005, halbmatt mit Feinstruktur. Verbindungssteg aus Aluminium-Profil AlMgSi 0,5; glaskugelgestrahlt, naturfarben eloxiert.

Ausführungen:
Folientastatur mit 2 bzw. 4 frei wählbaren Schaltmöglichkeiten. Die oberen beiden Taster sind zusätzlich mit LED's ausgestattet. Tasterbeschriftung als Standard mit F1 bis F4 oder nach Kundenwunsch.

Anschluss:
12-polig, Kupplung mit 10 m fertig konfektionierter Leitung als Zubehör lieferbar.

Schutzart:
Die Schutzart entspricht bei aufgeschraubter Kupplung IP 65.

Hinweis:
Beliebige Grifflängen auf Anfrage. Griffausführungen dieses Typs ohne Schaltfunktion siehe Seite 33.

product design award 2006

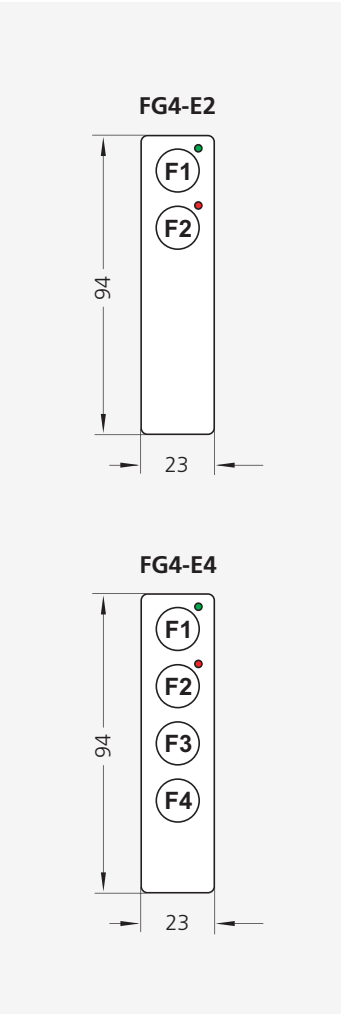

Ausführung Folientastatur Version keypad		mit 2 Tastern with 2 buttons **FG4-E2**	mit 4 Tastern with 4 buttons **FG4-E4**
A*	L	Bestell-Nr. Order no.	Bestell-Nr. Order no.
350	410	FG4-E2.350.11	FG4-E4.350.11

*Andere Grifflängen auf Anfrage / Other handle lengths on request

Griff-Zubehör
Handle accessories

10 m Leitung mit Kupplung verschweißt 10 m cable welded to coupling	Bestell-Nr. Order no.
12-polig / 12-pole (M12 x 1)	FZ-KS.W12.10

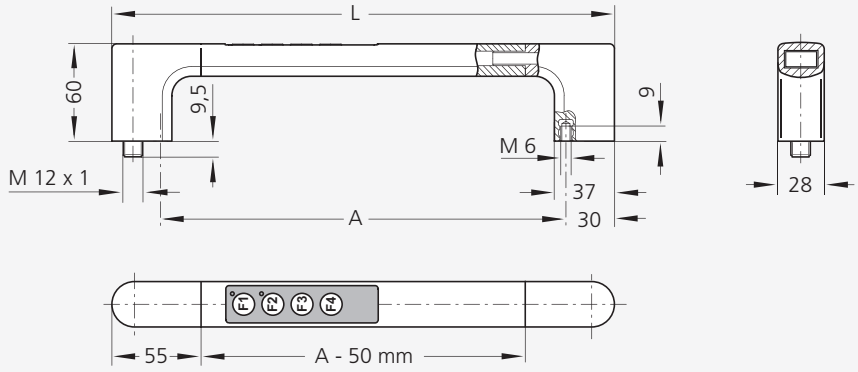

Montageöffnung
Mounting cutout

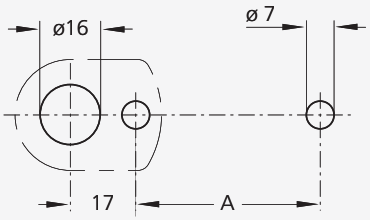

Handle series FG4-E

Handles with electrical switching functions by keypad.

Material and surface:
Handle shanks of polyamide PA 6, glass ball reinforced, black, similar to RAL 9005, half-matt with fine structure. Connecting tube of profiled aluminium AlMgSi 0.5; glass ball blasted, natural coloured anodized.

Versions:
Keypad with 2 resp. 4 free optional push buttons. Both buttons on top are additionally fitted with LEDs. Button labelling as standard with F1 to F4 or individually on customers request.

Connection:
12-pole, coupling with 10 m ready made cable as accessories available.

Protection class:
The protection class conforms to IP 65 with the coupling attached.

Note:
Other handle lengths on request. Handle versions without switch function see page 33.

Technische Daten / Technical data

Typ	FG4-E2	FG4-E4
Taster F1 **Button F1**	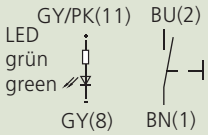	
Taster F2 **Button F2**	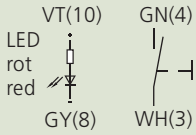	
Taster F3 **Button F3**	ohne without	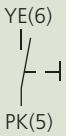
Taster F4 **Button F4**	ohne without	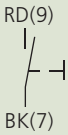
Schaltspannung **Switching voltage**	min. 100 mV AC/DC max. 25 V AC / 42 V DC	
Schaltstrom **Switching current**	max. 100 mA	
Schaltleistung **Switching power**	max. 0,6 W	
Betriebsspannung LEDs **Operating voltage LED**	24 V DC (12 V DC optional)	
Anschlussart **Connection type**	12-polig, M12 x 1 12-pole, M12 x 1	
Steckerbelegung (Ansicht Steckerseite) **Connector assignment** (Plug side view)	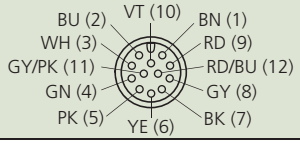	

Tür-Zuhaltung s. S. 304–305.
Door solenoid tumbler see page 304–305.

Rohde

FG

Griffserie FG4-P

Griffe mit Schaltfunktion für pneumatische Anwendungsbereiche.

Werkstoff und Oberfläche:
Griffschenkel aus Polyamid PA 6, glaskugelverstärkt, schwarz, ähnlich RAL 9005, halbmatt mit Feinstruktur. Verbindungssteg aus Aluminiumprofil AlMgSi 0,5; naturfarben eloxiert.

Ausführung:
Manuell betätigter Drucktaster mit 3/2- oder 5/2-Wegeventil mit Federrückstellung für gefilterte oder geölte Druckluft.

Druckluftanschluss:
Zylindrische Gerad- oder Winkelverschraubung, ø 4 mm mit O-Ring.

Hinweis:
Beliebige Grifflängen auf Anfrage. Griffausführungen dieses Typs ohne Funktion siehe Seite 33.

product design award 2006

3/2-Wegeventil / solenoid valve Typ FG4-P3

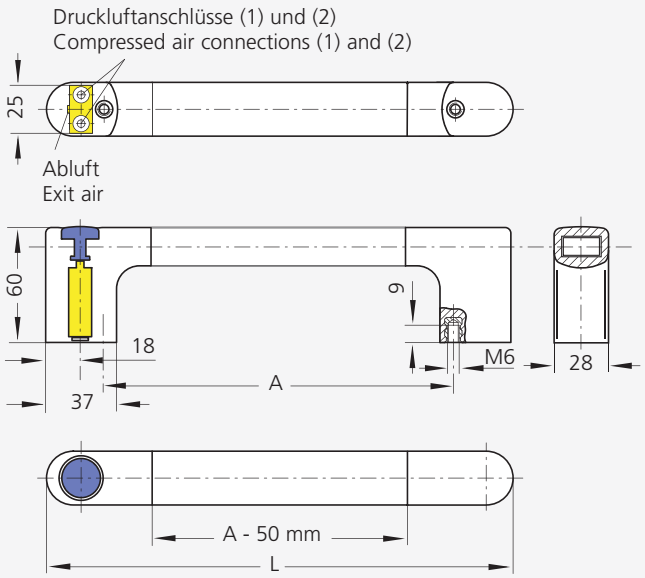

Ausführung / Version A
Schließer / Normally opened

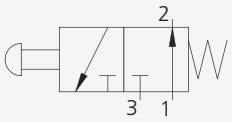

Ausführung / Version B
Öffner / Normally closed

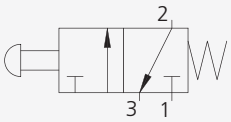

Montageöffnung
Mounting cutout

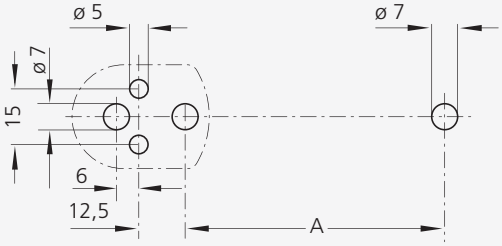

Griffe mit 3/2-Wegeventil / Handles with 3/2-solenoid valve

A*	L	Ausführung A Version A Bestell-Nr. Order no.	Ausführung B Version B Bestell-Nr. Order no.
300	360	FG4-P3.A300.11	FG4-P3.B300.11

*Andere Grifflängen auf Anfrage / Other handle lengths on request

5/2-Wegeventil / solenoid valve

Typ FG4-P5.W
mit Winkelanschluss
with angled adaptor

Typ FG4-P5.G
mit geradem Anschluss
with straight adaptor

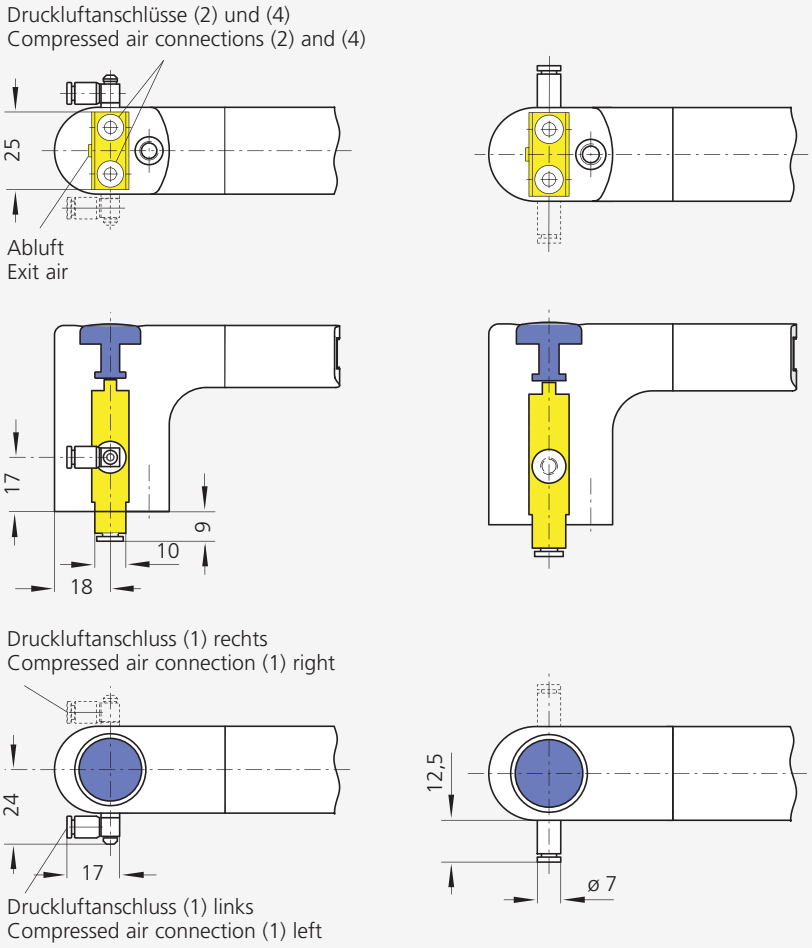

5/2-Wegeventil / solenoid valve

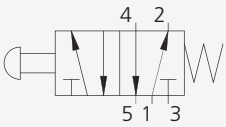

Montageöffnung
Mounting cutout

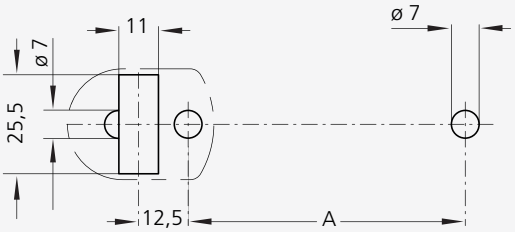

Handle series FG4-P

Handles with switching function for pneumatic purposes.

Material and surface:
Handle shanks of polyamide PA 6, glass ball reinforced, black, similar to RAL 9005, half-matt with fine structure. Connecting ledge of profiled aluminium AlMgSi 0.5; natural coloured anodized.

Version:
Manually operated push button with 3/2 or 5/2 solenoid valve with return spring for filtered or oiled compressed air.

Compressed air connection:
Straight or angled adaptor, ø 4 mm with o-ring.

Note:
Other handle lengths on request. Handle versions without functions see page 33.

Typ FG4-P5.WL

Typ FG4-P5.GL

Griffe mit 5/2-Wegeventil / Handles with 5/2-solenoid valve

A*	L			Bestell-Nr. Order no.
300	360	mit Winkelanschluss links	with angled adaptor left	FG4-P5.WL300.11
		mit geradem Anschluss links	with straight adaptor left	FG4-P5.GL300.11
		mit Winkelanschluss rechts	with angled adaptor right	FG4-P5.WR300.11
		mit geradem Anschluss rechts	with straight adaptor right	FG4-P5.GR300.11

*Andere Grifflängen auf Anfrage / Other handle lengths on request

Alle Maße in mm. / All dimensions in mm.

Rohde

FG

Griffserie FG5

Werkstoff und Oberfläche:
Rohr ø 30 x 1,5 mm aus Aluminium AlMgSi 0,5; schwarz pulverbeschichtet mit Feinstruktur. Rohrhalter und Rohrkappe aus Polyamid PA 6, schwarz mit Feinstruktur.

Funktionselement:
Not-Halt

FG5-20:
2 Öffner, unbeleuchtet.

FG5-21:
1 Öffner und Ausleuchtung mit roter LED.

Anschluss:
Anschlussleitung 5 m aus dem Rohrhalter herausgeführt.

Schutzart:
Die Schutzart der Funktionsgriffe entspricht IP 65.

Hinweis:
Beliebige Grifflängen auf Anfrage.

Handle series FG5

Material and surface:
Tube ø 30 x 1.5 mm of aluminium AlMgSi 0.5; black powder coated with fine structure. Tube holder and cap of polyamide PA 6, black with fine structure.

Function element:
Emergency stop.

FG5-20:
2 NC contacts, unlighted.

FG5-21:
1 NC contact and illumination by red LED.

Connecting:
Connecting cable 5 m lead out of the tube holder.

Protection class:
The protection class of the functional handle conforms to IP 65.

Note:
Other handle lengths on request.

Tür-Zuhaltung s. S. 304–305.
Door solenoid tumbler see page 304–305.

iF design award winner 2004

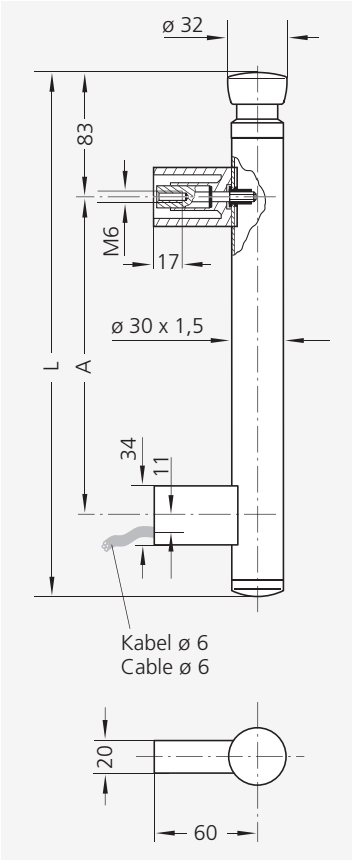

A	L	Typ FG5-20 ohne Beleuchtung without illumination Bestell-Nr. Order no.	Typ FG5-21 mit Beleuchtung with illumination Bestell-Nr. Order no.
200	342	FG5-20.200.54	FG5-21.200.54
300	442	FG5-20.300.54	FG5-21.300.54
400	542	FG5-20.400.54	FG5-21.400.54

Technische Daten / Technical data

Typ	FG5-20	FG5-21
Anschluss **Connection**	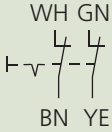	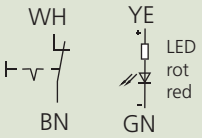
Schaltspannung **Switching voltage**	1-42 V AC/DC	
Schaltstrom **Switching current**	0,01-100 mA	
Betriebsspannung LED **Operating voltage LED**	-	5-30 V DC

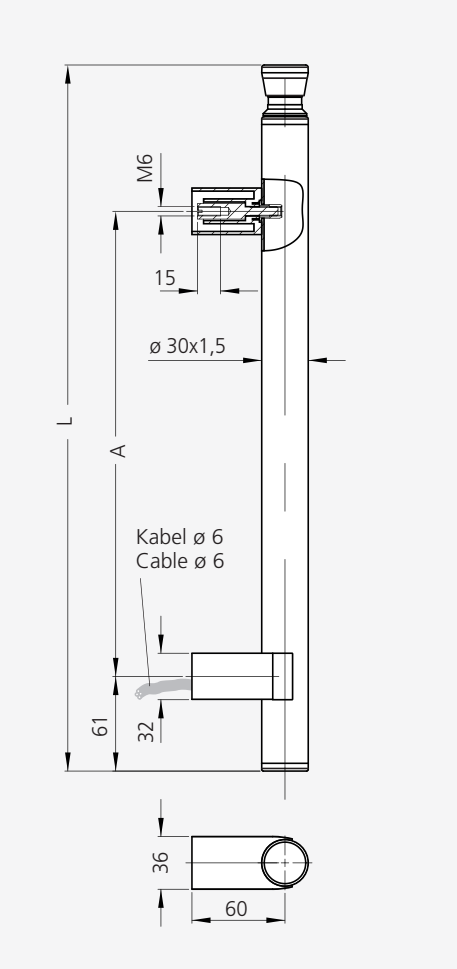

A*	L	Rohr Edelstahl feingeschliffen Tube of stainless steel fine ground Bestell-Nr. Order no.	Griff Aluminium schwarz pulverbeschichtet Tube of aluminium black powder coated Bestell-Nr. Order no.
300	455	FG6-20.300.37	FG6-20.300.54

* Andere Grifflängen auf Anfrage / Other handle lengths on request

Technische Daten / Technical data

Not-Halt (2 Öffner + 1 Schließer) **Emergency stop** (2 NC + 1 NO contacts)	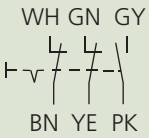
Schaltspannung **Switching voltage**	24 V DC 10 mA
Montageöffnung **Mounting cutout**	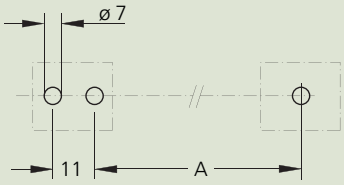

Alle Maße in mm. / All dimensions in mm.

Rohde

FG

Griffserie FG6

Werkstoff und Oberfläche:
Rohr ø 30 x 1,5 mm aus Edelstahl, Werkstoff-Nr. 1.4301; feingeschliffen oder Aluminium schwarz pulverbeschichtet. Rohrhalter und Rohrkappen aus Polyamid PA 6, schwarz mit Feinstruktur.

Funktionselement:
Not-Halt mit 2 Öffnern und 1 Schließer.

Anschluss:
Anschlussleitung 5 m aus dem Rohrhalter herausgeführt.

Schutzart:
IP 65

Hinweis:
Beliebige Grifflängen und Oberflächen auf Anfrage.

Handle series FG6

Material and surface:
Tube ø 30 x 1.5 mm made of stainless steel, material no. 1.4301; fine ground or aluminium black powder coated. Tube holder and cap made of polyamide PA 6, black with fine structure.

Function element:
Emergency stop with 2 NC and 1 NO contacts.

Connecting:
Connecting cable 5 m lead out of the tube holder.

Protection class:
IP 65

Note:
Any other handle lengths and surfaces available on request.

Tür-Zuhaltung s. S. 304–305.
Door solenoid tumbler see page 304–305.

Rohde

TG

rückseitige Befestigung

screw attachment from behind

Tastergehäuse

Kompakte, hochwertige und stabile Lösung für diverse Anwendungsgebiete. Diese Variante ist für rückseitige Befestigung.

Werkstoff und Oberfläche:
Gehäuse und Endkappen aus Edelstahl, Werkstoff-Nr. 1.4301. Oberfläche gestrahlt und elektropoliert.

Funktionselemente:
Je nach Typ mit Drucktaster oder Not-Halt.

Anschluss A:
Stecker M12 x 1 aus der Anschraubfläche herausgeführt.

Anschluss B:
Anschlussleitung 10 m aus der Anschraubfläche herausgeführt.

Schutzart:
IP 65 (für Ausführung A bei aufgeschraubter Kupplung).

Hinweis:
Auf Anfrage sind kundenspezifische Varianten möglich.

Switch Housing

Compact, high-quality and stable solution for various applications. This variant is intended for screw attachment from behind.

Material and surface:
Housing and end caps made of stainless steel, material no. 1.4301. Blasted surface and electropolished.

Function elements:
Depending on the type with push button or emergency stop.

Connection A:
Plug M12 x 1 out of the attachment face.

Connection B:
Connection Cable 10 m out of the attachment face.

Protection class:
IP 65 (for version A with screwed coupling).

Note:
On request customized variants are possible.

			Anschluss / Connection	
			A Stecker Plug	**B** Kabel Cable
Typ	A	L	Bestell-Nr. Order no.	Bestell-Nr. Order no.
TG-01 1 Drucktaster 1 push button	120	136	TG-01S.R120.36	TG-01K.R120.36
TG-02 2 Drucktaster 2 push buttons	150	166	TG-02S.R150.36	TG-02K.R150.36
TG-20 Not-Halt Emergency stop	120	136	TG-20S.R120.36	TG-20K.R120.36
TG-04 Not-Halt + 1 Drucktaster Emergency stop + 1 push buttons	160	176	TG-04S.R160.36	TG-04K.R160.36
TG-05 Not-Halt + 2 Drucktaster Emergency stop + 2 push buttons	190	206	TG-05S.R190.36	TG-05K.R190.36

		Griff-Zubehör / Handle accessories Kupplung mit Leitung / Coupling with cable	
		8-polig / 8-pole (M12 x 1)	12-polig / 12-pole (M12 x 1)
	L	Bestell-Nr. Order no.	Bestell-Nr. Order no.
	10 m	FZ-KS.G08.10	FZ-KS.G12.10
	10 m	FZ-KS.W08.10	FZ-KS.W12.10

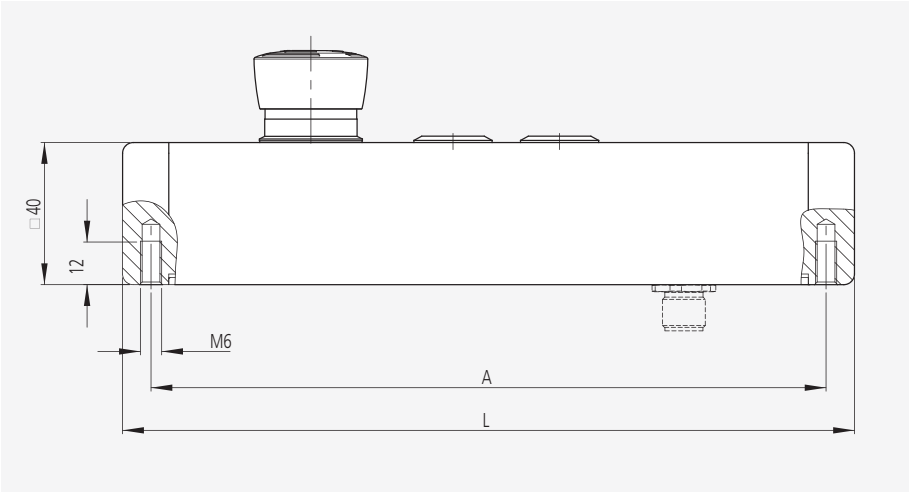

Technische Daten / Technical data

Typ	TG-01	TG-02	TG-20	TG-04	TG-05
Not-Halt (2 Öffner) **Emergency stop** (2 NC contacts)	-	-	WH(1) GN(3) BN(2) YE(4)	BN(1) WH(3) BU(2) GN(4)	BN(1) WH(3) BU(2) GN(4)
Drucktaster 1 LED grün (Wechsler) **Push button 1 LED green** (change-over contact)	LED grün green GY(5) WH(1) GN(3) PK(6) BN(2)	LED grün green GY(5) WH(1) GN(3) PK(6) BN(2)	-	LED grün green RD(9) PK(5) BK(7) VT(10) YE(6)	LED grün green RD(9) PK(5) BK(7) VT(10) YE(6)
Drucktaster 2 LED rot (Schließer) **Push button 2 LED red** (NO contact)	-	LED rot red YE(4) BU(7) PK(6) RD(8)	-	-	LED rot red GY(8) GY/PK(11) VT(10) RD/BU(12)
Not-Halt **Emergency stop**	1-42 V AC/DC max. 100 mA				
Drucktaster **Push button**	24 V AC/DC max. 1 A				
Betriebsspannung LED **Operating voltage LED**	24 V DC (12 V optional)				
Anschlussart **Connection type**	8-polig / 8-pole M12 x 1			12-polig / 12-pole M12 x 1	
Steckerbelegung (Ansicht Steckerseite) **Connector assignment** (Plug side view)	RD (8), BN (2), WH (1), GN (3), BU (7), YE (4), PK (6), GY (5)			VT (10), BU (2), BN (1), WH (3), RD (9), GY/PK (11), RD/BU (12), GN (4), GY (8), PK (5), BK (7), YE (6)	
Montageöffnung **Mounting cutout**	ø 6,5; ø 20; 41; A				

Alle Maße in mm. / All dimensions in mm.

Rohde

TG

frontseitige Befestigung

screw attachment from the front

Tastergehäuse

Für frontseitige Befestigung.

Werkstoff und Oberfläche:
Gehäuse und Endkappen aus Edelstahl, Werkstoff-Nr. 1.4301. Oberfläche gestrahlt und elektropoliert.

Funktionselemente:
Je nach Typ mit Drucktaster oder Not-Halt.

Anschluss A:
Stecker M12 x 1 aus der Anschraubfläche herausgeführt.

Anschluss B:
Anschlussleitung 10 m aus der Anschraubfläche herausgeführt.

Schutzart:
IP 65 (für Ausführung A bei aufgeschraubter Kupplung).

Hinweis:
Auf Anfrage sind kundenspezifische Varianten möglich.

Switch Housing

For screw attachment from the front.

Material and surface:
Housing and end caps made of stainless steel, material no. 1.4301. Blasted surface and electropolished.

Function elements:
Depending on the type with push button or emergency stop.

Connection A:
Plug M12 x 1 out of the attachment face.

Connection B:
Connection Cable 10 m out of the attachment face.

Protection class:
IP 65 (for version A with screwed coupling).

Note:
On request customized variants are possible.

Typ	A	L	Anschluss / Connection **A** Stecker Plug Bestell-Nr. Order no.	**B** Kabel Cable Bestell-Nr. Order no.
TG-01 1 Drucktaster 1 push button	120	136	TG-01S.F120.36	TG-01K.F120.36
TG-02 2 Drucktaster 2 push buttons	150	166	TG-02S.F150.36	TG-02K.F150.36
TG-20 Not-Halt Emergency stop	120	136	TG-20S.F120.36	TG-20K.F120.36
TG-04 Not-Halt + 1 Drucktaster Emergency stop + 1 push buttons	160	176	TG-04S.F160.36	TG-04K.F160.36
TG-05 Not-Halt + 2 Drucktaster Emergency stop + 2 push buttons	190	206	TG-05S.F190.36	TG-05K.F190.36

	L	**Griff-Zubehör / Handle accessories** Kupplung mit Leitung / Coupling with cable 8-polig / 8-pole (M12 x 1) Bestell-Nr. Order no.	12-polig / 12-pole (M12 x 1) Bestell-Nr. Order no.
	10 m	FZ-KS.G08.10	FZ-KS.G12.10
	10 m	FZ-KS.W08.10	FZ-KS.W12.10

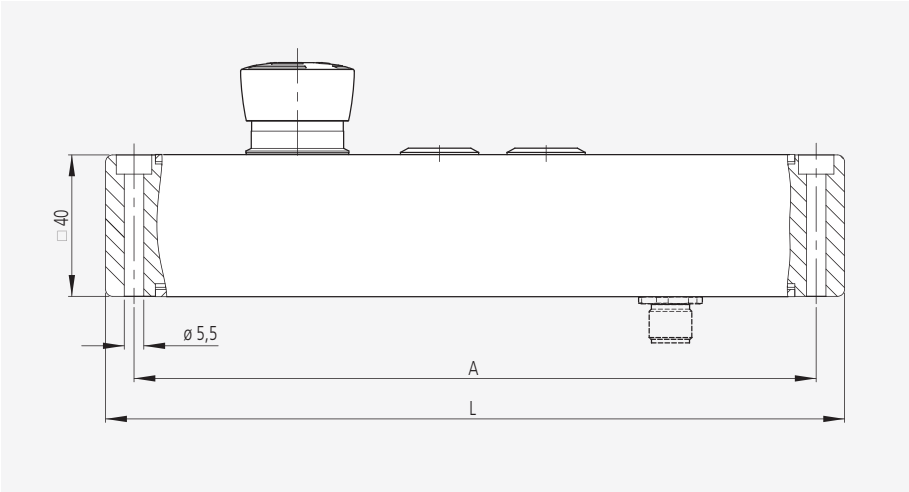

Technische Daten / Technical data

Typ	TG-01	TG-02	TG-20	TG-04	TG-05
Not-Halt (2 Öffner) **Emergency stop** (2 NC contacts)	-	-	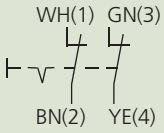	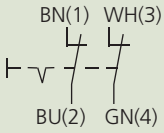	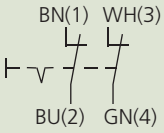
Drucktaster 1 LED grün (Wechsler) **Push button 1 LED green** (change-over contact)	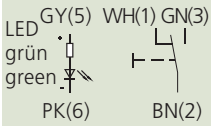	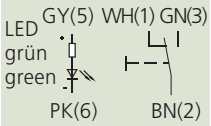	-	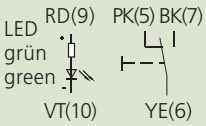	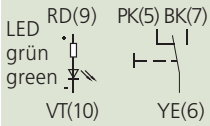
Drucktaster 2 LED rot (Schließer) **Push button 2 LED red** (NO contact)	-	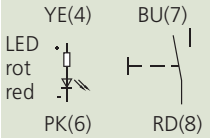	-	-	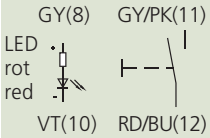
Not-Halt **Emergency stop**	1-42 V AC/DC max. 100 mA				
Drucktaster **Push button**	24 V AC/DC max. 1 A				
Betriebsspannung LED **Operating voltage LED**	24 V DC (12 V optional)				
Anschlussart **Connection type**	8-polig / 8-pole M12 x 1			12-polig / 12-pole M12 x 1	
Steckerbelegung (Ansicht Steckerseite) **Connector assignment** (Plug side view)	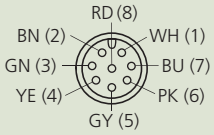			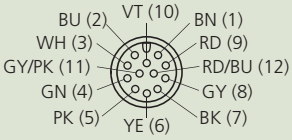	
Montageöffnung **Mounting cutout**	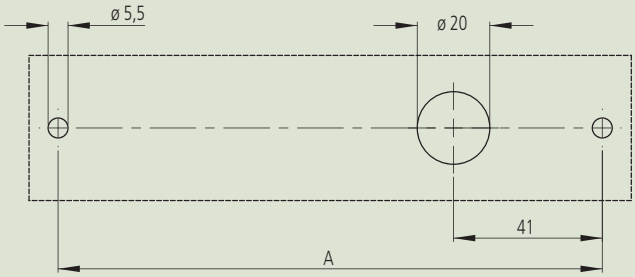				

Alle Maße in mm. / All dimensions in mm.

Rohde

ZH

Zuhaltung ZH

Die Zuhaltung ZH ist in Kombination mit den Funktionsgriffen von Seite 268 bis 303 ein elektromechanisches Verriegelungssystem für schiebbare und drehbare Türen.

Aufbau und Wirkungsweise:
Bei den Zuhaltungen sind die Schaltglieder der Zuhaltung und die Betätiger nicht konstruktiv miteinander verbunden, sondern werden beim Öffnen oder Schließen der Tür getrennt bzw. zusammengeführt.
Die Zuhaltung der Tür erfolgt durch einen Riegelbolzen, der ein Herausziehen des Betätigers aus der Zuhaltung verhindert. Beim Öffnen und Schließen der Tür werden zwangsläufig in der Zuhaltung Schaltkontakte betätigt. Insgesamt können über diese Schaltkontakte Zustände wie Tür offen/geschlossen und Tür verriegelt/entriegelt abgefragt werden.

Ruhestromprinzip/ Arbeitsstromprinzip:
Es werden zwei Zuhaltevarianten angeboten.
Beim Ruhestromprinzip verhindert der Riegelbolzen durch Federkraft das Herausziehen des Betätigers aus der Zuhaltung. Durch Bestromen der Entriegelungsspule wird die Zuhaltung entriegelt und die Schutztür kann geöffnet werden.

Beim Arbeitsstromprinzip ist die Arbeitsweise umgekehrt.

Hinweis:
Zuhaltungen in anderen Kontaktausführungen und weitere Betätiger auf Anfrage.

Zuhaltungen / Solonoid tumbler

ZH-01

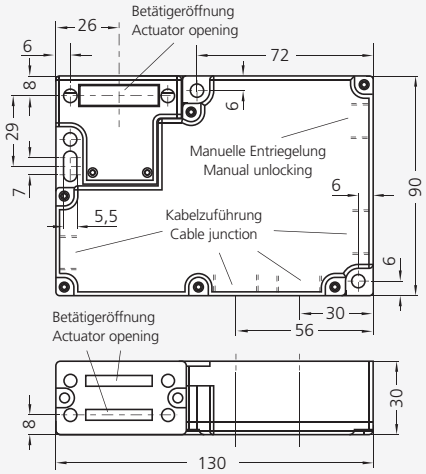

ZH-02

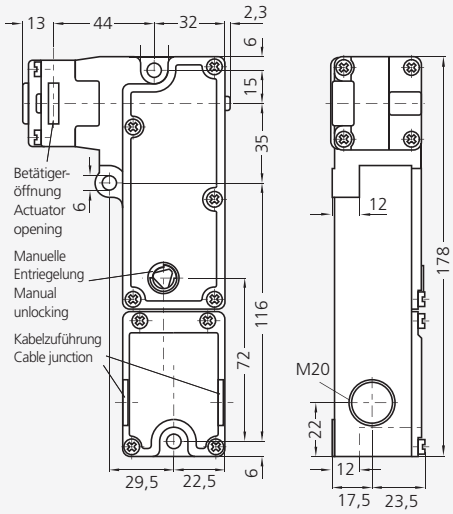

Bewegliche Betätiger / Movable actuators

ZH-01

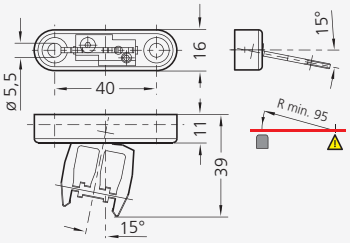

ZH-02

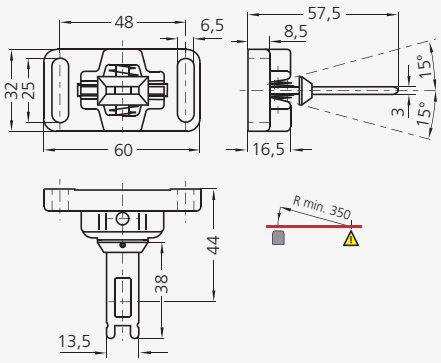

Typ	Komponenten Components	Zuhaltungsprinzip Modes of interlock	Bestell-Nr. Order no.
ZH-01	Zuhaltung Solenoid tumbler	Ruhestromprinzip Power to unlock	ZH-01.R01.01
		Arbeitsstromprinzip Power to lock	ZH-01.A01.01
	Betätiger Actuator		ZH-01.000.02
ZH-02	Zuhaltung Solenoid tumbler	Ruhestromprinzip Power to unlock	ZH-02.R01.01
		Arbeitsstromprinzip Power to lock	ZH-02.A01.01
	Betätiger Actuator		ZH-02.000.02

Technische Daten / Technical data

Typ	ZH-01	ZH-02
Vorschriften: Standards:	IEC/EN 60947-5-1, BG-GS-ET-19, IEC 60947-5-1	IEC/EN 60947-5-1, BG-GS-ET-19, IEC 60947-5-1
Gehäuse: Enclosure:	glasfaserverstärkter Thermoplast glass fibre reinforced thermoplastic	glasfaserverstärkter Thermoplast glass fibre reinforced thermoplastic
Betätiger und Riegelbolzen: Actuator and locking bolt:	nichtrostender Stahl 1.4301 stainless steel 1.4301	Stahl verzinkt / Zinkdruckguss verchromt Zinc plated steel / zinc diecast, chromated
Kontaktmaterial: Contact material:	Silber Silver	Silber Silver
Schutzart: Protection class:	IP 67	IP 67
Anschlussart: Termination:	Schraubklemmen Screw clamps	Schraubklemmen Screw clamps
Anschlussquerschnitt: Cable section:	max. 1,5 mm^2 (einschl. Aderendhülsen) max. 1.5 mm^2 (incl. Conductor ferrules)	max. 1,5 mm^2 (einschl. Aderendhülsen) max. 1.5 mm^2 (incl. Conductor ferrules)
Leitungseinführung: Cable entry:	4 x M16 x 1,5	2 x M20 x 1,5
Bemessungsstoßspannungsfestigkeit U_{imp}: Rated impulse withstand voltage U_{imp}:	4 kV	2,5 kV
Bemessungsisolationsspannung U_i: Rated insulation voltage U_i:	250 V	250 V
Thermischer Dauerstrom I_{the}: Thermal test current I_{the}:	10 A	10 A
Bemessungsbetriebsstrom/- Spannung $I_{e/Ue}$: Rated operating current/ voltage $I_{e/Ue}$:	2,5 A / 24 VDC	5 A / 24 VDC
Bemessungssteuerspeisespannung U_s: Rated control voltage U_s:	24 VAC/DC	24 VDC
Umgebungstemperatur: Ambient temperature:	- 25°C.....+ 60°C	0°C.....+ 50°C
Zuhaltekraft F max: Holding force F max:	2000 N	1750 N
Anfahrkopf: Actuating head:	3 Betätigeröffnungen 3 Actuator openings	4 x 90° drehbar Can be repositioned by 4 x 90°
Hilfsentriegelung Manual release	zur manuellen Entriegelung mit Dreikantschlüssel, Fluchtentriegelung und Notsperrung optional erhältlich for manual unlocking by triangular key emergency exit device and emergency release optional available	zur manuellen Entriegelung mit Dreikantschlüssel, Notsperrung optional erhältlich for manual unlocking by triangular key emergency release available optionally

Zuhalteprinzip
Modes of tumbler

	ZH-01	ZH-02
Ruhestromprinzip **Power to unlock**	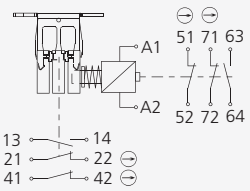	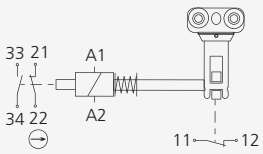
Arbeitsstromprinzip **Power to lock**	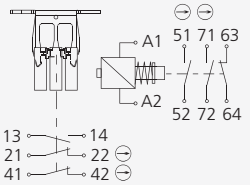	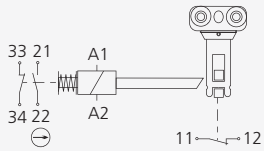

Alle Maße in mm. / All dimensions in mm.

Solenoid Tumbler ZH

The solenoid tumbler ZH is, in combination with the functional handles on page 268 to 303 a electromechanical locking system for pushable and revolving doors.

Design and mode of operation:
On the solenoid tumbler, the switching element with interlock is not physically connected to the actuator, but functionally separated or brought together on opening or closing of the door. Interlocking is carried out by a latching bolt, which prevents the actuator from being pulled out of the interlock.
By opening and closing the door, switching contacts in the interlock are positively operated. Altogether states like door open/closed or door locked/ unlocked can be found out over these switching contacts.

Power to unlock/
Power to lock:
Two variations of interlocking are offered.

In the case of power to unlock, the latching bolt prevents the actuator from being pulled out by spring pressure. When the deinterlocking coil is energized, the interlock is removed.
The guarding device can be opened.

For power to lock, the mode of operation is reserved.

Note:
Interlocks in other contact variations and further actuators on request.

Rohde

FG

Griffserie FG9

Griffhebel mit Verriegelung für Maschinen und technische Anlagen.

Werkstoff und Oberfläche:
Aluminium AlMgSi 0,5; gleitgeschliffen, mattglänzend, naturfarben oder schwarz eloxiert.

Konstruktive Merkmale:
Mechanisches Einsteckschloss zur Verriegelung einschließlich Zylinderstift ø 4 x 10 mm für Verdrehsicherung. Für Blechstärken bis 5 mm und Klemmbereiche bis max. 19,9 mm geeignet.

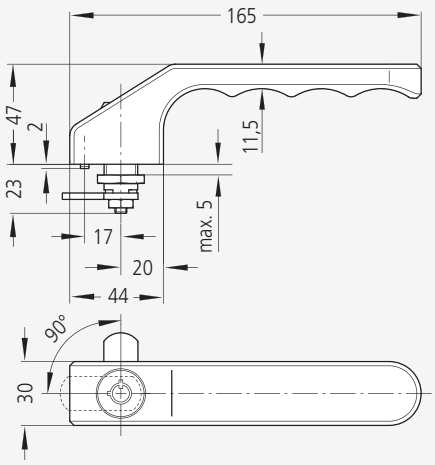

Montagezeichnung
Assembly drawing

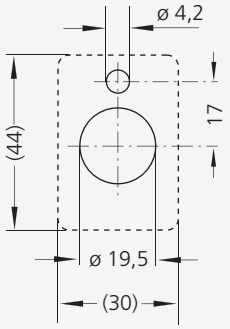

Farbausführung **Colour version**	Bestell-Nr. Order no.
naturfarben natural colour	FG9-30.165.11
schwarz black	FG9-30.165.14

Handle Series FG9

Handle lever for fastening on machines and technical installations.

Material and surface:
Aluminium AlMgSi 0.5; vibratory ground, natural colour or black anodized with dull bright finish.

Design advantages:
Mechanical lock for fastening incl. cylindrical pin ø 4 x 10 mm for anti-twist protection. Suitable for wall thicknesses up to 5 mm and clamping ranges up to max. 19.9 mm.

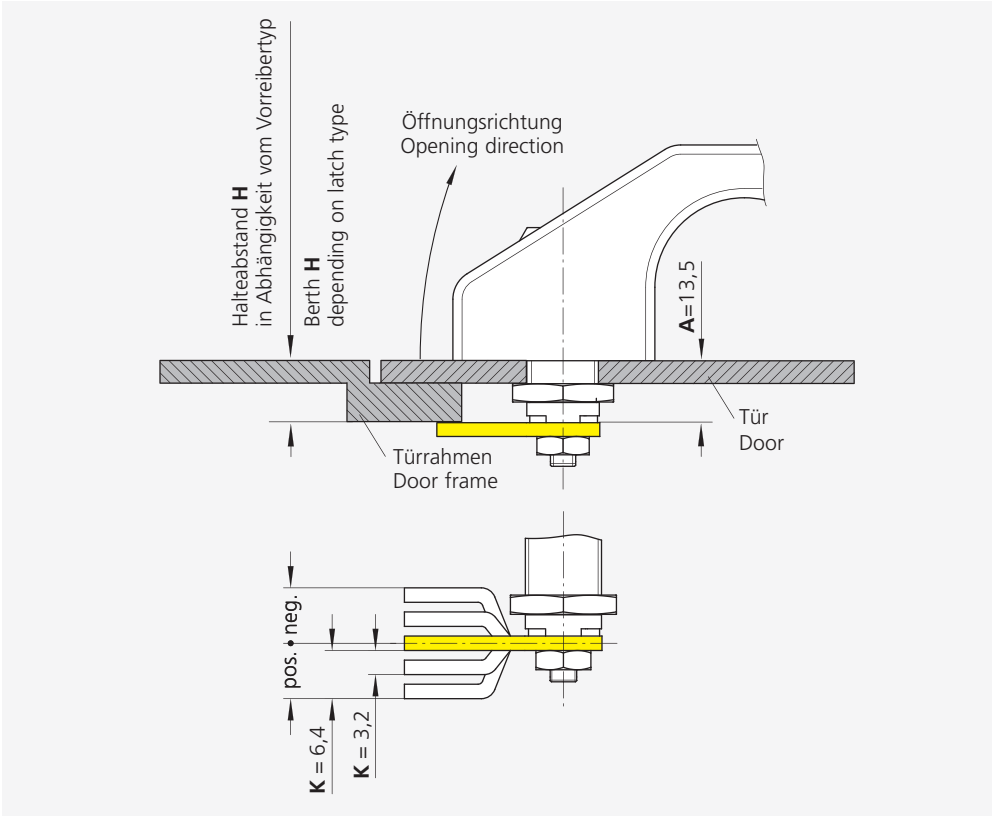

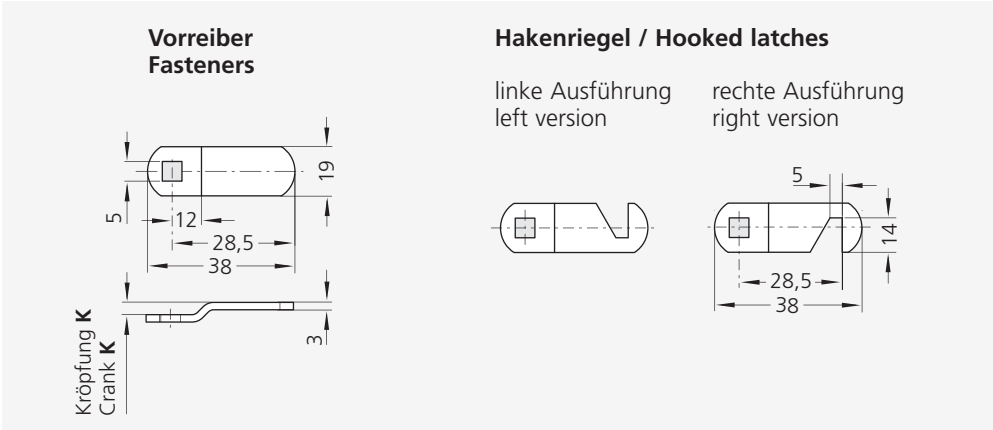

Halteriegel für Sicherheitsschloss / Latches for saftey lock

Halteabstand / Berth positiv / positive A	K	H	negativ / negative A	K	H	Typ FG9-30.V Vorreiber Fasteners Bestell-Nr. Order no.	Typ FG9-30.H Hakenriegel / Hooked latches links / left Bestell-Nr. Order no.	rechts / right Bestell-Nr. Order no.
13,5	+ 0,0	13,5	13,5	- 0,0	13,5	FG9-30.000.V	FG9-30.000.H	FG9-30.000.H
13,5	+ 3,2	16,7	13,5	- 3,2	10,3	FG9-30.003.V	FG9-30.003.HL	FG9-30.003.HR
13,5	+ 6,4	19,9	13,5	- 6,4	7,1	FG9-30.006.V	FG9-30.006.HL	FG9-30.006.HR

Alle Maße in mm. / All dimensions in mm.

Rohde

RV

Rohrverbinder
Tubular connectors

für Anlagen- und Geländerbau / for Plant and Railing Systems

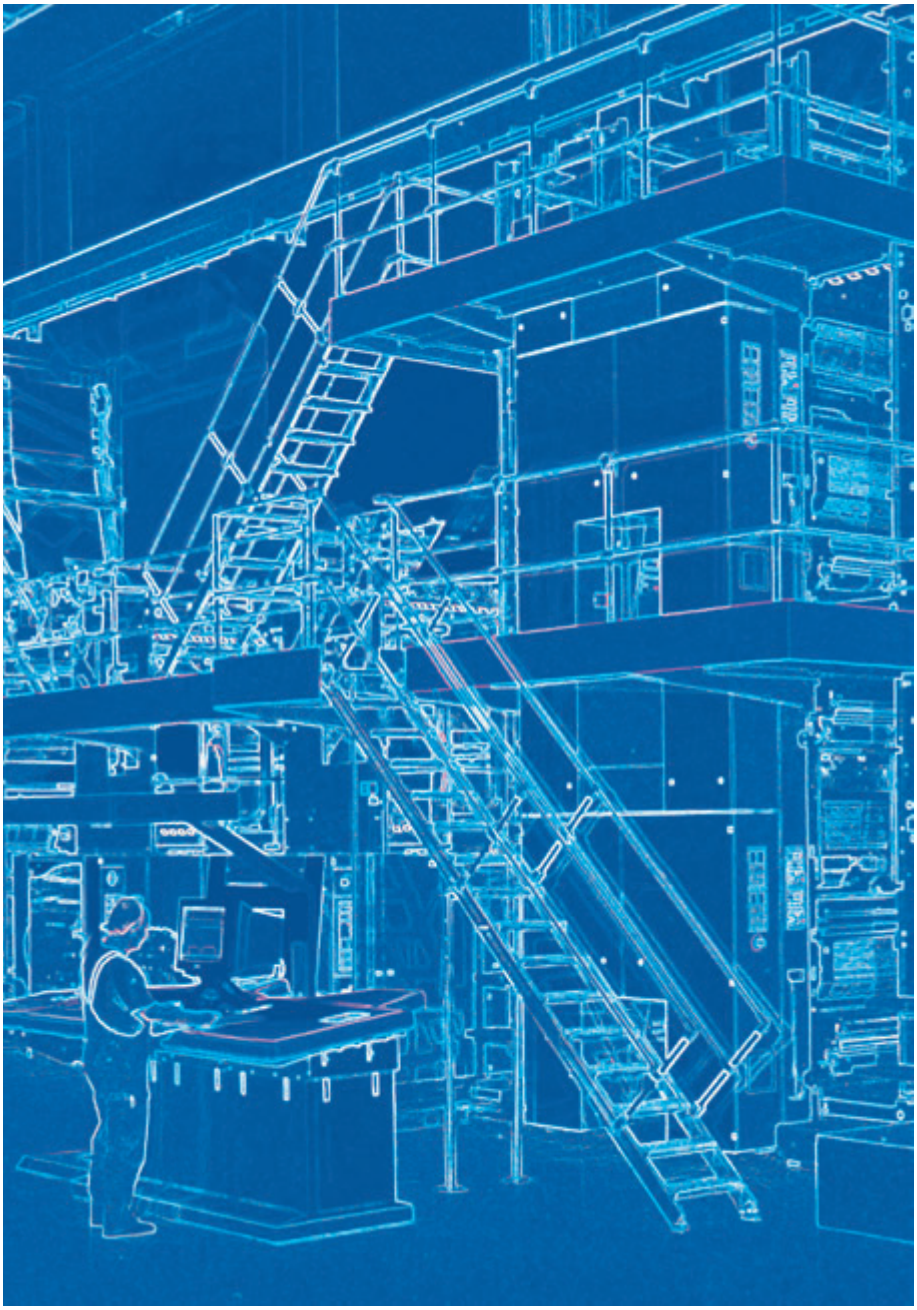

Produktgruppen
Product Groups

Die Komponenten aus dem Rohrverbindersystem RV werden aus hochwertigen Aluminiumlegierungen nach DIN 1725 hergestellt, wodurch trotz geringem Eigengewicht ein hohes Maß an Stabilität erreicht wird. Die natürliche Korrosionsbeständigkeit der Systembauteile wird zusätzlich noch durch das Verwenden von Edelstahlverschraubungen erhöht.

Einfache schnelle Montage (bzw. Demontage) und variable Kombinierbarkeit der einzelnen Systemelemente ermöglicht eine vielfältige Verwendung in den unterschiedlichsten Bereichen, wie z.B. im Maschinen- und Anlagenbau als Sicherheitsgeländer oder aber auch im Messe-, Fahrzeug- und Ladenbau.

The components on the tube connection system RV are made of high-grade aluminium alloys according to DIN 1725, whereby, in spite of its own low weight, a high measure of stability is reached. The natural resistance to corrosion of the system elements is additionally heightened by the use of stainless steel screw joints.

Simple rapid assembly (resp. disassembly) and variable combinability of the individual system elements enables a manifold use in the most contrasting areas, as e.g. in machine- and installation-construction as safety rails but also in exhibition-, vehicle- and shop-construction.

Rohrverbinder / Tubular connectors

ø 30 mm
ø 35 mm
ø 40 mm
ø 42,4 mm
ø 48,3 mm
ø 50 mm

314 – 382

Rohrverbinder bündig / Tubular connectors flush

ø 40 mm

384 – 387

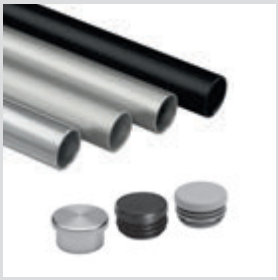

Rohre & Rohrstopfen / Tube & Tubular endcap

ø 30 mm
ø 35 mm
ø 40 mm
ø 42,4 mm
ø 48,3 mm
ø 50 mm

388, 389

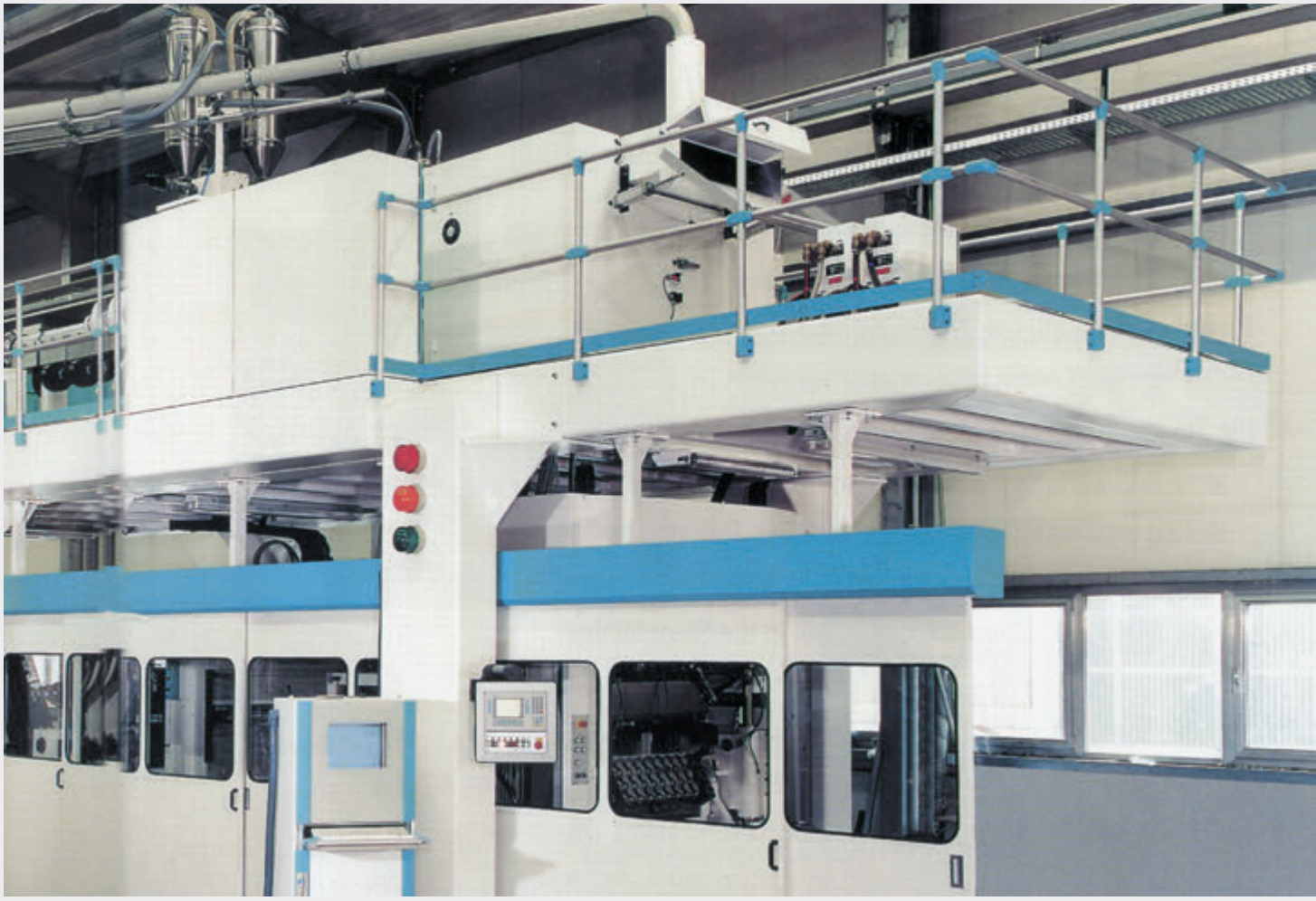

Anwendungen

Anlagen-, Fahrzeug- und Messebau – Geländer, Rampen, Treppen, Podeste

Application

Machinery, Vehicle and Exhibition construction – Handrails, Ramps, Stairs, Landings

Rohrverbinder Lieferprogramm

nach Rohrdurchmessern sortiert

Tubular connectors product programme

classified by diameter

Rohrverbinder RV

Werkstoff:
Kokillenguss aus hochwertiger Aluminiumlegierung nach DIN 1725.

Lieferumfang:
Die Rohrverbinder werden geliefert mit Schrauben und Hülsenmuttern aus Edelstahl (Werkstoff Nr. 1.4301).

Sonderausführung:
Andere Durchmesser auf Anfrage.

Tube connectors RV

Material:
Chill casting of high-grade aluminium alloy in accordance with DIN 1725.

Supply range:
The tube connectors are supplied with bolts and sockets nuts of stainless steel (material no. 1.4301).

Special versions:
Other diameters on request.

Roh
Bestell-Nr. 1040

Rough state
Order no. 1040

Trommel-poliert
Bestell-Code: -1
(z.B.: 1040 -1)

Barrel polished
Order-Code: -1
(e.g.: 1040 -1)

Hochglanz-poliert
Bestell-Code: -1.1
(z.B.: 1040 -1.1)

High-gloss polished
Order-Code: -1.1
(e.g.: 1040 -1.1)

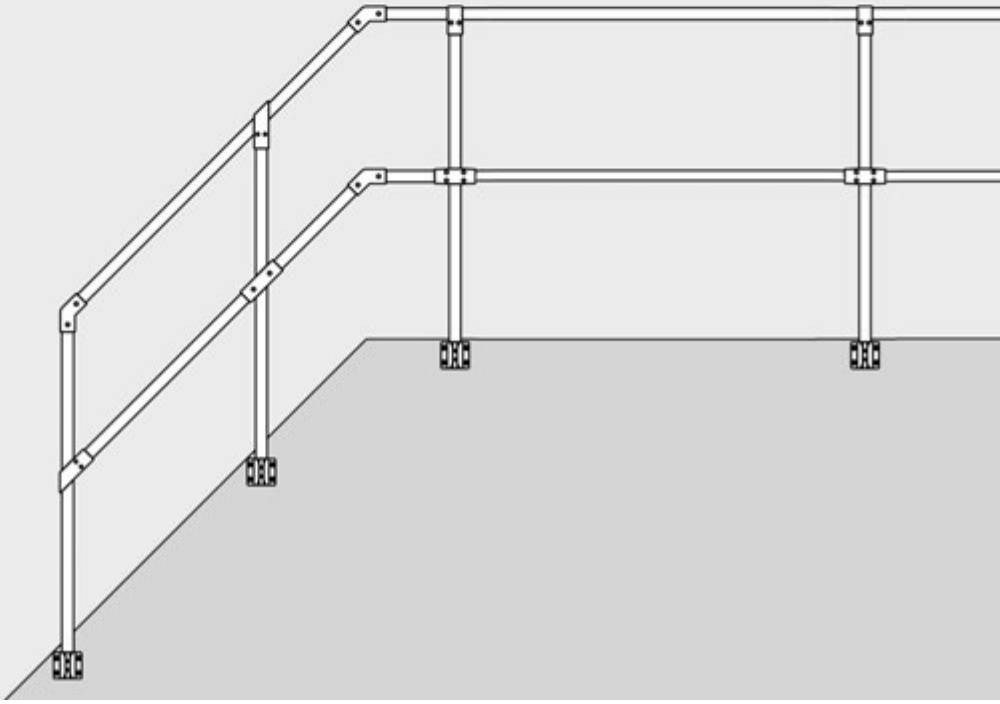

Seite / Page 316–332 Ø 30 mm

Seite / Page 334–345 Ø 35 mm

Seite / Page 346–363 Ø 40 mm

Seite / Page 364–374 Ø 42.4 mm

Seite / Page 375–378 Ø 48.3 mm

Seite / Page 379–382 Ø 50 mm

Gleitgeschliffen, mattiert und technisch eloxiert
Bestell-Code: -2
(z.B.: 1040 -2)

Vibratory ground, dull finished and technically anodized
Order-Code: -2
(e.g.: 1040 -2)

Poliert und eloxiert
Bestell-Code: -2.1
(z.B.: 1040 -2.1)

Polished and anodized
Order-Code: -2.1
(e.g.: 1040 -2.1)

Pulverbeschichtungen
Bestell-Code: -3-RAL...
(z.B.: 1040 -3-RAL 5005)

Powder-coatings
Order-Code: -3-RAL...
(e.g.: 1040 -3-RAL 5005)

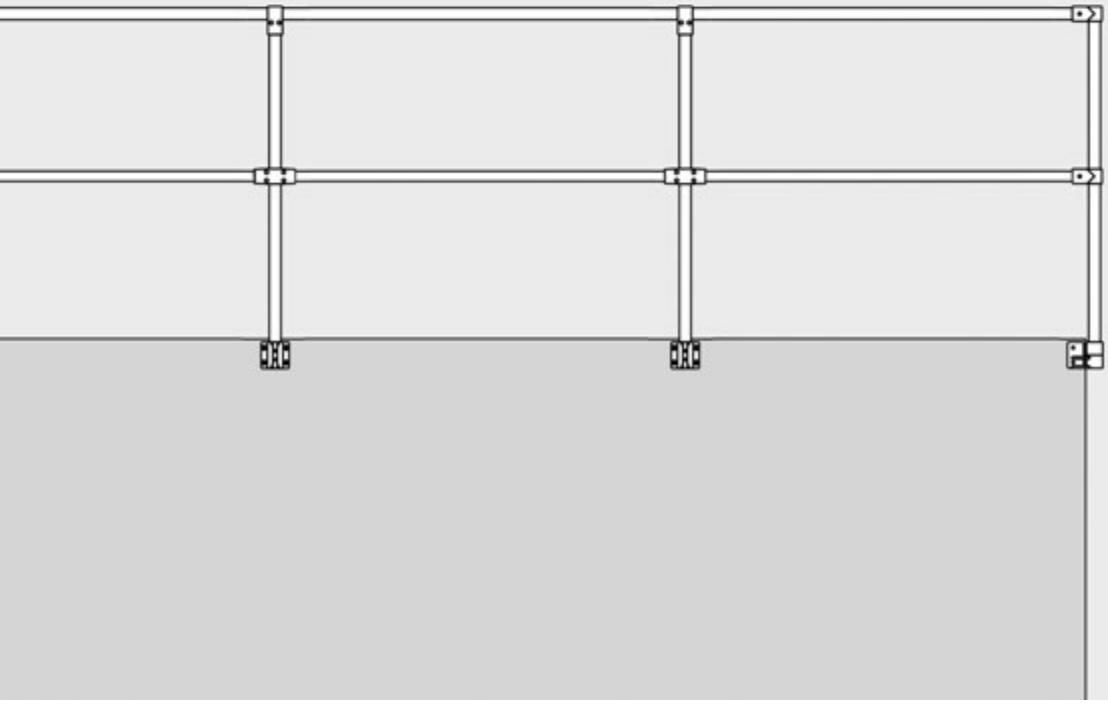

Ø
30
mm

Schema für Geländerbau
Scheme of railing-system
ø 30 mm

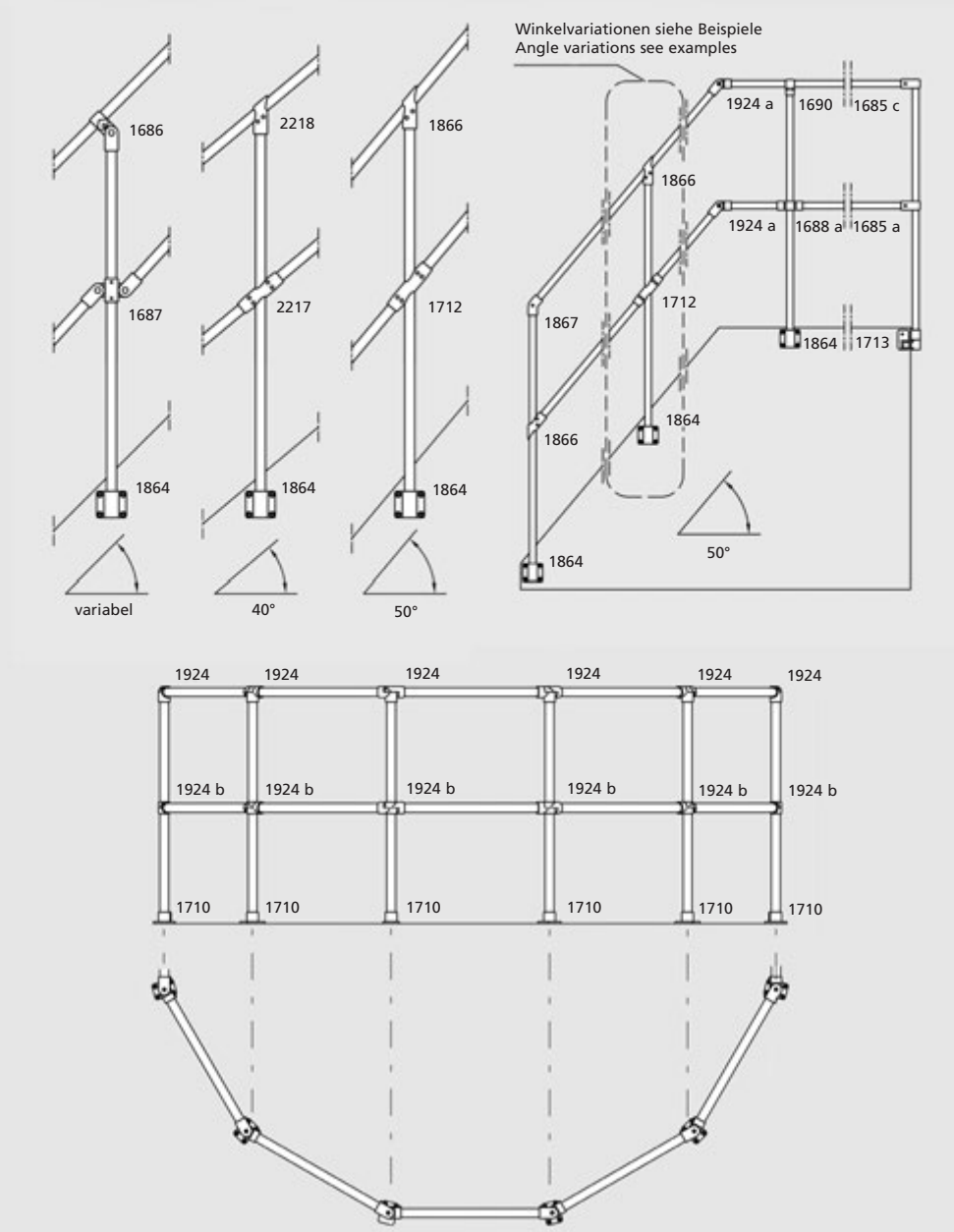

Rohre und Rohrstopfen siehe Seite 388–389
Tubes and tubular endcaps see page 388–389

ø 30 mm
Übersicht / Overview

Seite / page 318 + 319

1690

2225

2310

2218

1889

1866

2320

1891

Seite / page 320 + 321

1890 a

1688 a

1890

2330

1924

2086 a

1686

2217

Seite / page 322 + 323

1712

1716 b

1924 b

1716 a

1924 f

1888

1687

1711

Seite / page 324 + 325

1865

1924 a

1867

1685 a

2370

1685 c

2380

1710 c

Seite / page 326 + 327

1710

1864

1709 a

2360

1691

1714

1715

2365

Seite / page 328 + 329

1713

2400

1679

2390

1868

1693

2350

1694

Seite / page 330 + 331

1695

1696

1684

1681 c

1681 a

1680

1692

2410

Seite / page 332

2411

2230

2411 a + 2411

2410 + 2411

2410 a + 2410

Bestell-Nr.

Artikel-Nr.		Oberflächenausführung
1690	**- 0 0**	Roh
	- 1.0	Trommel-poliert
	- 1.1	Hochglanz-poliert
	- 2.0	Gleitgeschliffen, mattiert und techn. eloxiert
	- 2.1	Poliert und eloxiert
	- 3-RAL...	Pulverbeschichtet

siehe auch Seite 314–315

Order no.

Artikel-Nr.		Surface version
1690	**- 0 0**	Raw
	- 1.0	Barrel polished
	- 1.1	High-gloss polished
	- 2.0	Vibratory ground, dull finished and technically anodized
	- 2.1	Polished and anodized
	- 3-RAL...	Powder-coated

see also page 314–315

Ø 30 mm

Bestell-Nr.
Order no. **RV-1690***

T-Verbinder, 2-schalig
T-Connector, 2-shell

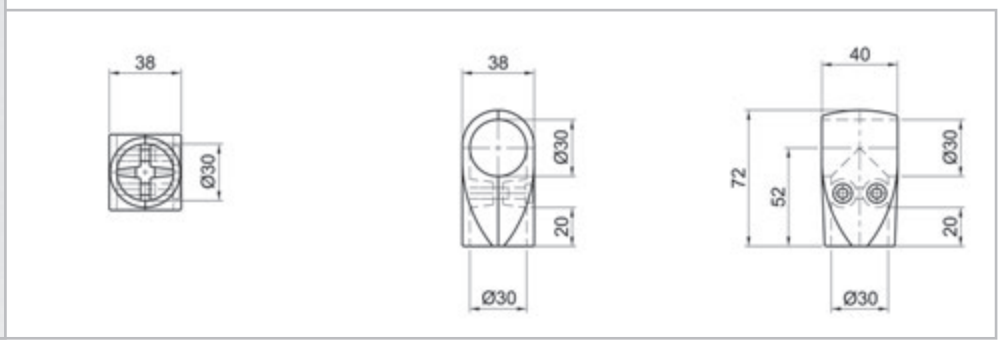

Bestell-Nr.
Order no. **RV-2310***

T-Verbinder, 2-schalig
T-Connector, 2-shell

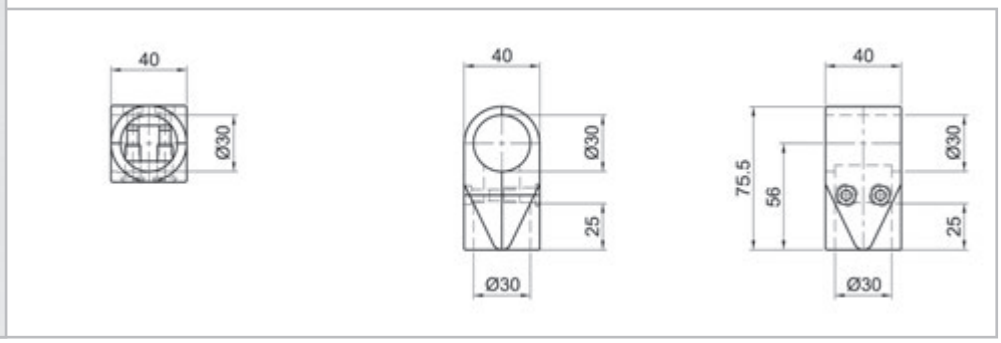

Bestell-Nr.
Order no. **RV-1889***

T-Verbinder, 2-schalig
T-Connector, 2-shell

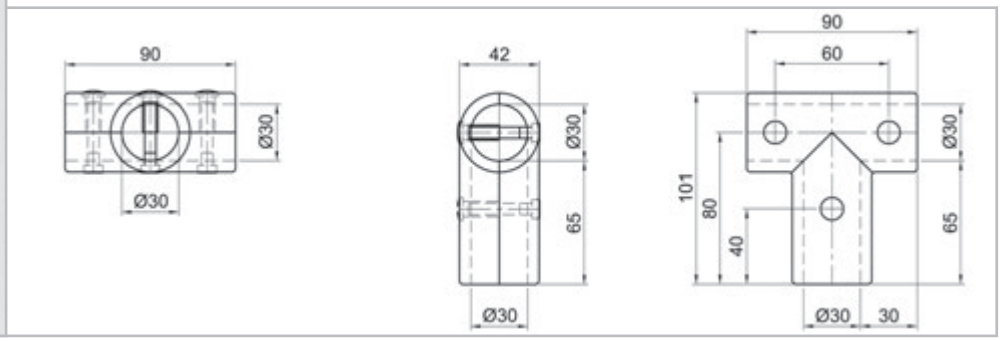

Bestell-Nr.
Order no. **RV-2320***

T-Verbinder, 2-schalig
T-Connector, 2-shell

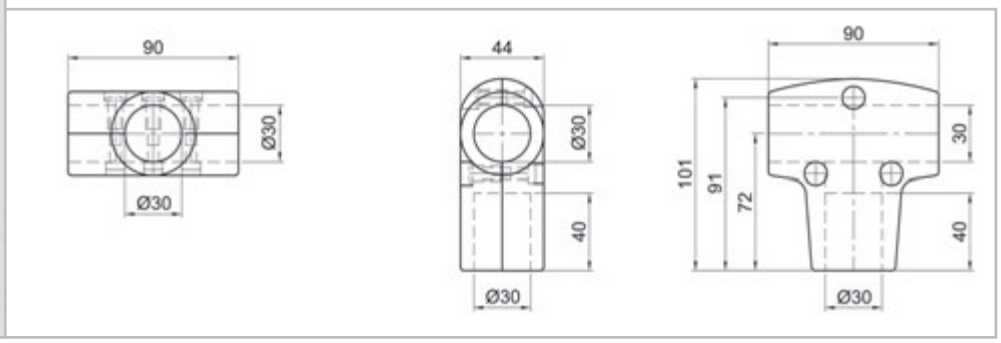

Alle Maße in mm / All dimensions in mm

Ø 30 mm

T-Verbinder, 1-schalig
T-Connector, 1-shell

Bestell-Nr.
Order no. **RV-2225***

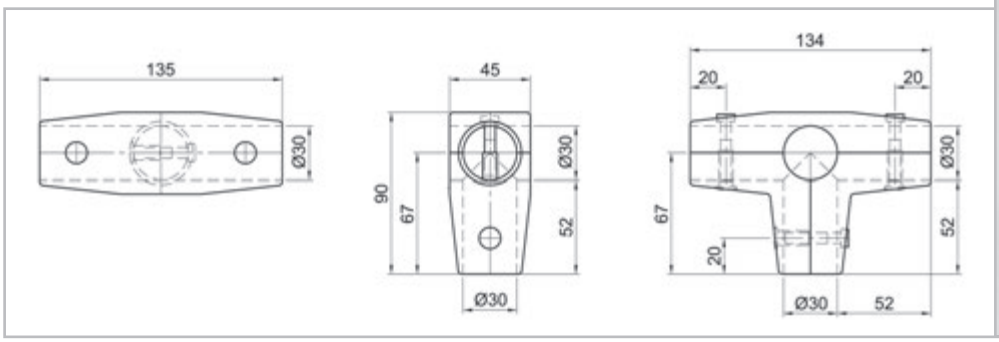

T-Verbinder 50°/130°, 2-schalig
T-Connector 50°/130°, 2-shell

Bestell-Nr.
Order no. **RV-2218***

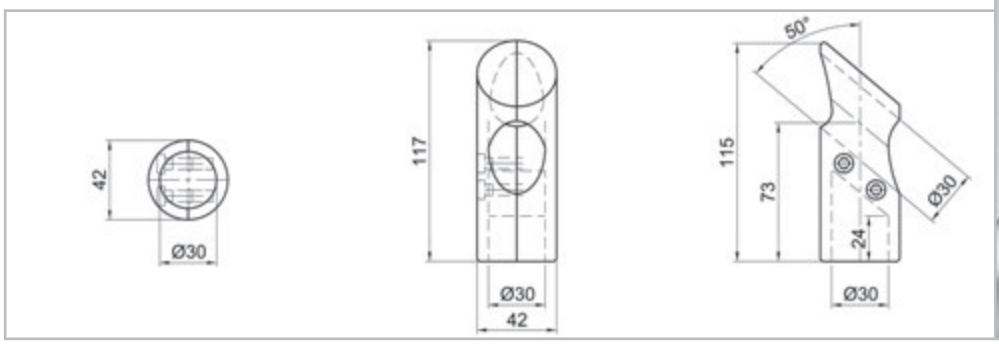

T-Verbinder 40°/140°, 2-schalig
T-Connector 40°/140°, 2-shell

Bestell-Nr.
Order no. **RV-1866***

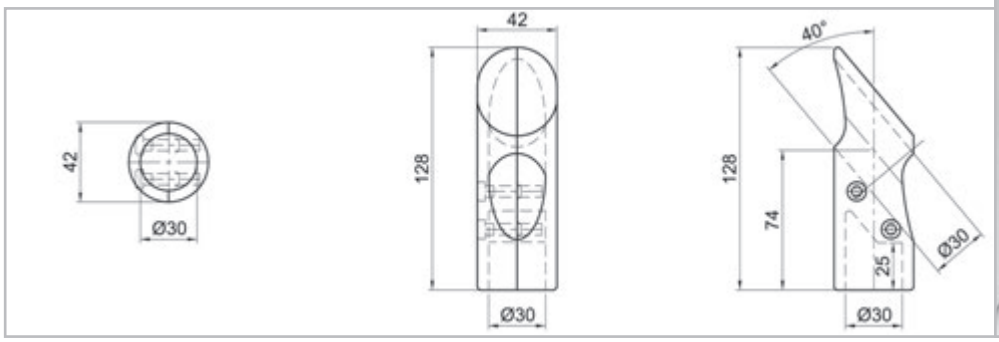

T-Verbinder 45°/135°, 2-schalig
T-Connector 45°/135°, 2-shell

Bestell-Nr.
Order no. **RV-1891***

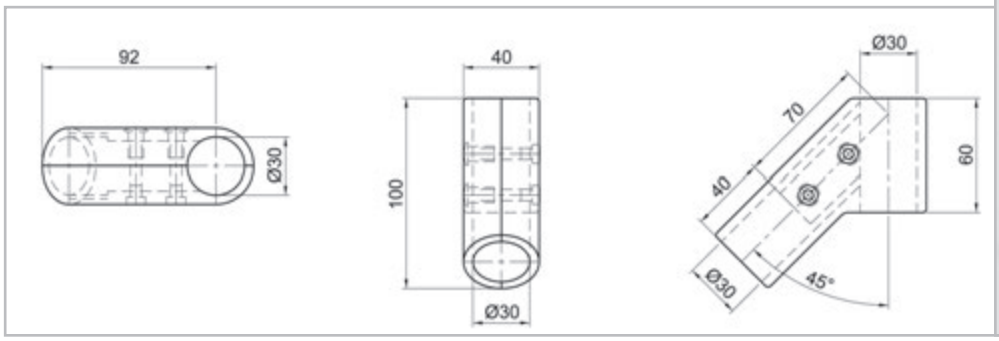

*** mit Oberflächen-Bestell-Code ergänzen (siehe Seite 314, 315)**
to add surface-order-code (see page 314, 315)

Ø 30 mm

Bestell-Nr.
Order no. **RV-1890 a***

T-Verbinder 60°/120°, 1-schalig
T-Connector 60°/120°, 1-shell

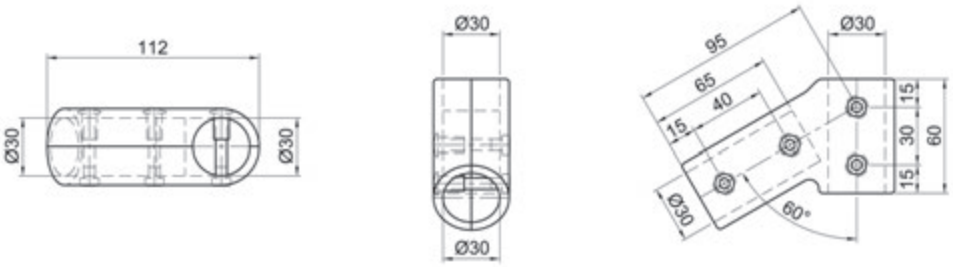

Bestell-Nr.
Order no. **RV-1890***

T-Verbinder 30°/150°, 2-schalig
T-Connector 30°/150°, 2-shell

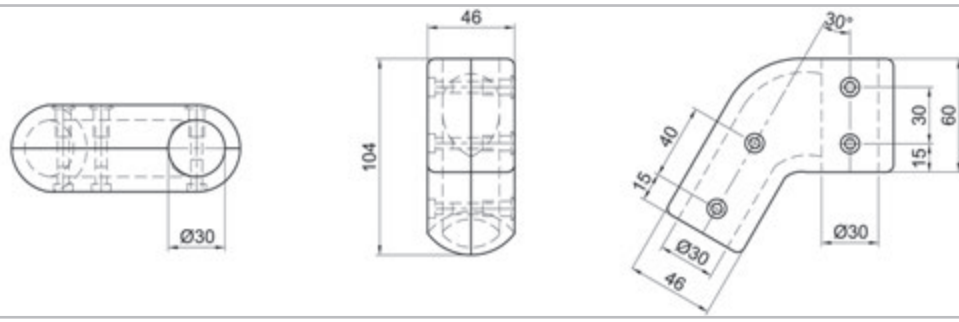

Bestell-Nr.
Order no. **RV-1924***

T-Gelenkverbinder, 1-schalig
T-joint connector, 1-shell

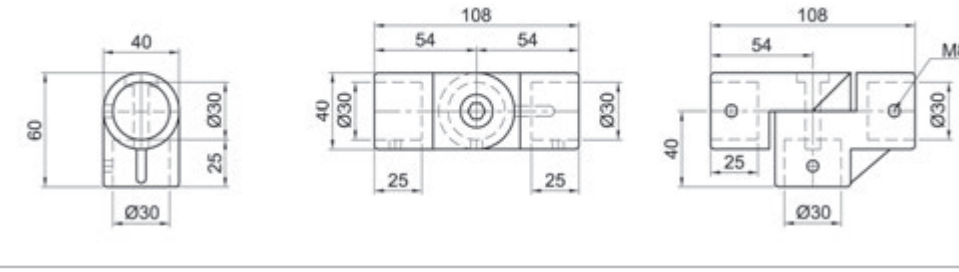

Bestell-Nr.
Order no. **RV-1686***

T-Gelenkverbinder, 2-schalig
T-joint connector, 2-shell

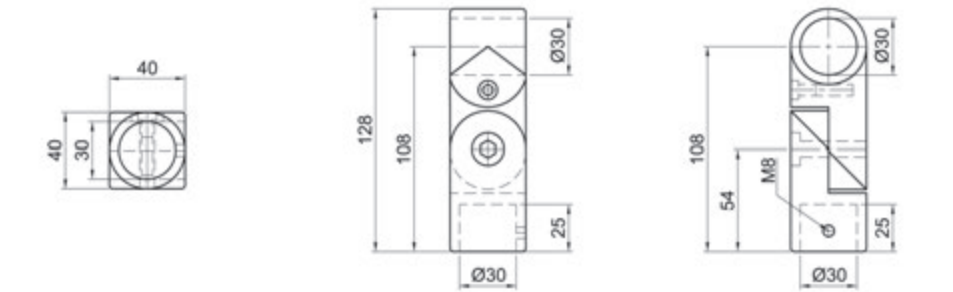

Ø 30 mm

Kreuz-Verbinder, 2-schalig
Cross-Connector, 2-shell

Bestell-Nr.
Order no. **RV-1688 a***

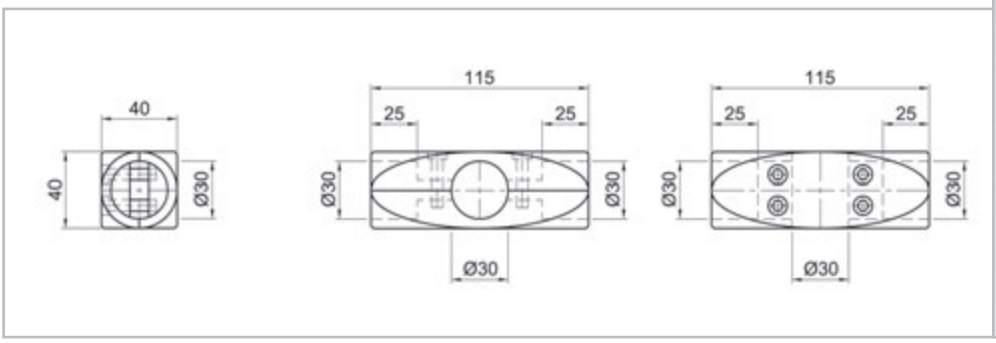

Kreuz-Verbinder, 2-schalig
Cross-Connector, 2-shell

Bestell-Nr.
Order no. **RV-2330***

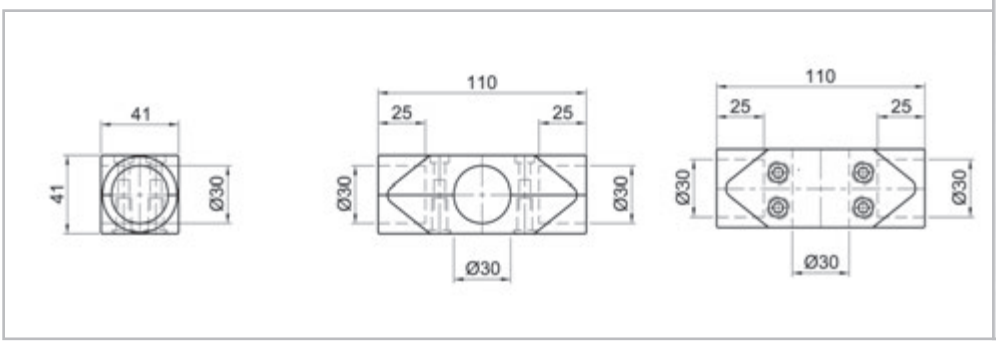

Kreuz-Verbinder, 1-schalig
Cross-Connector, 1-shell

Bestell-Nr.
Order no. **RV-2086 a***

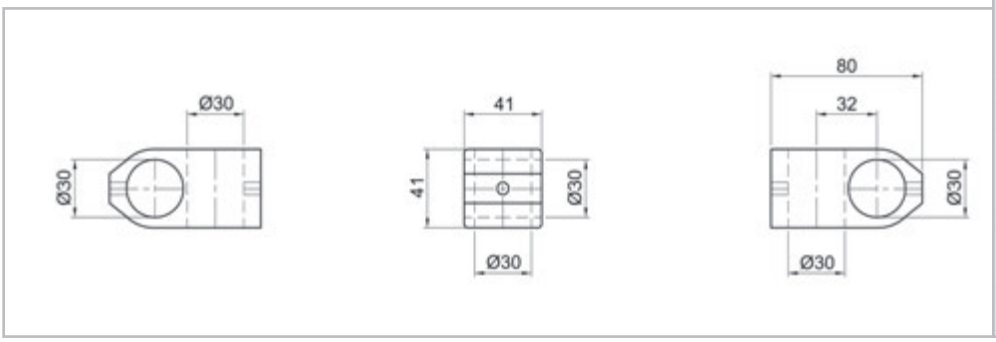

Kreuz-Verbinder 50°/130°, 2-schalig
Cross-Connector 50°/130°, 2-shell

Bestell-Nr.
Order no. **RV-2217***

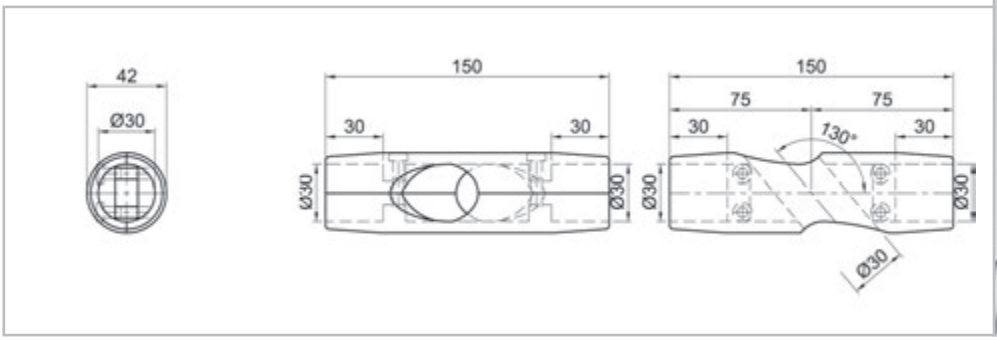

*** mit Oberflächen-Bestell-Code ergänzen (siehe Seite 314, 315)**
to add surface-order-code (see page 314, 315)

Ø 30 mm

Bestell-Nr.
Order no. **RV-1712***

Kreuz-Verbinder 40°/140°, 2-schalig
Cross-Connector 40°/140°, 2-shell

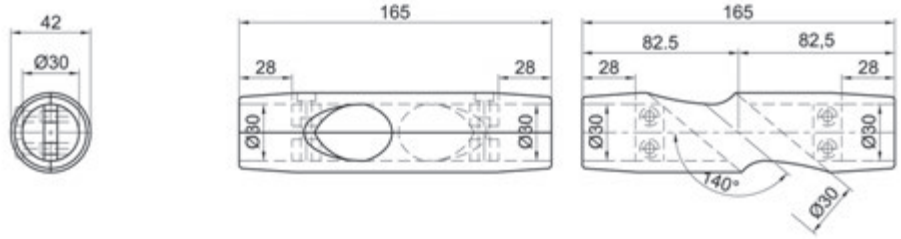

Bestell-Nr.
Order no. **RV-1924 b***

Kreuz-Gelenkverbinder, 1-schalig
Cross-joint connector, 1-shell

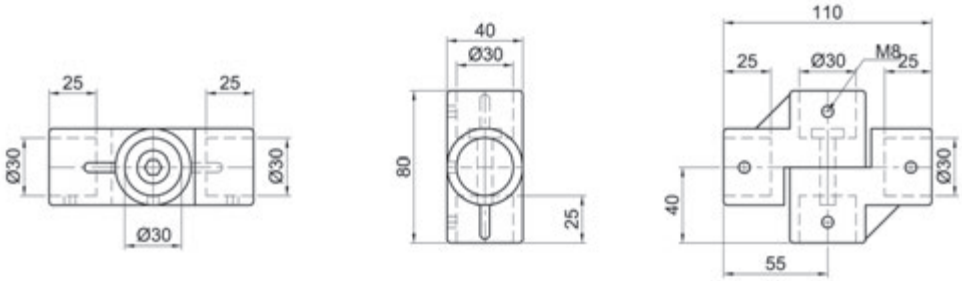

Bestell-Nr.
Order no. **1924 f***

Kreuz-Gelenkverbinder, 1-schalig, durchgehend
Cross-joint connector, 1-shell, persistant

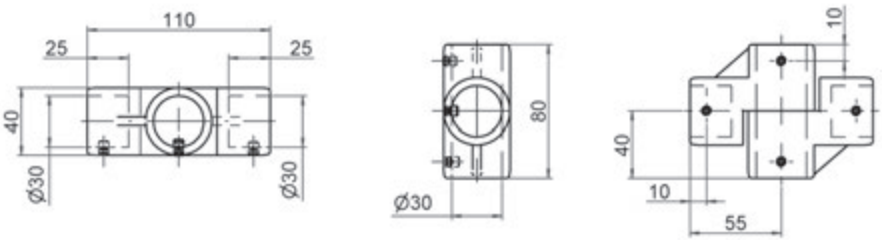

Bestell-Nr.
Order no. **RV-1687***

Kreuz-Gelenkverbinder, 2-schalig
Cross-joint connector, 2-shell

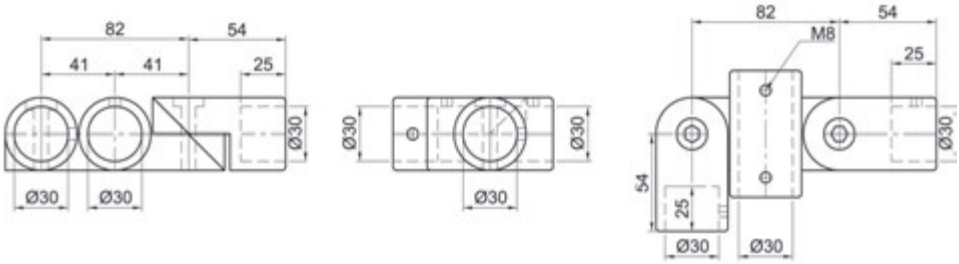

Ø 30 mm

Kreuz-Verbinder 6-fach, 1-schalig
Cross-Connector 6 end, 1-shell

Bestell-Nr.
Order no. **RV-1716 b**

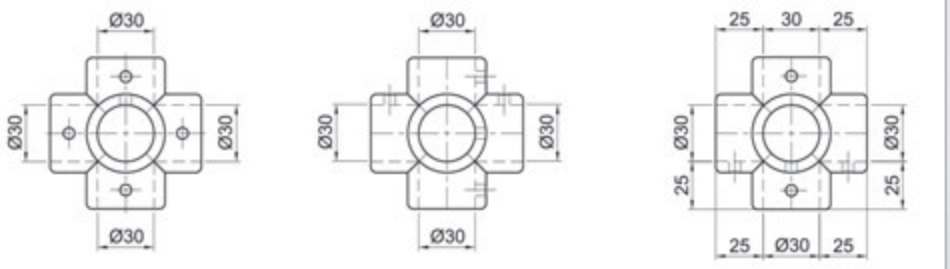

Kreuz-Verbinder 5-fach, 1-schalig
Cross-Connector 5 end, 1-shell

Bestell-Nr.
Order no. **RV-1716 a***

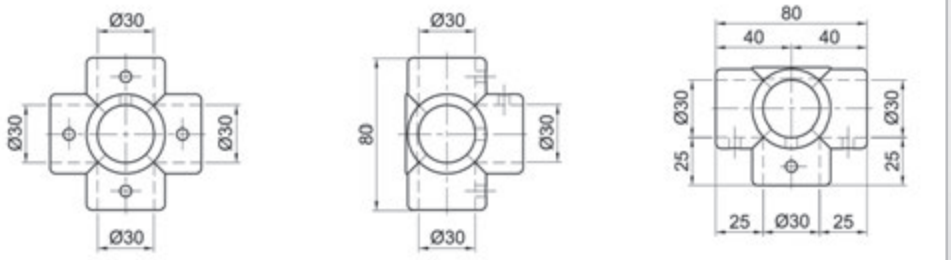

Winkel-Verbinder 90°, 2-schalig
Angle-Connector 90°, 2-shell

Bestell-Nr.
Order no. **RV-1888***

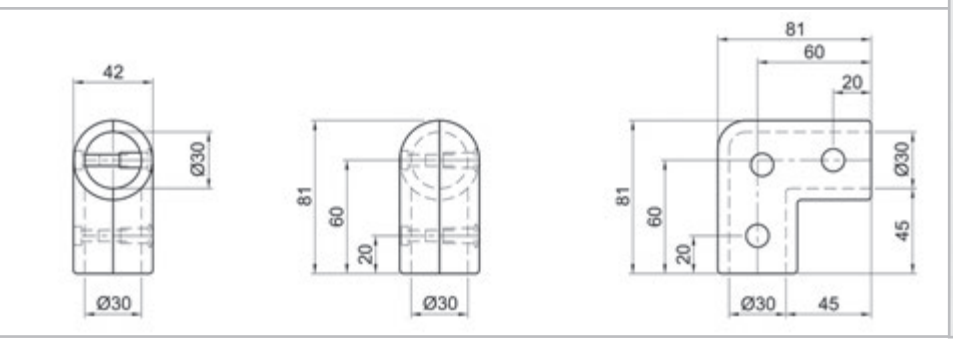

Winkel-Verbinder 90°, 2-schalig
Angle-Connector 90°, 2-shell

Bestell-Nr.
Order no. **RV-1711***

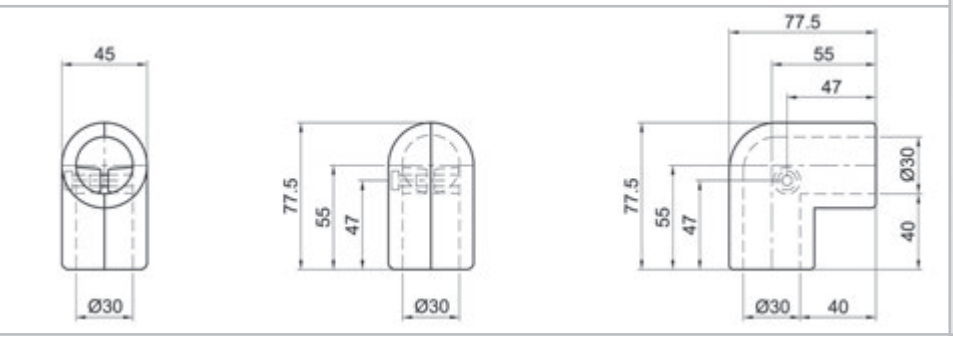

*** mit Oberflächen-Bestell-Code ergänzen (siehe Seite 314, 315)**
to add surface-order-code (see page 314, 315)

Ø 30 mm

Bestell-Nr.
Order no. **RV-1865***

Winkel-Verbinder 50°/130°, 2-schalig
Angle-Connector 50°/130°, 2-shell

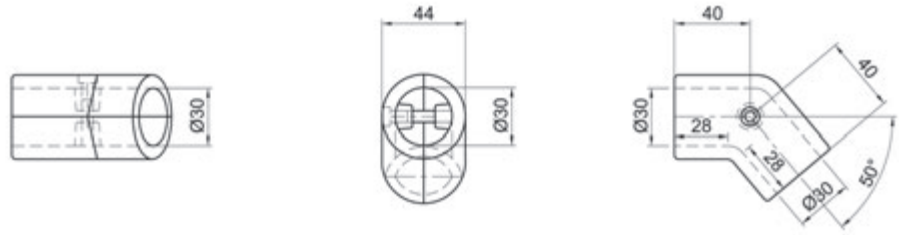

Bestell-Nr.
Order no. **RV-1867***

Winkel-Verbinder 40°/140°, 2-schalig
Angle-Connector 40°/140°, 2-shell

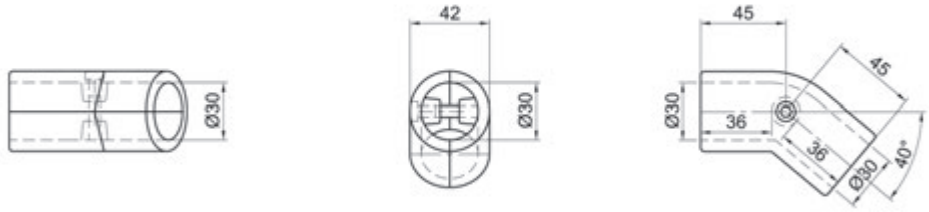

Bestell-Nr.
Order no. **RV-2370***

Winkel-Verbinder 45°/135°, 2-schalig
Angle-Connector 45°/135°, 2-shell

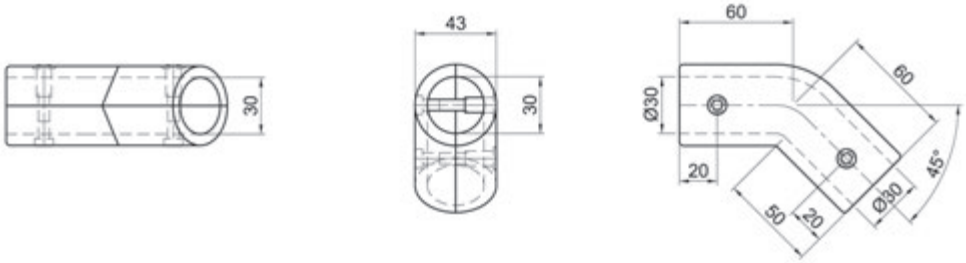

Bestell-Nr.
Order no. **RV-2380***

Winkel-Verbinder 30°/150°, 2-schalig
Angle-Connector 30°/150°, 2-shell

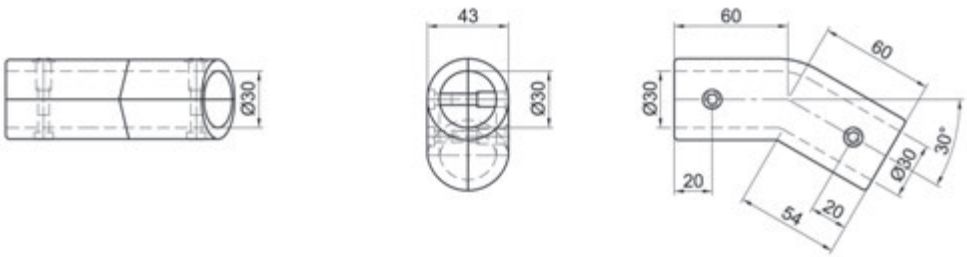

Alle Maße in mm / All dimensions in mm

Ø 30 mm

Winkel-Gelenkverbinder, 1-schalig
Angle-joint connector, 1-shell

Bestell-Nr. / Order no. **RV-1924 a***

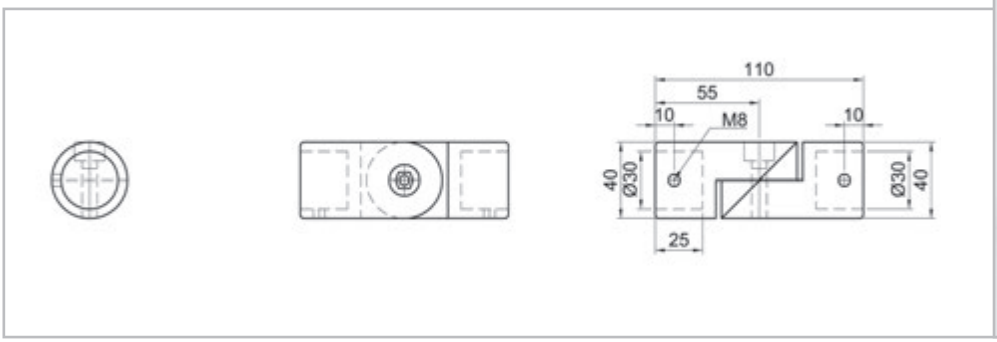

Eck-Verbinder 90°, offen, 2-schalig
Corner Connector 90°, open, 2-shell

Bestell-Nr. / Order no. **RV-1685 a***

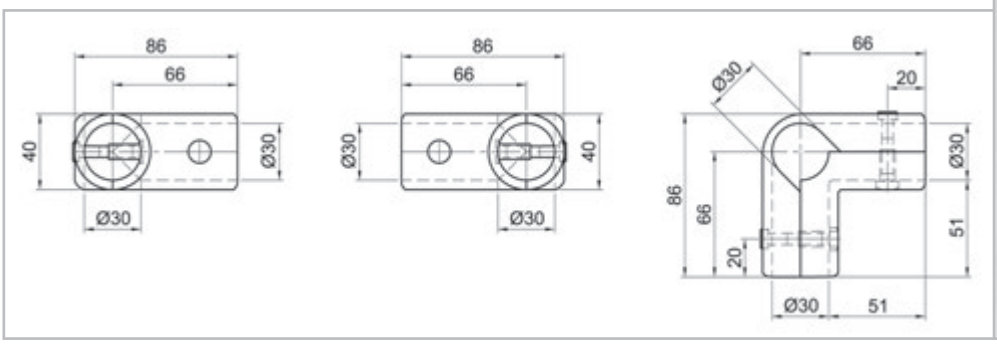

Eck-Verbinder 90°, Kopfstück, 2-schalig
Corner Connector 90°, headpiece, 2-shell

Bestell-Nr. / Order no. **RV-1685 c***

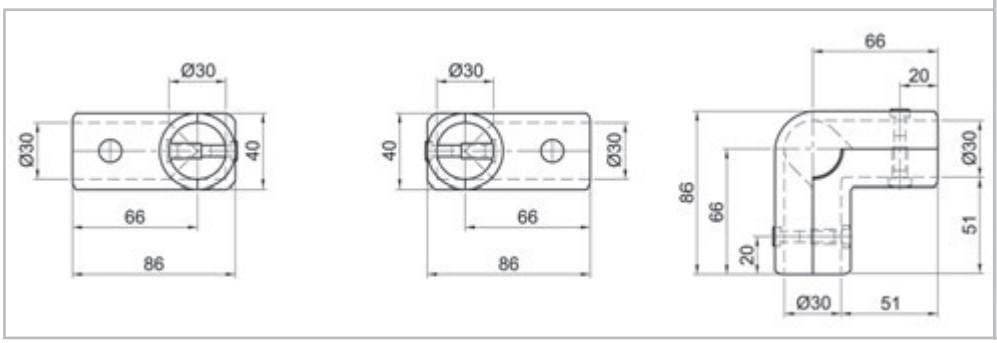

Bodenlager, 1-schalig
Ground bearing, 1-shell

Bestell-Nr. / Order no. **RV-1710 c***

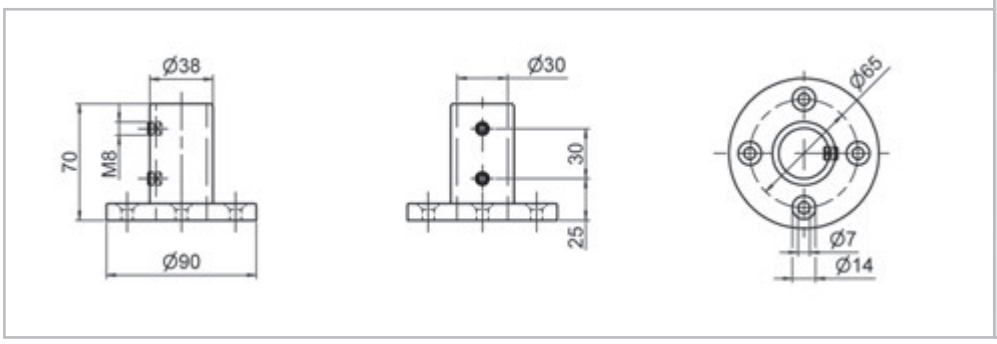

*** mit Oberflächen-Bestell-Code ergänzen (siehe Seite 314, 315)**
to add surface-order-code (see page 314, 315)

Ø 30 mm

Bestell-Nr.
Order no. **RV-1710***

Bodenlager, 1-schalig
Ground bearing, 1-shell

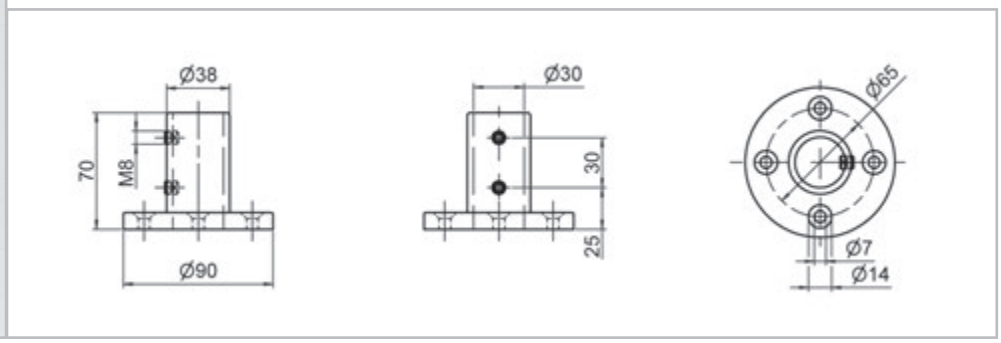

Bestell-Nr.
Order no. **RV-1709 a***

Bodenlager, 1-schalig
Ground bearing, 1-shell

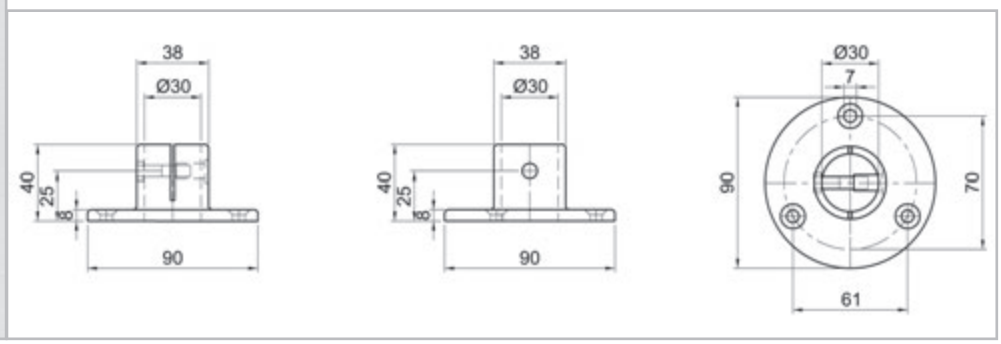

Bestell-Nr.
Order no. **RV-1691***

Bodenlager, 2-schalig
Ground bearing, 2-shell

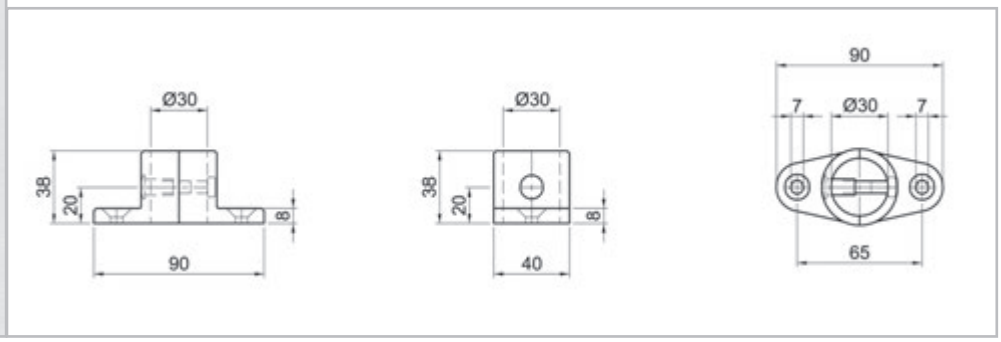

Bestell-Nr.
Order no. **RV-1715***

Bodenlager variabel, 1-schalig
Ground bearing variable, 1-shell

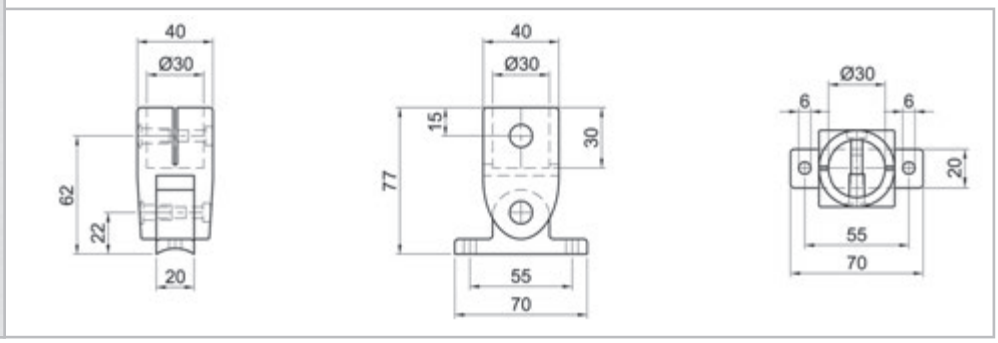

Ø 30 mm

Wandlager, 1-schalig
Wall bearing, 1-shell

Bestell-Nr.
Order no. **RV-1864***

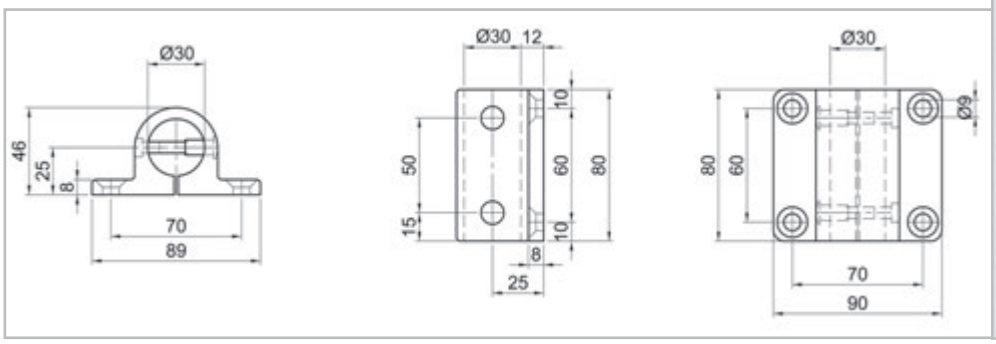

Wandlager, 1-schalig
Wall bearing, 1-shell

Bestell-Nr.
Order no. **RV-2360***

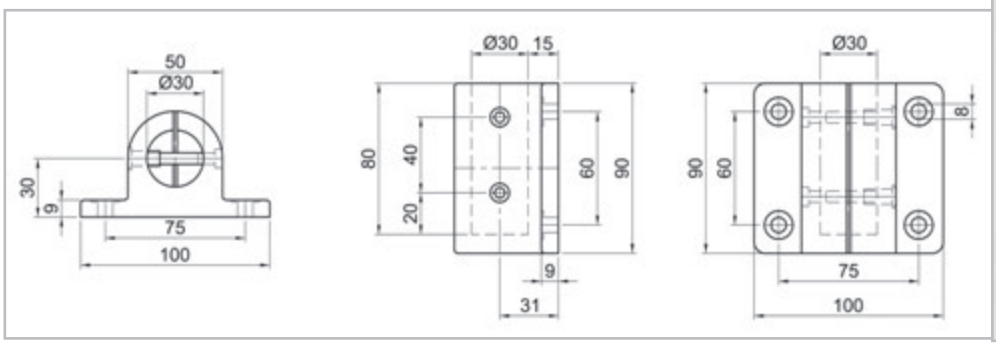

Wandlager, 1-schalig
Wall bearing, 1 shell

Bestell-Nr.
Order no. **RV-1714***

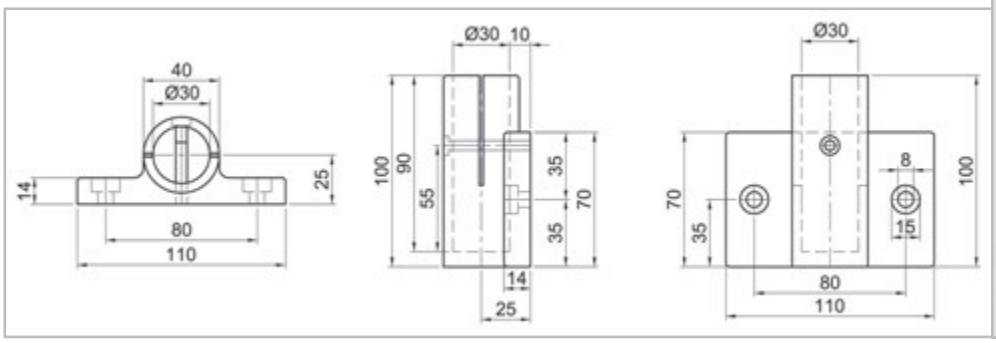

Wandlager, 1-schalig
Wall bearing, 1-shell

Bestell-Nr.
Order no. **RV-2365***

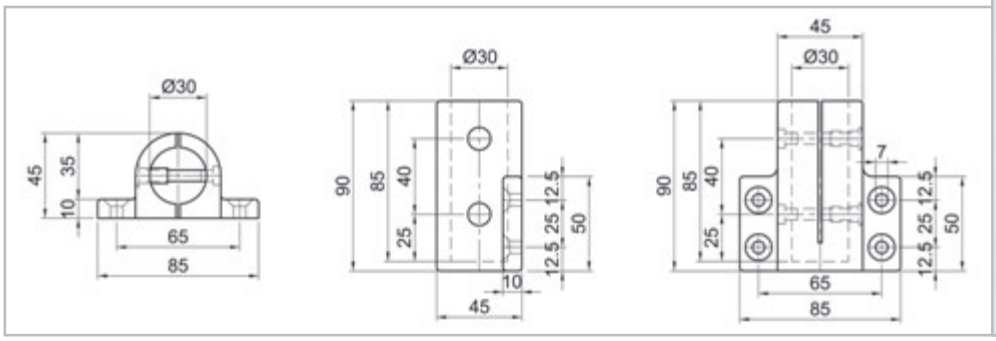

* mit Oberflächen-Bestell-Code ergänzen (siehe Seite 314, 315)
to add surface-order-code (see page 314, 315)

Ø 30 mm

Bestell-Nr.
Order no. **RV-1713***

Wandlager-Eckbefestigung, 1-schalig
Wall bearing-corner fastening, 1-shell

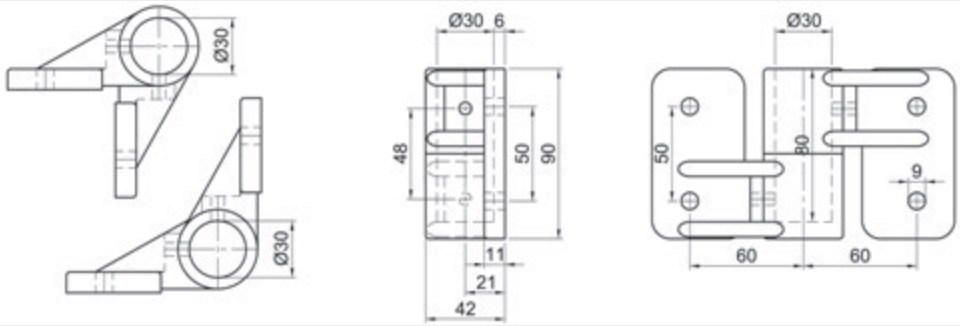

Bestell-Nr.
Order no. **RV-1679***

Boden-Wandlager, 1-schalig
Ground- wall bearing, 1-shell

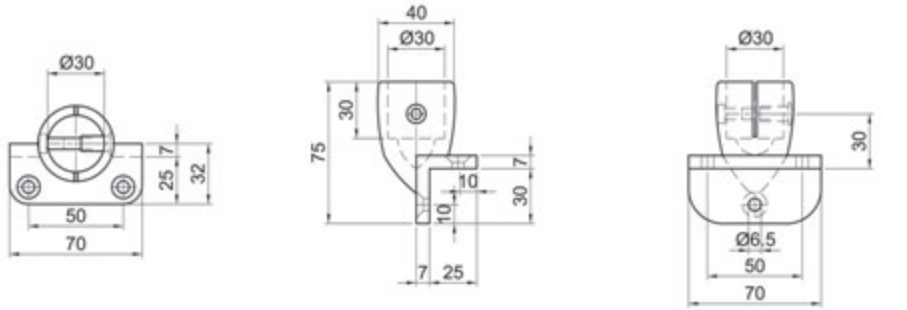

Bestell-Nr.
Order no. **RV-1868***

Wandlager, 1-schalig
Wall bearing, 1-shell

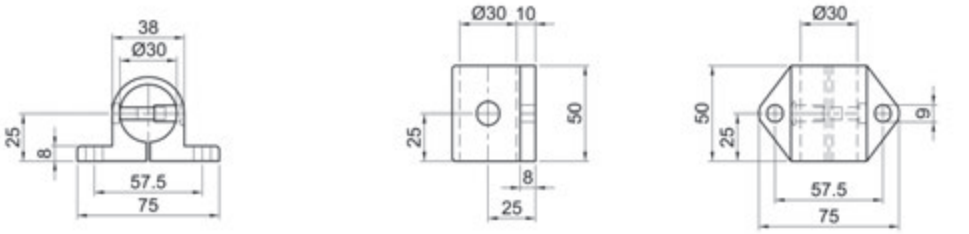

Bestell-Nr.
Order no. **RV-2350***

Wandlager, 1-schalig
Wall bearing, 1-shell

Ø 30 mm

Endstütze, 1-schalig
End prop, 1-shell

Bestell-Nr. / Order no. **RV-2400***

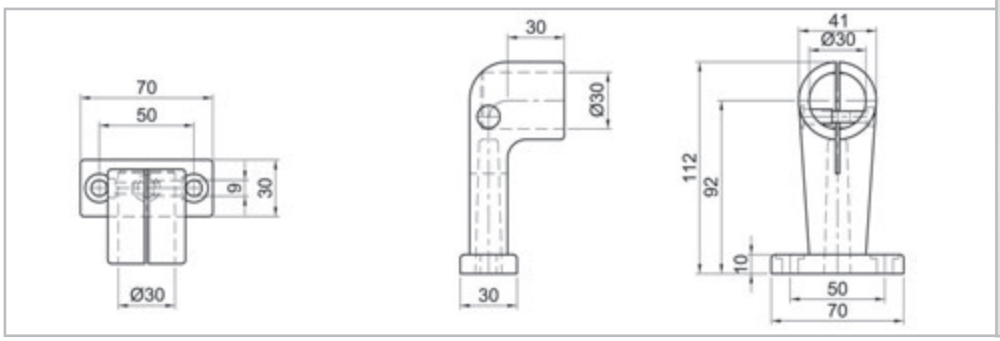

Endstütze, 1-schalig
End prop, 1-shell

Bestell-Nr. / Order no. **RV-2390***

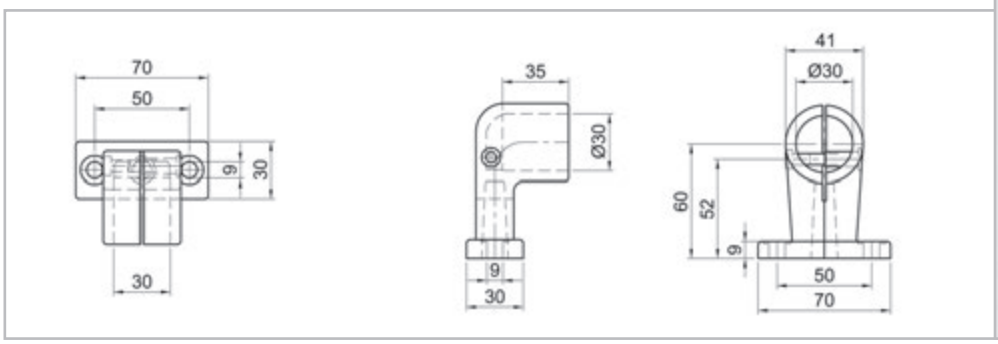

Endstütze, 1-schalig
End prop, 1-shell

Bestell-Nr. / Order no. **RV-1693***

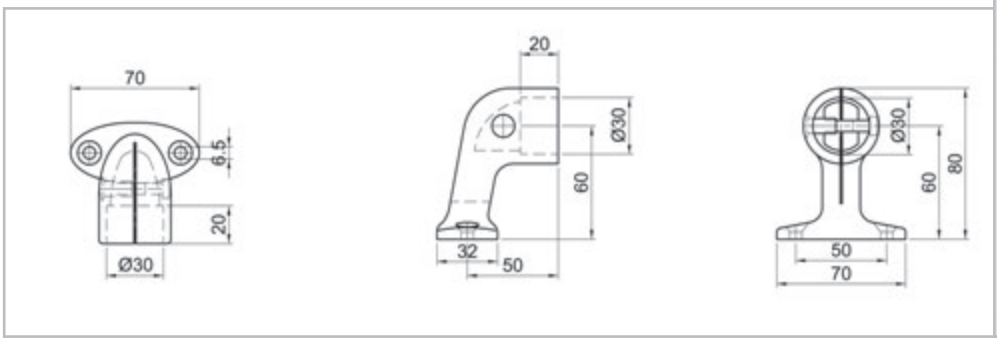

Endstütze schwenkbar, 1-schalig
End prop turnable, 1-shell

Bestell-Nr. / Order no. **RV-1694***

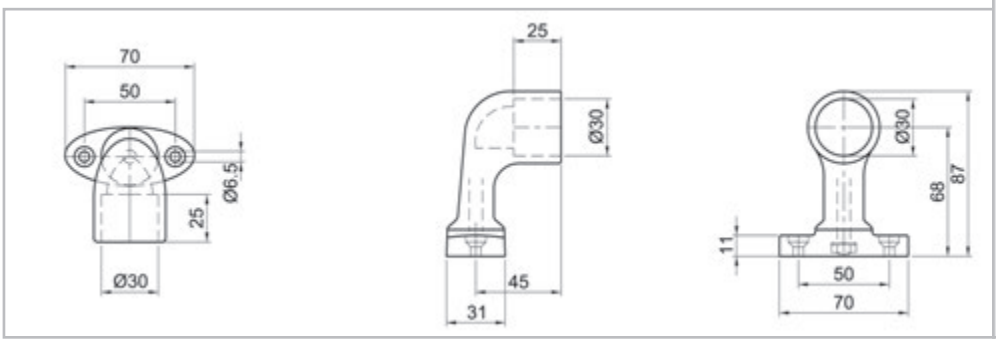

*** mit Oberflächen-Bestell-Code ergänzen (siehe Seite 314, 315)**
to add surface-order-code (see page 314, 315)

Ø 30 mm

Bestell-Nr.
Order no. **RV-1695***

Mittelstütze, 1-schalig
Centre prop, 1-shell

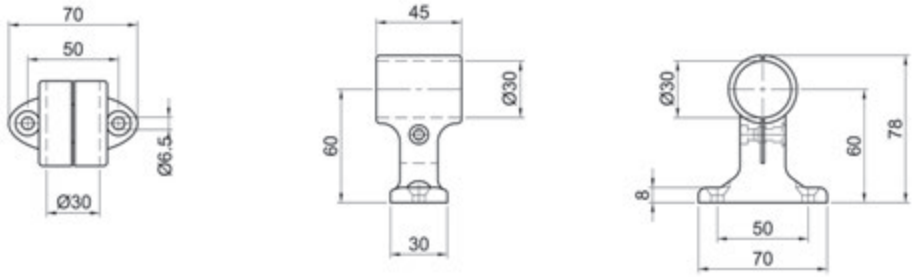

Bestell-Nr.
Order no. **RV-1684***

Mittelstütze, 1-schalig
Centre prop, 1-shell

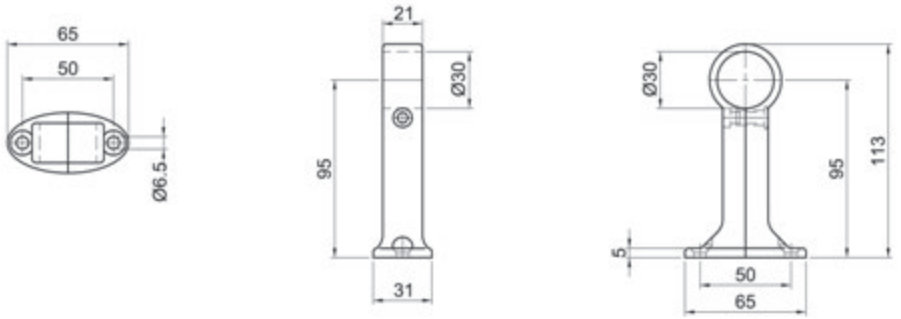

Bestell-Nr.
Order no. **RV-1681 a***

Glashalter, 2-schalig
Glass holder, 2-shell

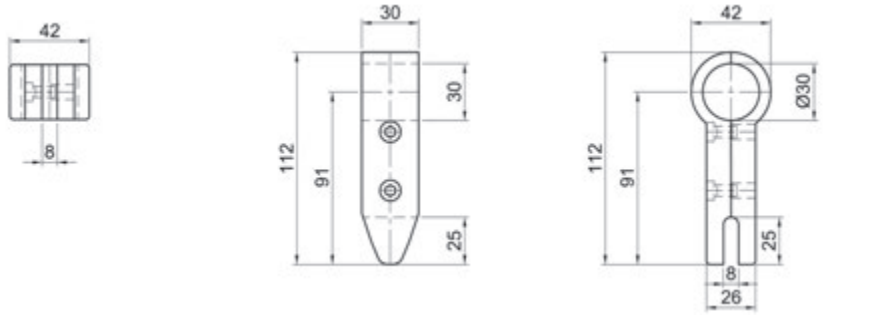

Bestell-Nr.
Order no. **RV-1692***

Glashalter, 2-schalig
Glass holder, 2-shell

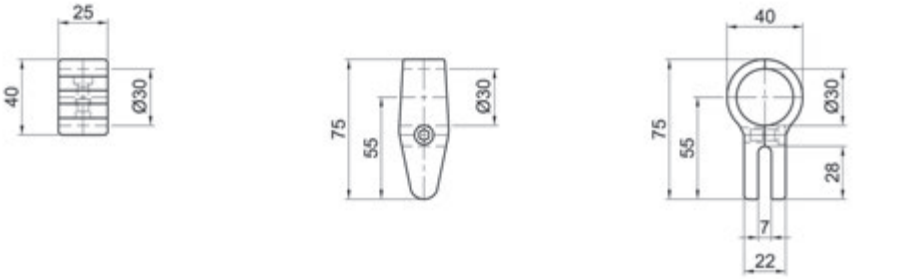

Alle Maße in mm / All dimensions in mm

Ø 30 mm

Doppel-Glashalter, 2-schalig
Double-glass holder, 2-shell

Bestell-Nr.
Order no. **RV-1696***

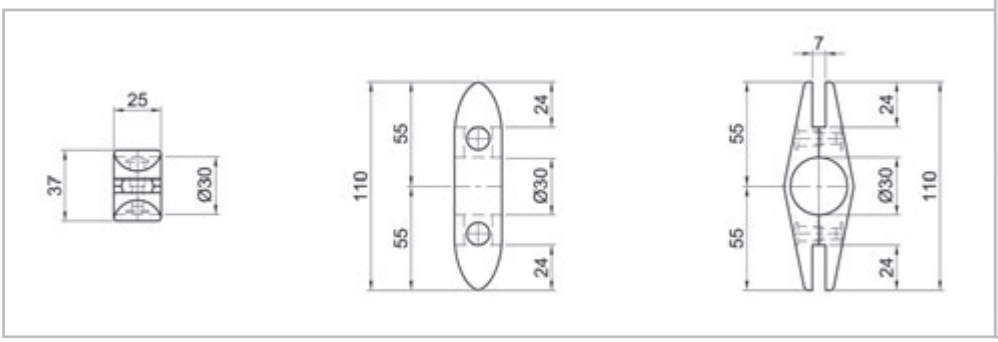

Doppelschelle, 2-schalig
Double clamp, 2-shell

Bestell-Nr.
Order no. **RV-1681 c***

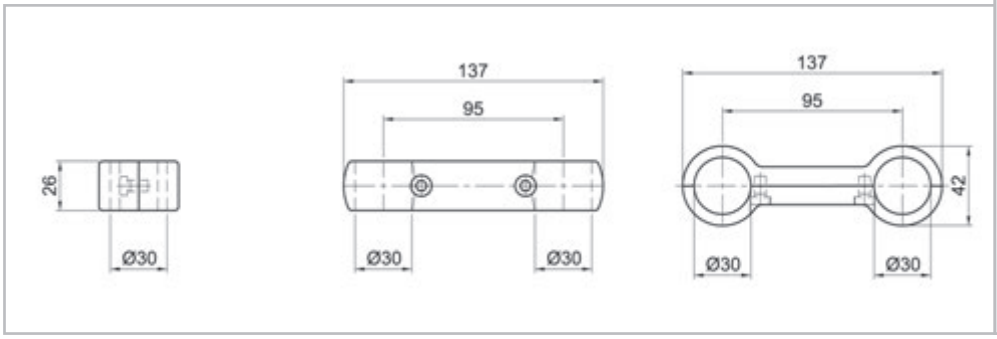

Rohr-Verbindungsstück, 1-schalig
Tube connector piece, 1-shell

Bestell-Nr.
Order no. **RV-1680***

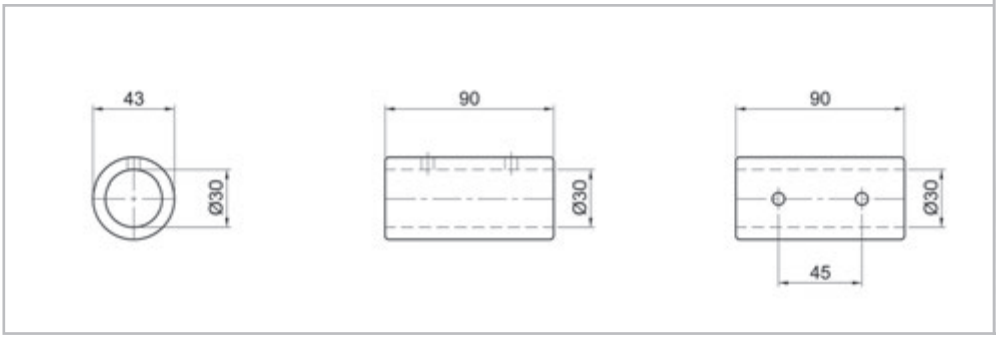

Anschlussstück, offen, 1-schalig
Connection piece, offen, 1-shell

Bestell-Nr.
Order no. **RV-2410***

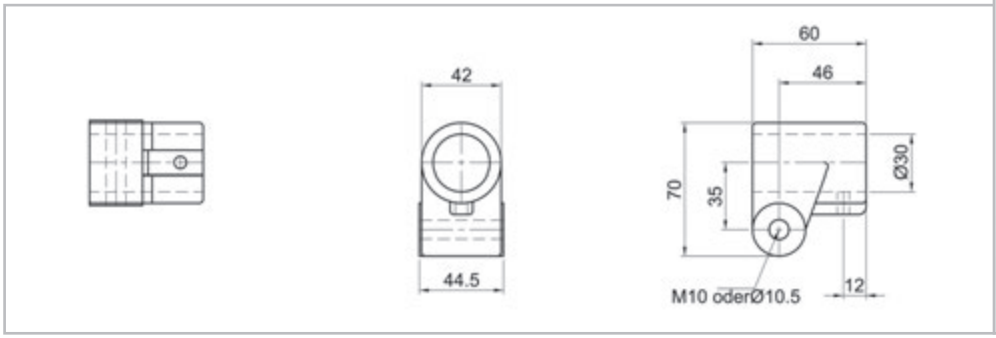

*** mit Oberflächen-Bestell-Code ergänzen (siehe Seite 314, 315)**
to add surface-order-code (see page 314, 315)

Ø 30 mm

Bestell-Nr.
Order no. **RV-2411***

Anschlussstück geschlossen, 1-schalig
Connection piece, closed, 1-shell

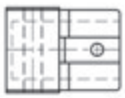

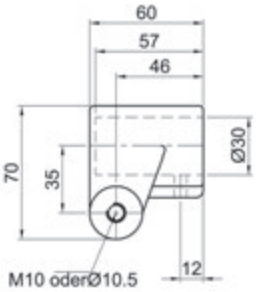

Bestell-Nr.
Order no. **RV-2411 a + RV-2411***

Bestell-Nr.
Order no. **RV-2410 + RV-2411***

Bestell-Nr.
Order no. **RV-2410 a + RV-2410***

Bestell-Nr.
Order no. **RV-30/2230***

Pendellager 30 x 30, wahlweise 90° oder 180°
Swivel bearing 30 x 30 option of 90° or 180°

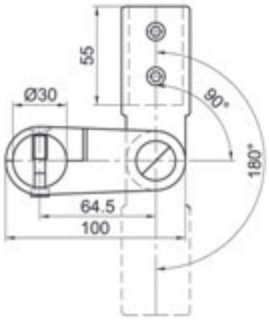

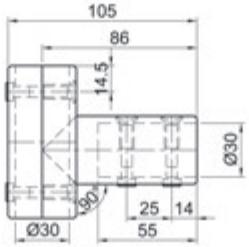

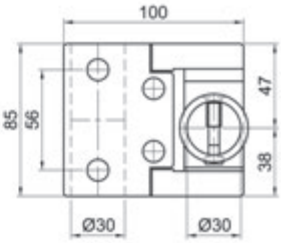

* mit Oberflächen-Bestell-Code ergänzen (siehe Seite 314, 315)
to add surface-order-code (see page 314, 315)

Alle Maße in mm / All dimensions in mm

Ø
35
mm

Schema für Geländerbau
Scheme of railing-system
ø 35 mm

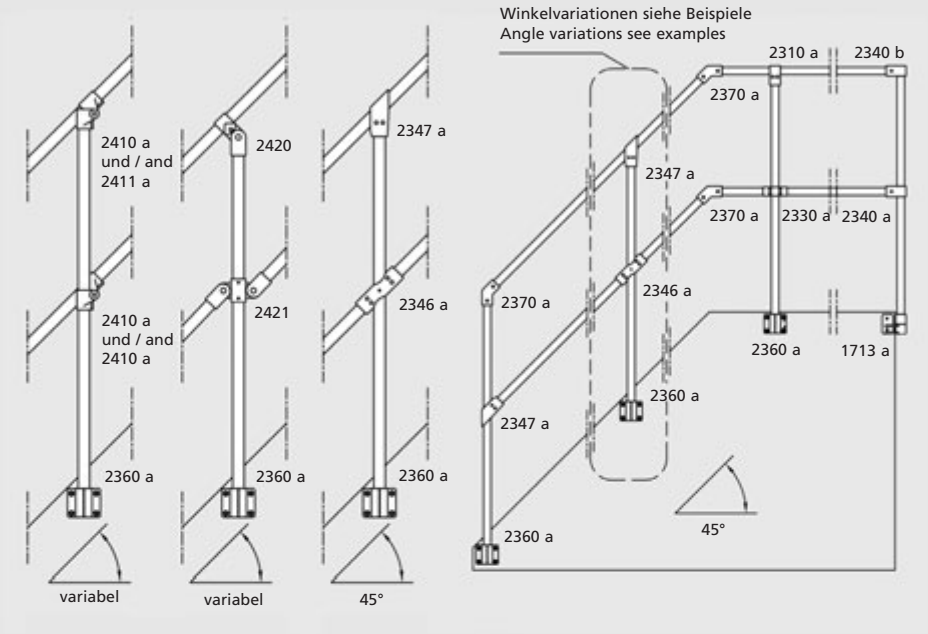

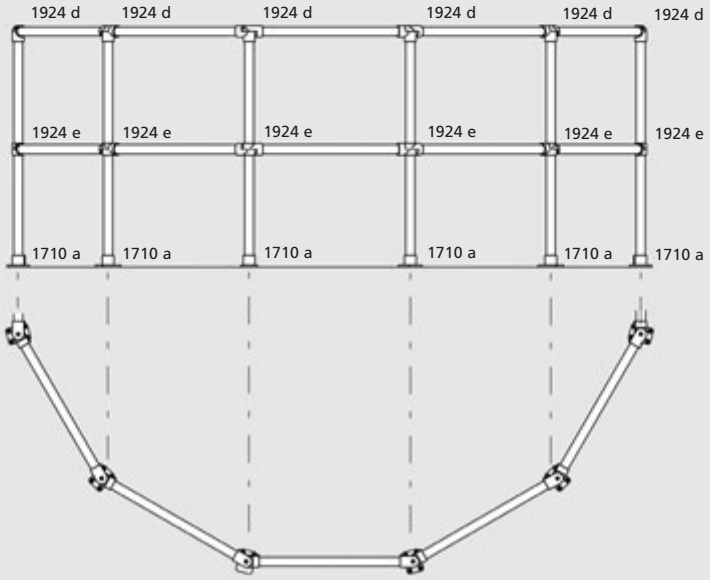

Rohre und Rohrstopfen siehe Seite 388–389
Tubes and tubular endcaps see page 388–389

ø 35 mm
Übersicht / Overview

Seite / page 336 + 337

2310 a

1924 d

2320 a

2420

1889 a

2330 a

2347 a

1924 e

Seite / page 338 + 339

2346 a

1711 a

2421

2370 a

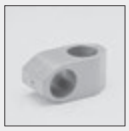
2086 b

2380 a

1888 a

1924 c

Seite / page 340 + 341

2340 a

1710 a

2340 b

1710 b

2345 a

1709 b

2460 a

2450 a

Seite / page 342 + 343

2360 a

2390 a

1864 a

2400 a

2350 a

2391 a

1713 a

2401 a

Seite / page 344 + 345

1692 a

2410 a

2411 a + 2411 a

1681

2411 a

2410 a + 2411 a

1681 d

2230

2410 a + 2410 a

2305

Bestell-Nr.

Artikel-Nr.	Oberflächenausführung	
2310a -	**0 0**	Roh
-	**1.0**	Trommel-poliert
-	**1.1**	Hochglanz-poliert
-	**2.0**	Gleitgeschliffen, mattiert und techn. eloxiert
-	**2.1**	Poliert und eloxiert
-	**3-RAL...**	Pulverbeschichtet

siehe auch Seite 314–315

Order no.

Artikel-Nr.	Surface version	
2310a -	**0 0**	Raw
-	**1.0**	Barrel polished
-	**1.1**	High-gloss polished
-	**2.0**	Vibratory ground, dull finished and technically anodized
-	**2.1**	Polished and anodized
-	**3-RAL...**	Powder-coated

see also page 314–315

Ø 35 mm

Bestell-Nr.
Order no. **RV-2310 a***

T-Verbinder, 2-schalig
T-Connector, 2-shell

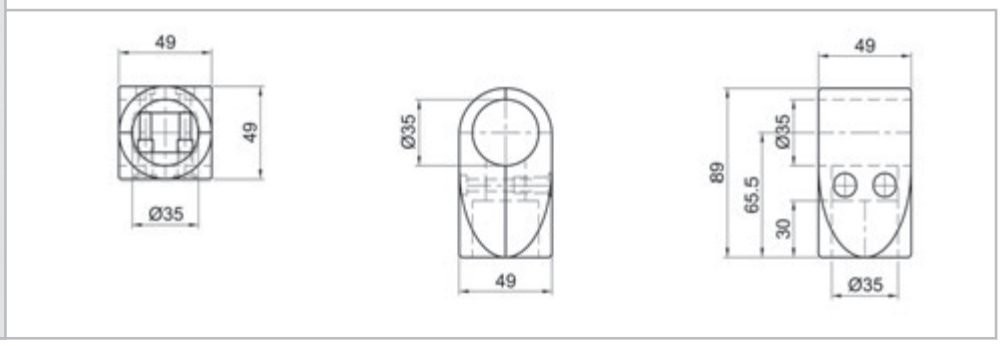

Bestell-Nr.
Order no. **RV-2320 a***

T-Verbinder, 2-schalig
T-Connector, 2-shell

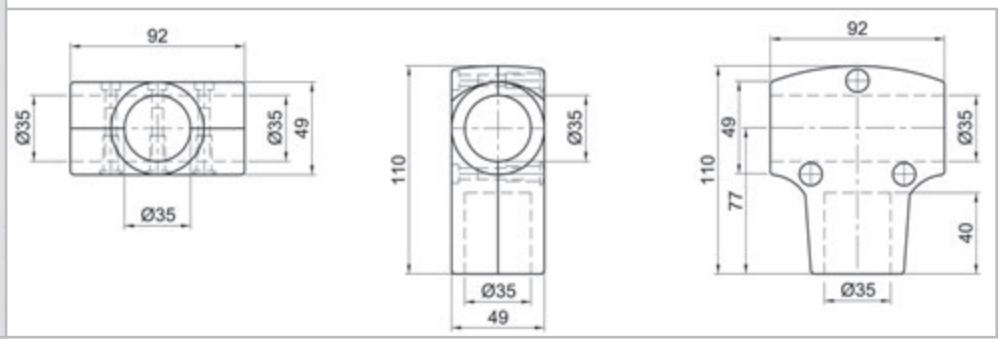

Bestell-Nr.
Order no. **RV-1889 a***

T-Verbinder, 2-schalig
T-Connector, 2-shell

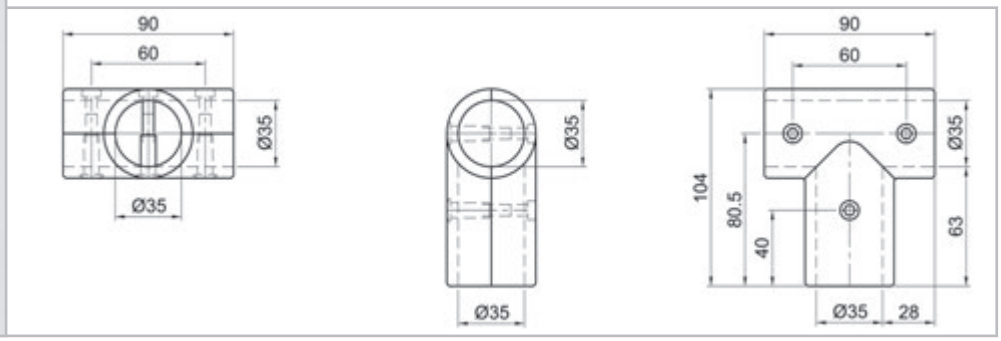

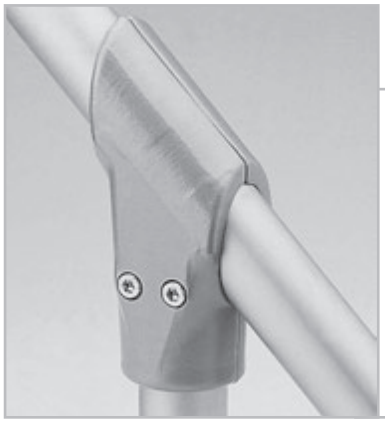

Bestell-Nr.
Order no. **RV-2347 a***

T-Verbinder 45°/135°, 2-schalig
T-Connector 45°/135°, 2-shell

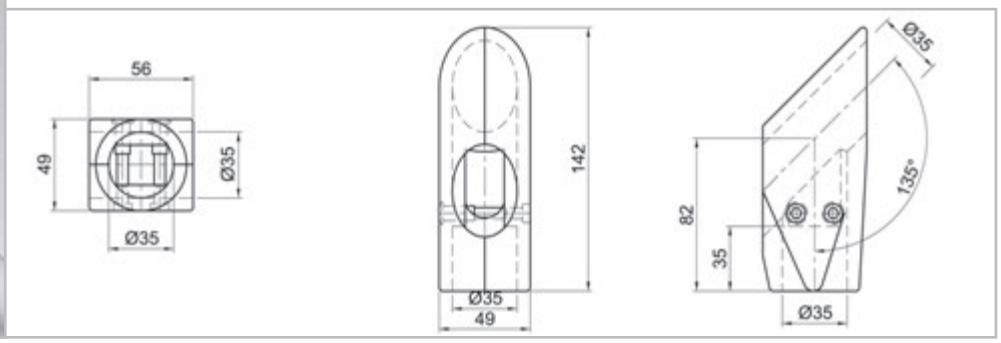

Alle Maße in mm / All dimensions in mm

T-Gelenkverbinder, 1-schalig
T-joint connector, 1-shell

Bestell-Nr.
Order no. **RV-1924 d***

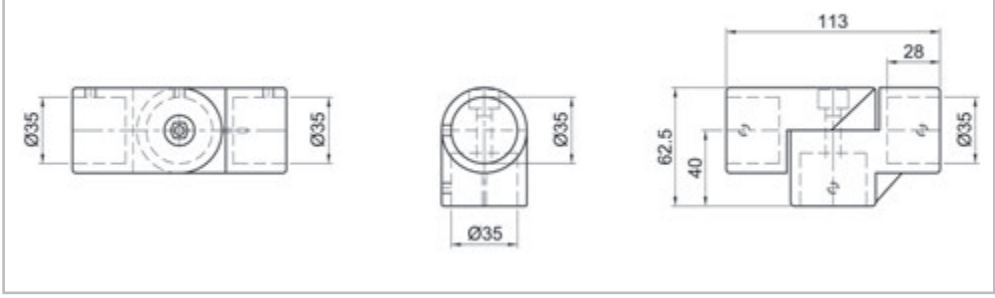

Ø
35
mm

T-Gelenkverbinder, 2-schalig
T-joint connector, 2-shell

Bestell-Nr.
Order no. **RV-2420***

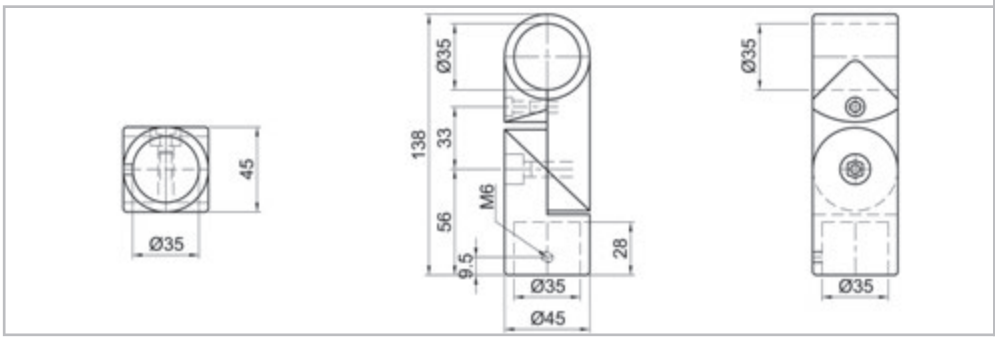

Kreuz-Verbinder, 2-schalig
Cross-connector, 2-shell

Bestell-Nr.
Order no. **RV-2330 a***

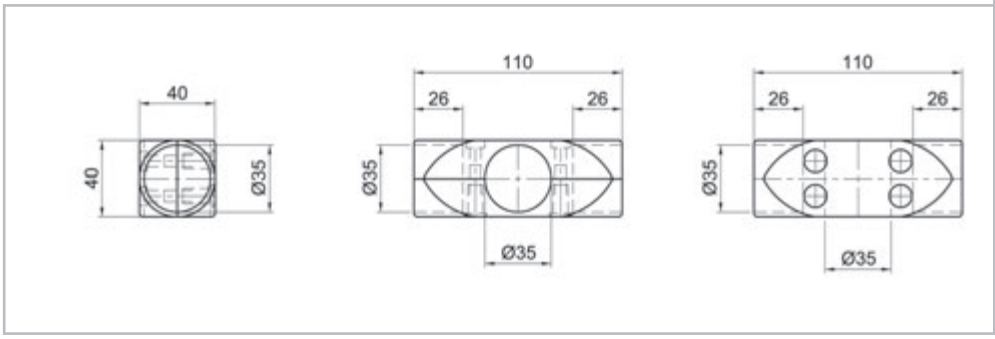

Kreuz-Gelenkverbinder, 1-schalig
Cross-joint connector, 1-shell

Bestell-Nr.
Order no. **RV-1924 e***

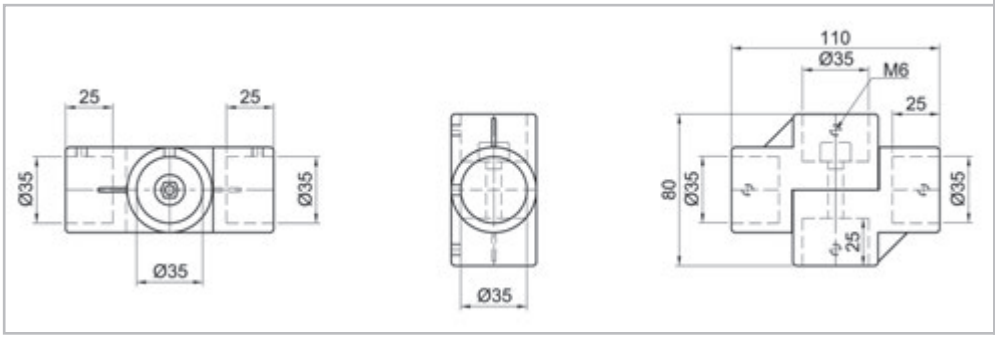

*** mit Oberflächen-Bestell-Code ergänzen (siehe Seite 314, 315)**
to add surface-order-code (see page 314, 315)

Ø 35 mm

Bestell-Nr.
Order no. **RV-2346 a***

Kreuz-Verbinder 45°/135°, 2-schalig
Cross-connector 45°/135°, 2-shell

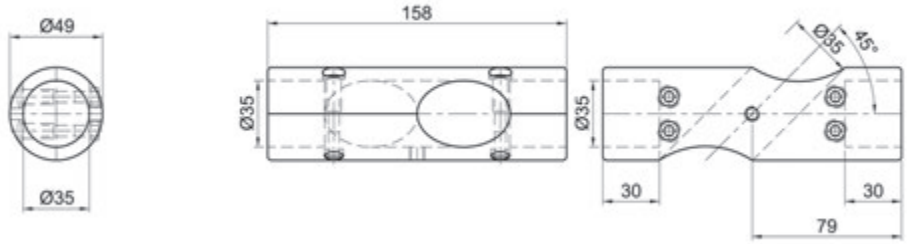

Bestell-Nr.
Order no. **RV-2421***

Kreuz-Gelenkverbinder, 2-schalig
Cross-joint connector, 2-shell

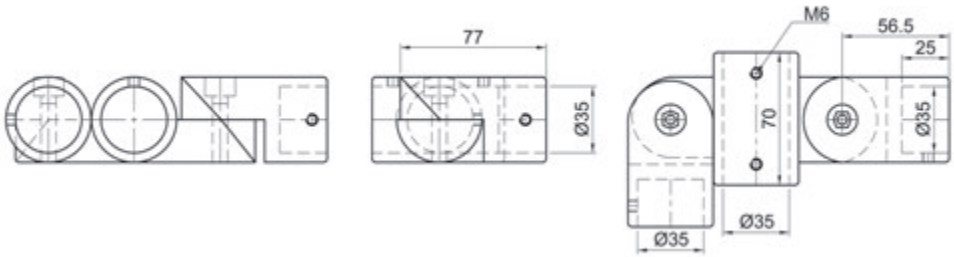

Bestell-Nr.
Order no. **RV-2086 b***

Kreuz-Verbinder, 1-schalig
Cross-connector, 1-shell

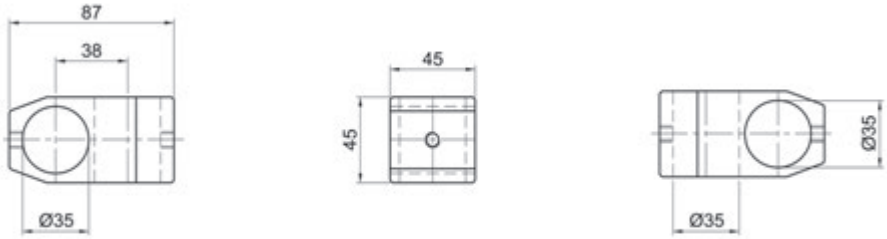

Bestell-Nr.
Order no. **RV-1888 a***

Winkel-Verbinder 90°, 2-schalig
Angle-connector, 2-shell

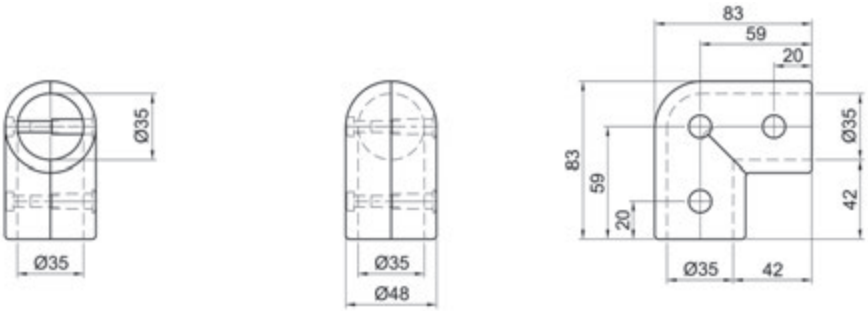

Alle Maße in mm / All dimensions in mm

Winkel-Verbinder 90°, 2-schalig
Angle-connector 90°, 2-shell

Bestell-Nr.
Order no. **RV-1711 a***

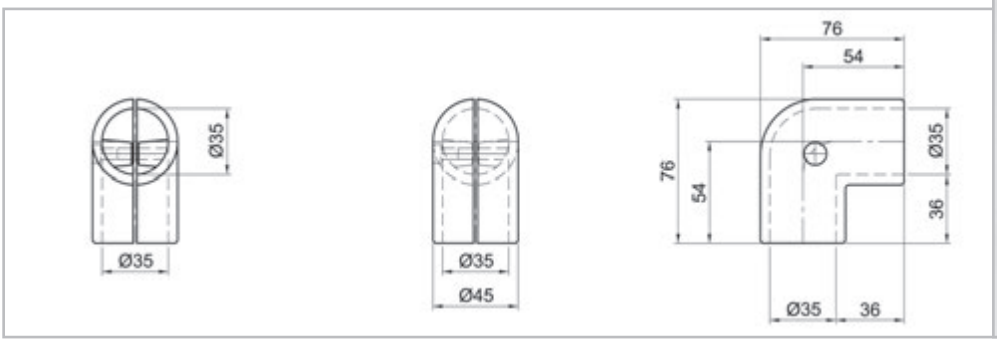

Ø
35
mm

Winkel-Verbinder 45°/135°, 2-schalig
Angle-connector 45°/135°, 2-shell

Bestell-Nr.
Order no. **RV-2370 a***

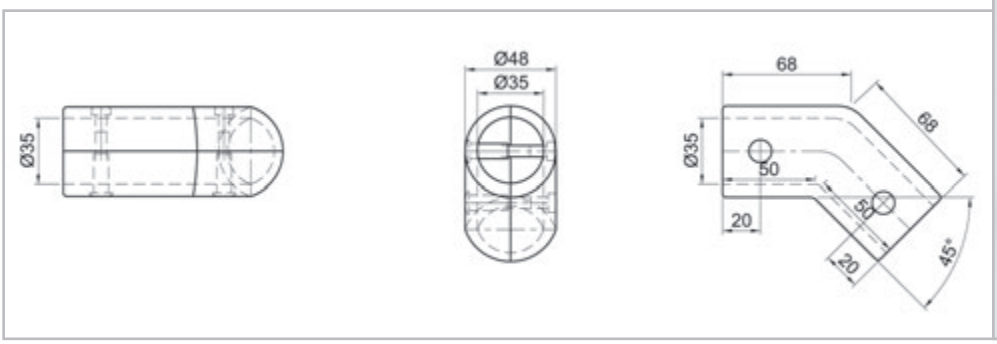

Winkel-Verbinder 30°/150°, 1-schalig
Angle-connector 30°/150°, 1-shell

Bestell-Nr.
Order no. **RV-2380 a***

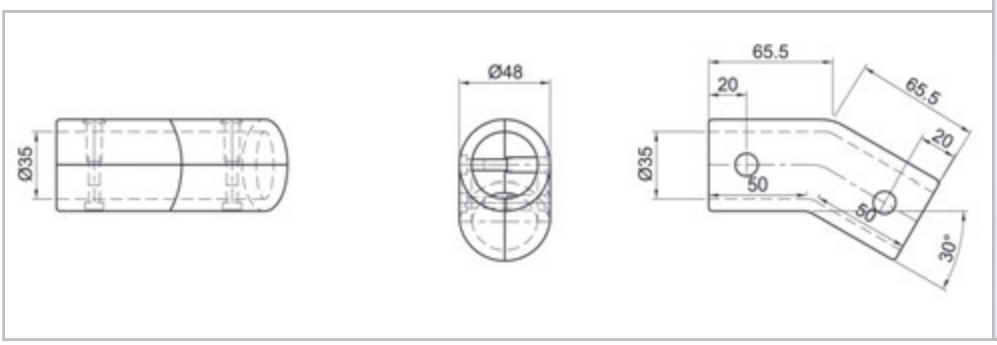

Winkel-Glenkverbinder, 1-schalig
Angle-joint connector, 1-shell

Bestell-Nr.
Order no. **RV-1924 c***

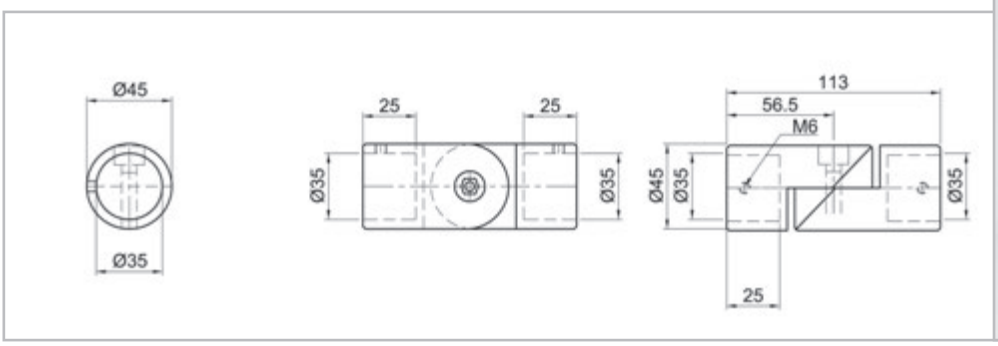

*** mit Oberflächen-Bestell-Code ergänzen (siehe Seite 314, 315)**
to add surface-order-code (see page 314, 315)

Ø 35 mm

Bestell-Nr.
Order no. **RV-2340 a***

Eck-Verbinder, offen, 2-schalig
Corner connector, open, 2-shell

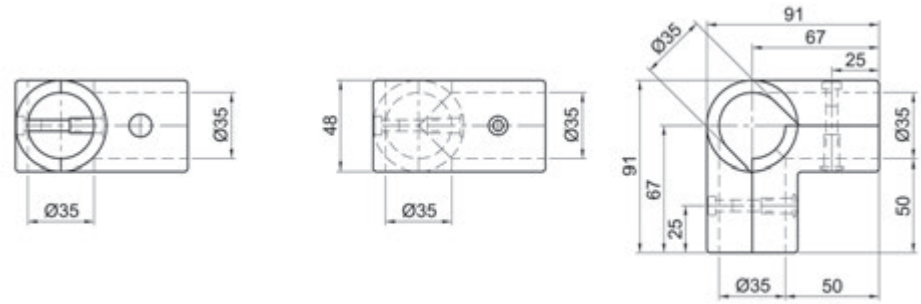

Bestell-Nr.
Order no. **RV-2340 b***

Eck-Verbinder, Kopfstück, 2-schalig
Corner connector, Headpiece, 2-shell

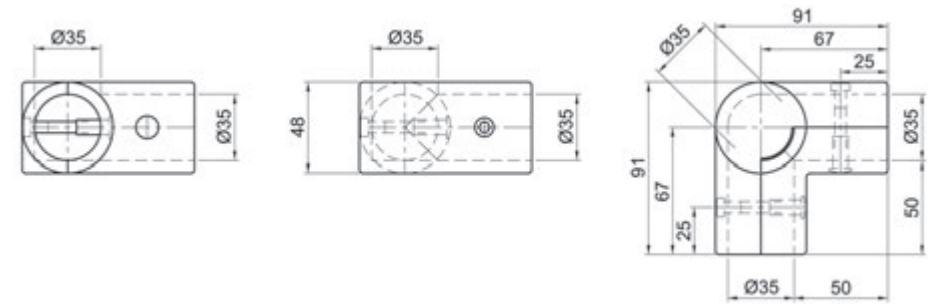

Bestell-Nr.
Order no. **RV-2345 a***

Eck-Verbinder 45°/135°, 2-schalig
Corner connector 45°/135°, 2-shell

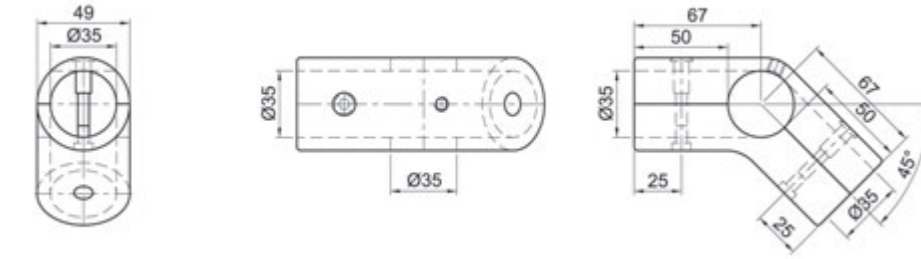

Bestell-Nr.
Order no. **RV-2460 a***

Bodenlager, 1-schalig
Ground bearing, 1-shell

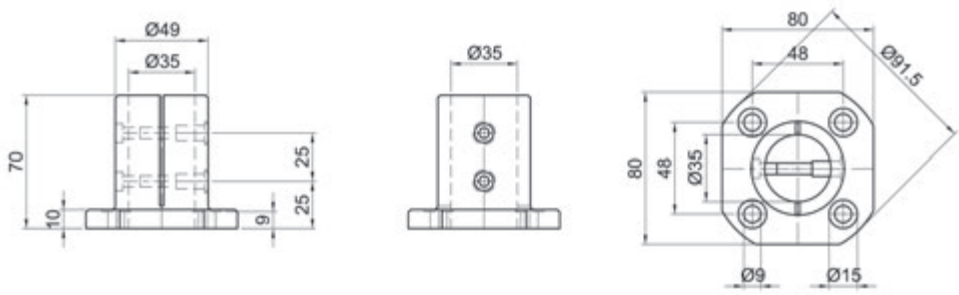

Alle Maße in mm / All dimensions in mm

Bodenlager, 1-schalig
Ground bearing, 1-shell

Bestell-Nr.
Order no. **RV-1710 a**

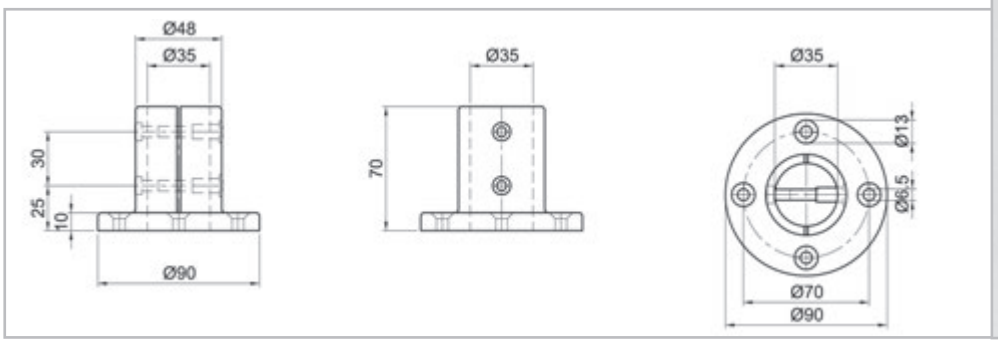

Bodenlager, 1-schalig
Ground bearing, 1-shell

Bestell-Nr.
Order no. **RV-1710 b***

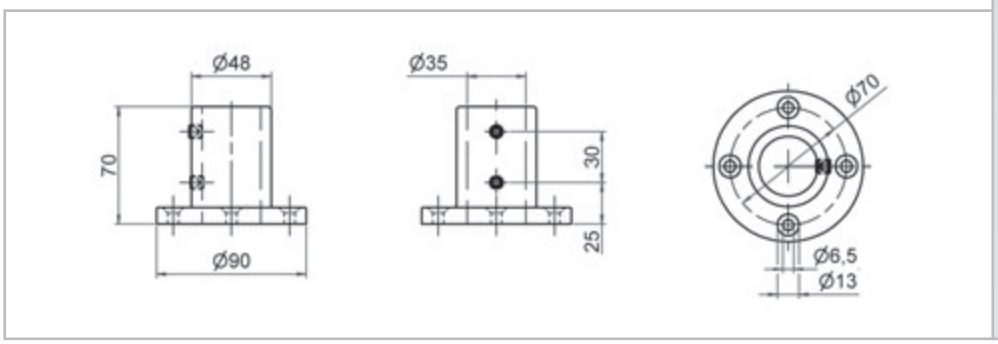

Bodenlager, 1-schalig
Ground bearing, 1-shell

Bestell-Nr.
Order no. **RV-1709 b***

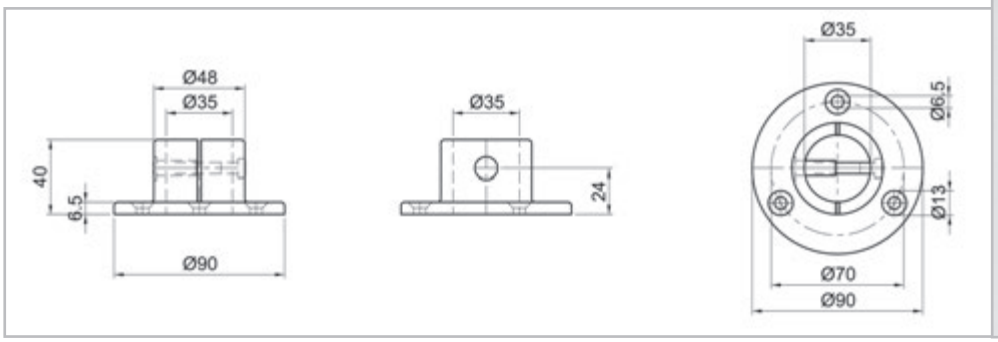

Bodenlager, 2-schalig
Ground bearing, 2-shell

Bestell-Nr.
Order no. **RV-2450 a***

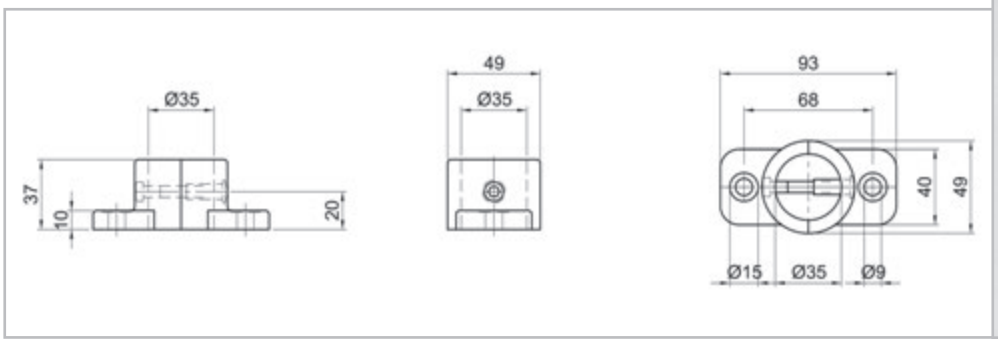

Ø
35
mm

*** mit Oberflächen-Bestell-Code ergänzen (siehe Seite 314, 315)**
to add surface-order-code (see page 314, 315)

Ø 35 mm

Bestell-Nr.
Order no. **RV-2360 a***

Wandlager, 1-schalig
Wall bearing, 1-shell

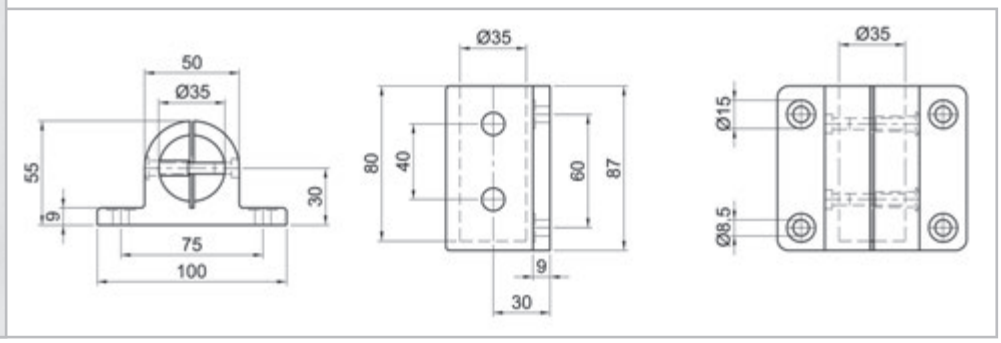

Bestell-Nr.
Order no. **RV-1864 a***

Wandlager, 1-schalig
Wall bearing, 1-shell

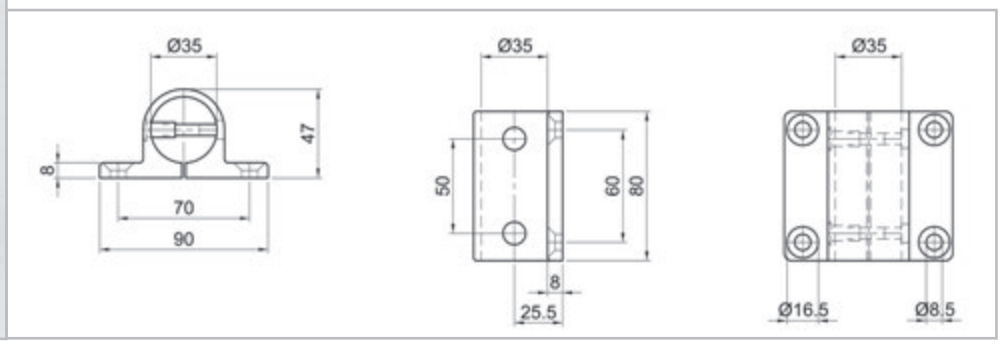

Bestell-Nr.
Order no. **RV-2350 a***

Wandlager, 1-schalig
Wall bearing, 1-shell

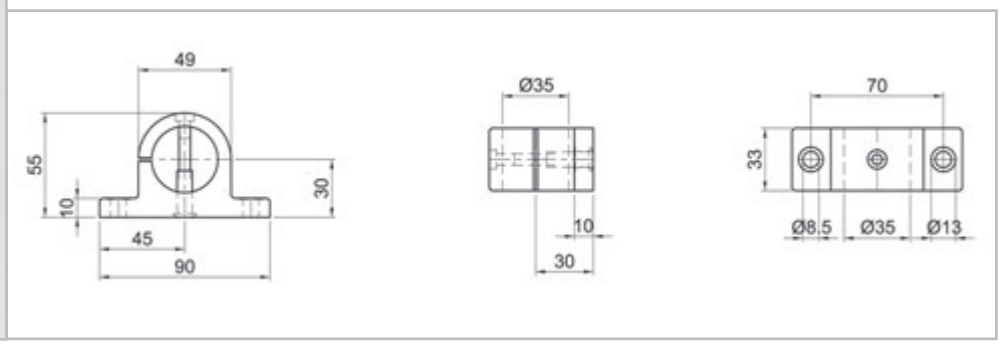

Bestell-Nr.
Order no. **RV-1713 a***

Wandlager-Eckbefestigung, 1-schalig
Wall bearing- corner fastening, 1-shell

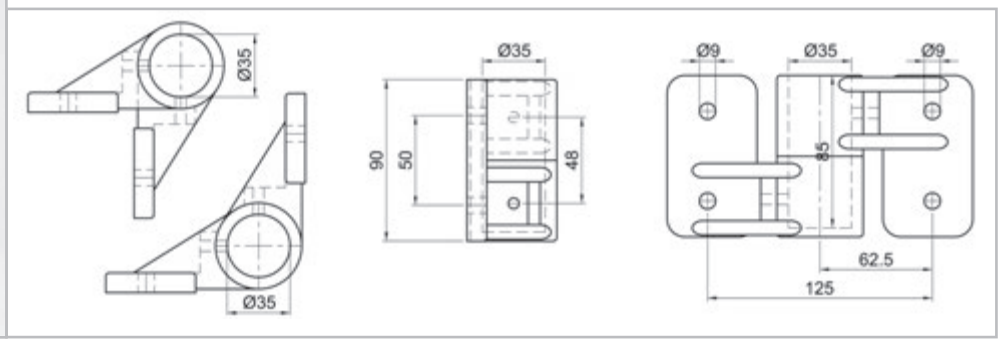

Endstütze, 1-schalig
End prop, 1-shell

Bestell-Nr.
Order no. **RV-2390 a***

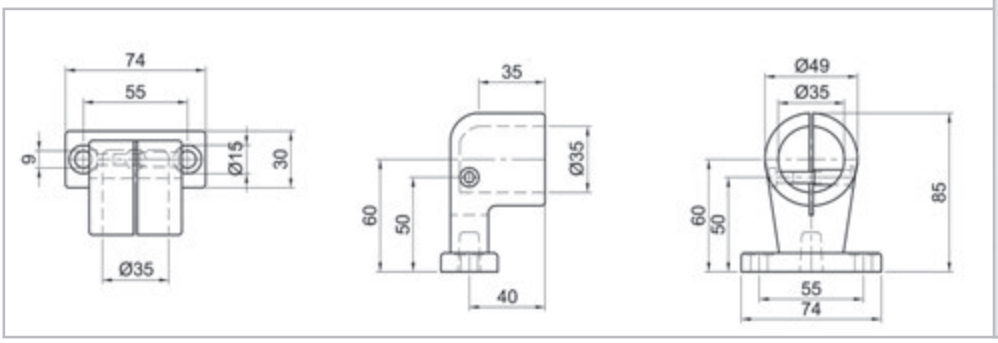

Ø
35
mm

Endstütze, 1-schalig
End prop, 1-shell

Bestell-Nr.
Order no. **RV-2400 a***

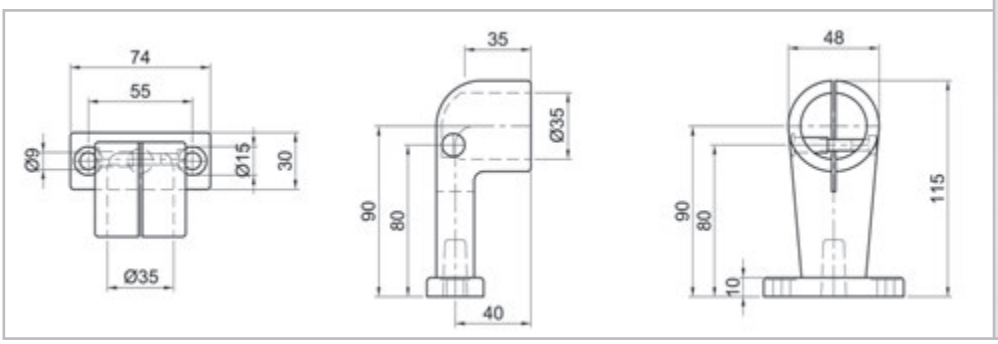

Mittelstütze, 1-schalig
Centre prop, 1-shell

Bestell-Nr.
Order no. **RV-2391 a***

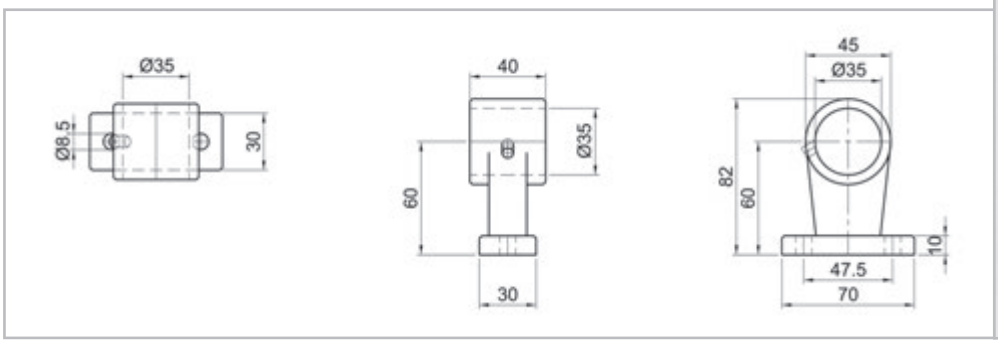

Mittelstütze, 1-schalig
Centre prop, 1-shell

Bestell-Nr.
Order no. **RV-2401 a***

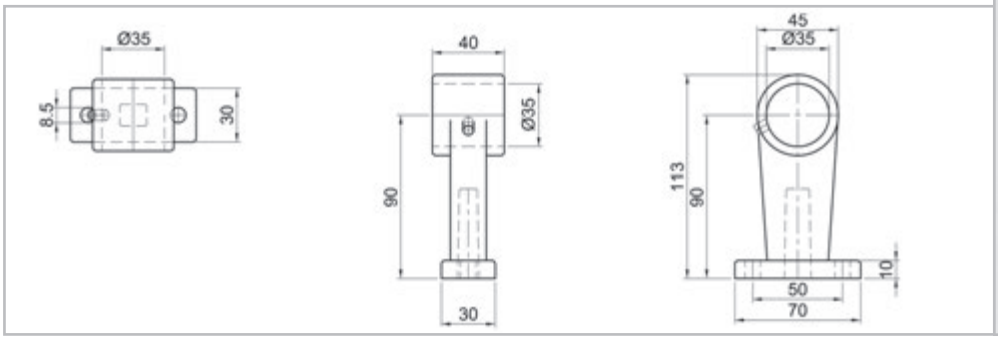

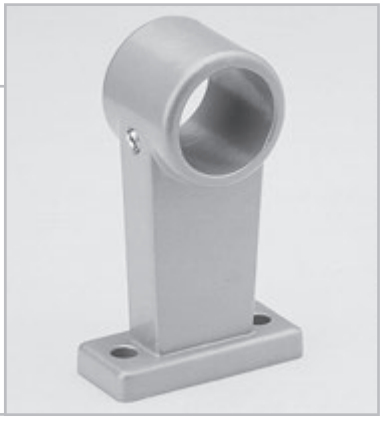

*** mit Oberflächen-Bestell-Code ergänzen (siehe Seite 314, 315)**
to add surface-order-code (see page 314, 315)

Ø 35 mm

Bestell-Nr.
Order no. **RV-1692 a***

Glashalter, 2-schalig
Glass holder, 2-shell

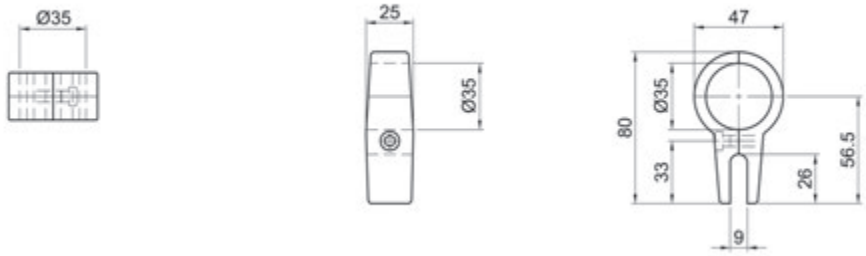

Bestell-Nr.
Order no. **RV-1681***

Glashalter, 2-schalig
Glass holder, 2-shell

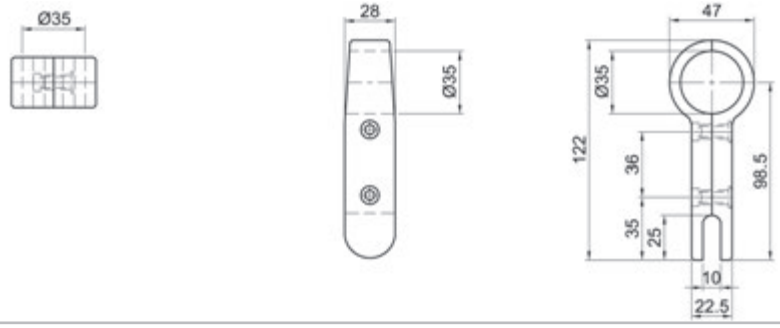

Bestell-Nr.
Order no. **RV-1681 d***

Doppelschelle, 2-schalig
Double clamp, 2-shell

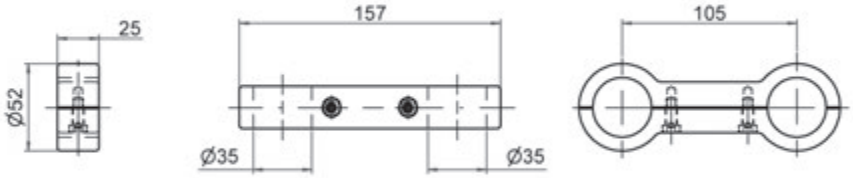

Bestell-Nr.
Order no. **RV-2305***

Rohr-Verbindungsstück, 1-schalig
Tube connector piece, 1-shell

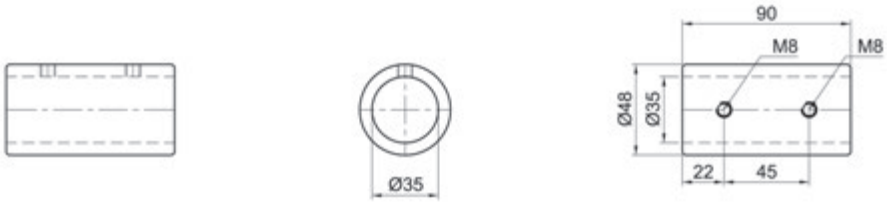

Anschlussstück offen, 1-schalig
Connection piece open, 1-shell

Bestell-Nr. Order no. **RV-2410 a***

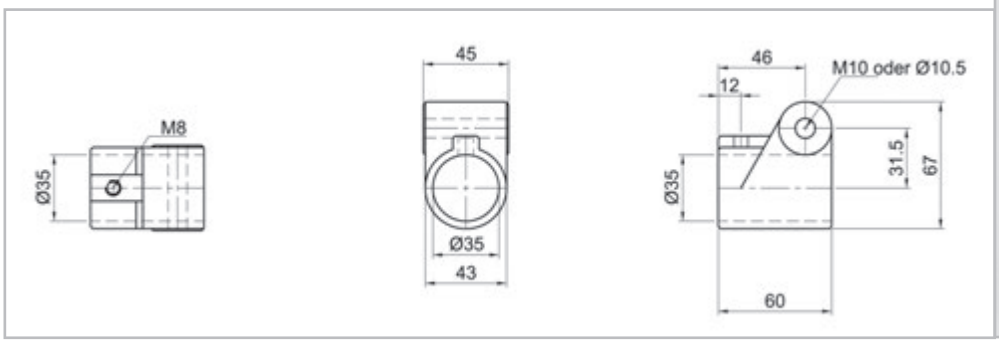

Ø 35 mm

Anschlussstück geschlossen, 1-schalig
Connection piece closed, 1-shell

Bestell-Nr. Order no. **RV-2411 a***

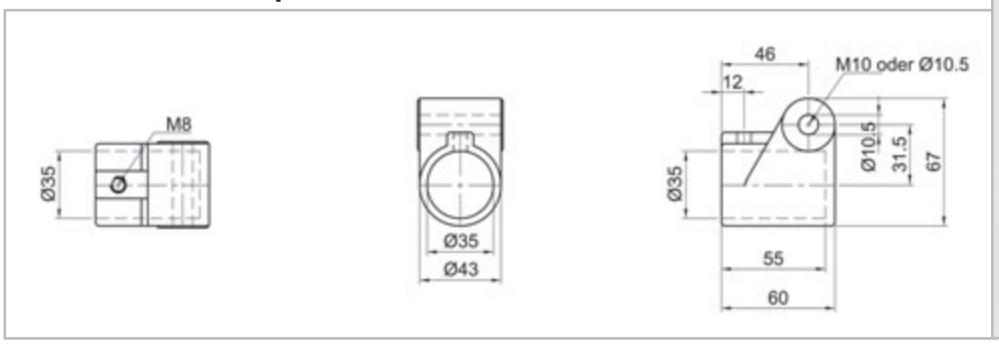

Bestell-Nr. Order no. **RV-2411 a + RV-2411 a***

Bestell-Nr. Order no. **RV-2410 a + RV-2411 a***

Bestell-Nr. Order no. **RV-2410 a +RV-2410 a***

Pendellager 35 x 35 wahlweise 90° oder 180°
Swivel bearing 35 x 35 option of 90° or 180°

Bestell-Nr. Order no. **RV-35/2230***

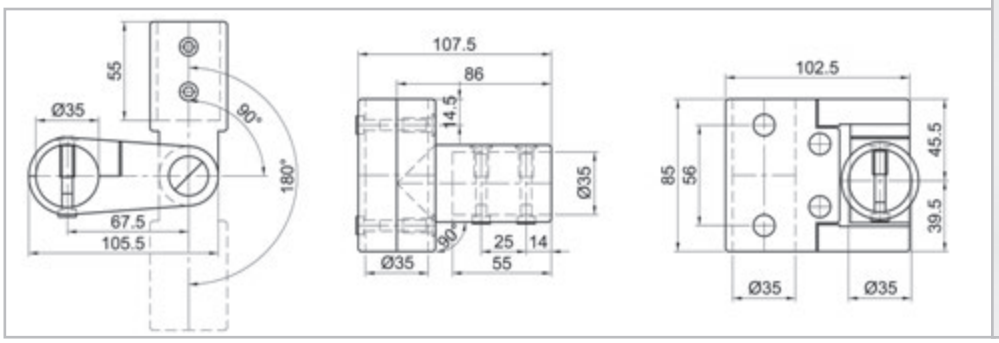

* mit Oberflächen-Bestell-Code ergänzen (siehe Seite 314, 315)
to add surface-order-code (see page 314, 315)

Ø
40
mm

Schema für Geländerbau
Scheme of railing-system
ø 40 mm

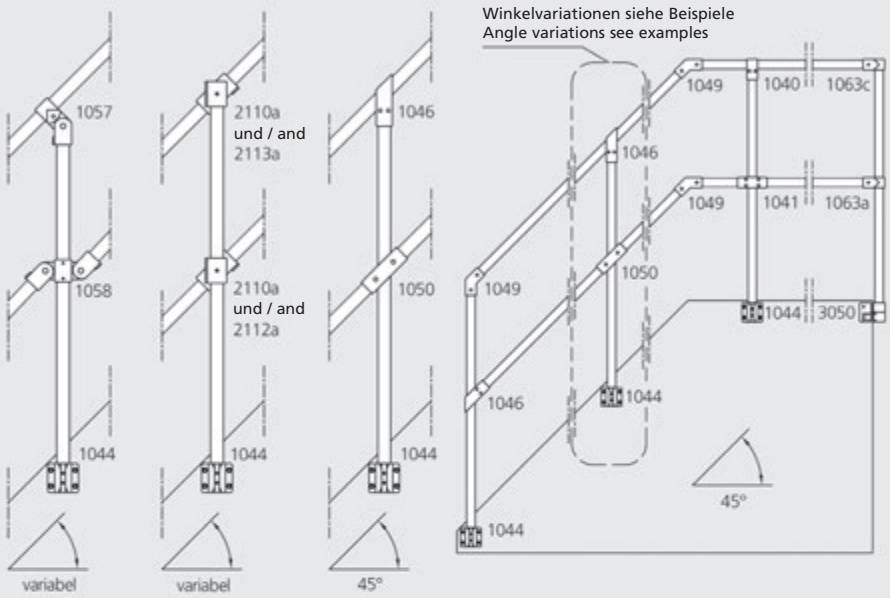

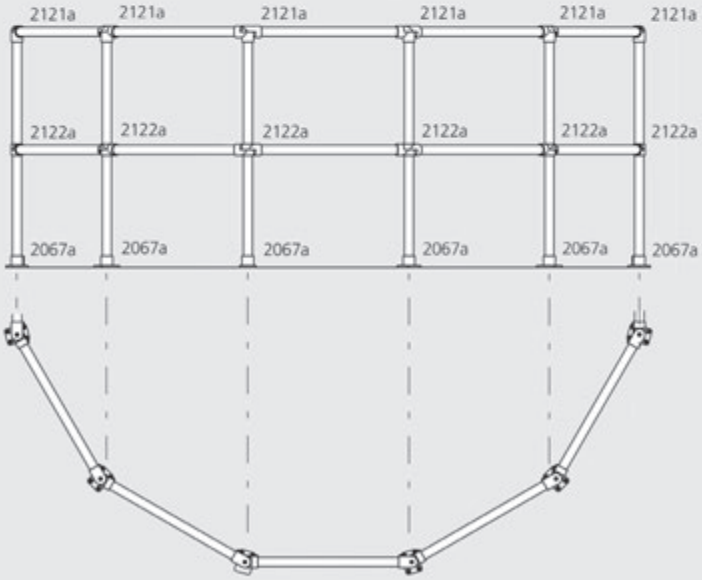

Rohre und Rohrstopfen siehe Seite 388–389
Tubes and tubular endcaps see page 388–389

ø 40 mm
Übersicht / Overview

Seite / page 348 + 349

Seite / page 350 + 351

Seite / page 352 + 353

Seite / page 354 + 355

Seite / page 356 + 357

Seite / page 358 + 359

Seite / page 360 + 361

Seite / page 362 + 363

Bestell-Nr.

Artikel-Nr.		Oberflächenausführung	
1040	-	**0 0**	Roh
	-	**1.0**	Trommel-poliert
	-	**1.1**	Hochglanz-poliert
	-	**2.0**	Gleitgeschliffen, mattiert und techn. eloxiert
	-	**2.1**	Poliert und eloxiert
	-	**3-RAL...**	Pulverbeschichtet

siehe auch Seite 314–315

Order no.

Artikel-Nr.		Surface version	
1040	-	**0 0**	Raw
	-	**1.0**	Barrel polished
	-	**1.1**	High-gloss polished
	-	**2.0**	Vibratory ground, dull finished and technically anodized
	-	**2.1**	Polished and anodized
	-	**3-RAL...**	Powder-coated

see also page 314–315

Ø 40 mm

Bestell-Nr.
Order no. **RV-1040***

T-Verbinder, 2-schalig
T-Connector, 2-shell

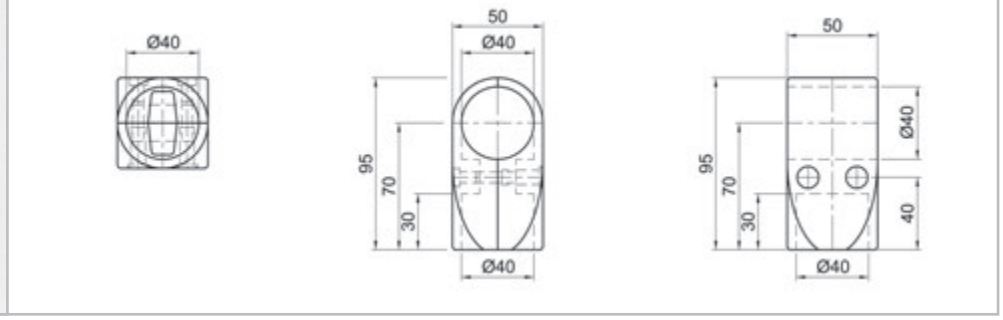

Bestell-Nr.
Order no. **RV-2064 a***

T-Verbinder, 1-schalig
T-Connector, 1-shell

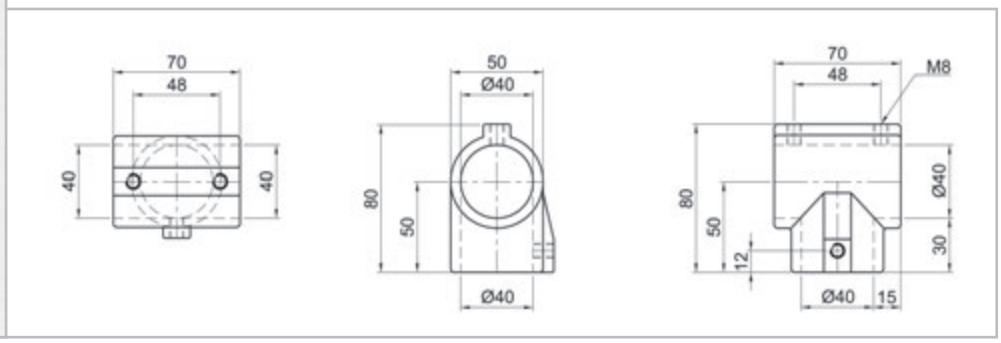

Bestell-Nr.
Order no. **RV-2064 b***

T-Verbinder, 1-schalig
T-Connector, 1-shell

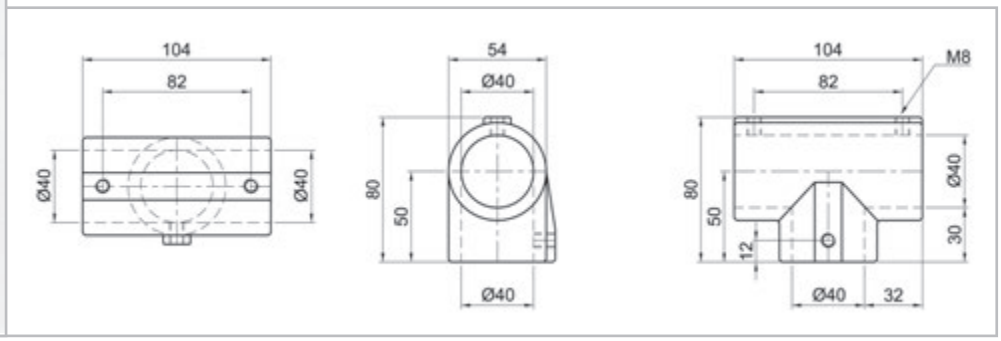

Bestell-Nr.
Order no. **RV-1046***

T-Verbinder 45°/135°, 2-schalig
T-Connector 45°/135°, 2-shell

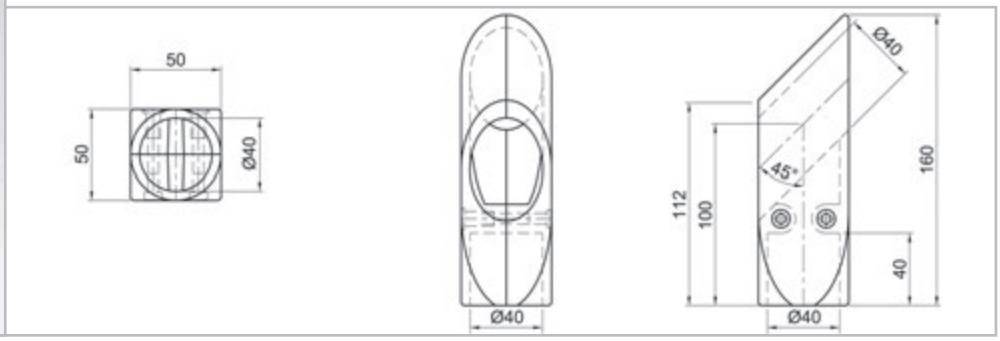

Alle Maße in mm / All dimensions in mm

T-Gelenkverbinder, 1-schalig
T-joint connector, 1-shell

Bestell-Nr.
Order no. **RV-2121 a***

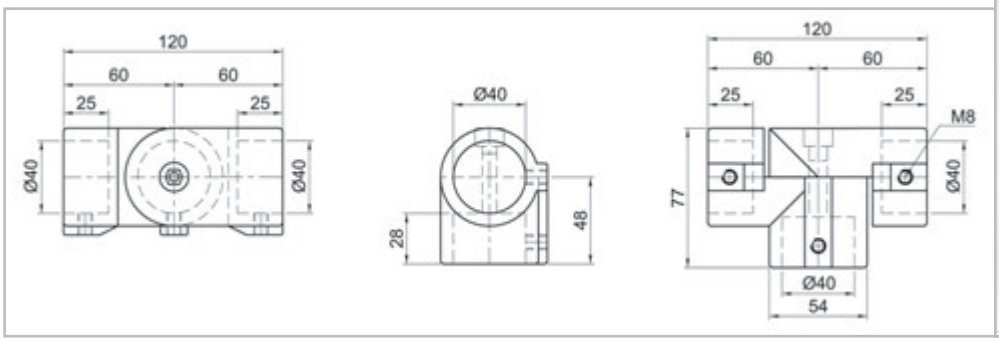

T-Gelenkverbinder, 2-schalig
T-joint connector, 2-shell

Bestell-Nr.
Order no. **RV-1057***

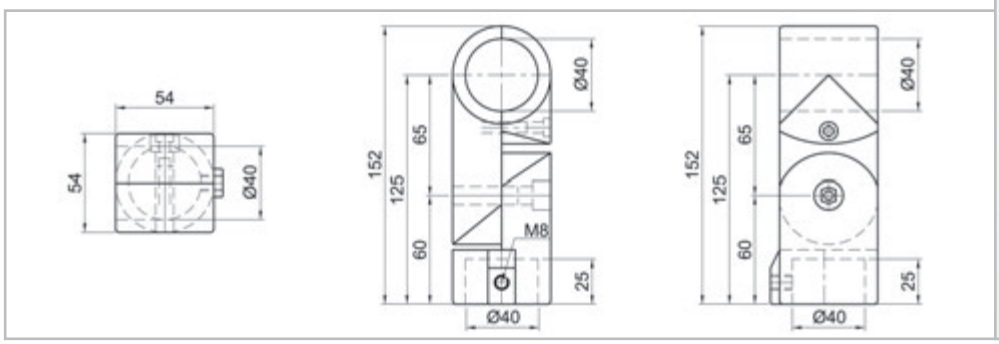

T-Verbinder 45°/135°, 2-schalig
T- connector 45°/135°, 2-shell

Bestell-Nr.
Order no. **RV-1890 c***

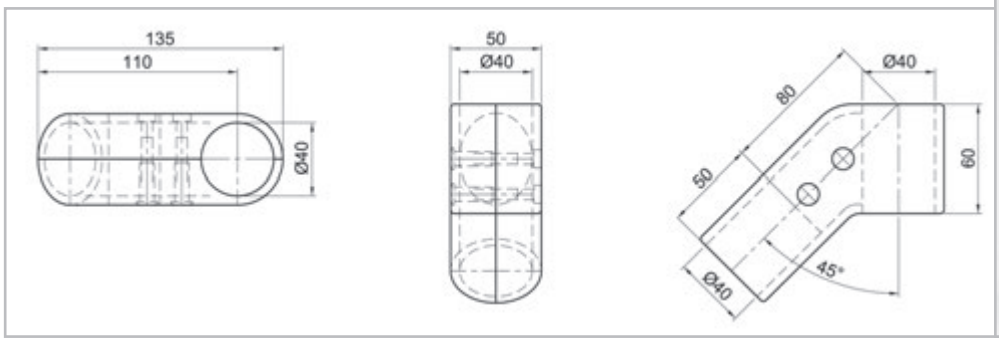

Kreuz-Verbinder, 2-schalig
Cross- connector, 2-shell

Bestell-Nr.
Order no. **RV-1041***

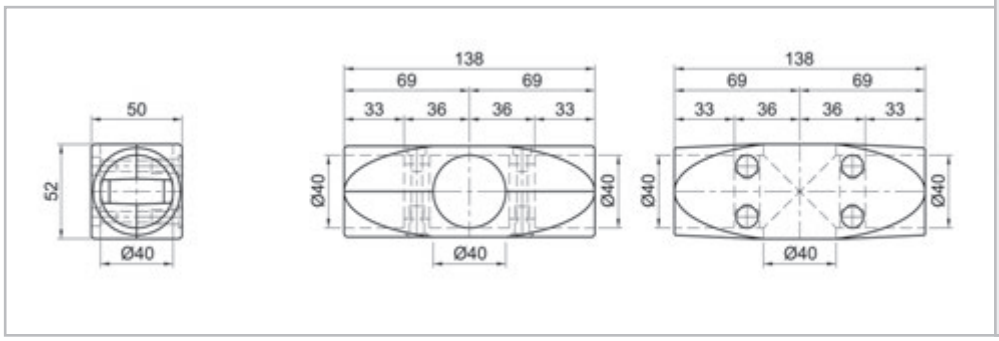

Ø
40
mm

*** mit Oberflächen-Bestell-Code ergänzen (siehe Seite 314, 315)**
to add surface-order-code (see page 314, 315)

Ø 40 mm

Bestell-Nr.
Order no. **RV-2065 a***

Kreuz-Verbinder, 1-schalig
Cross-connector, 1-shell

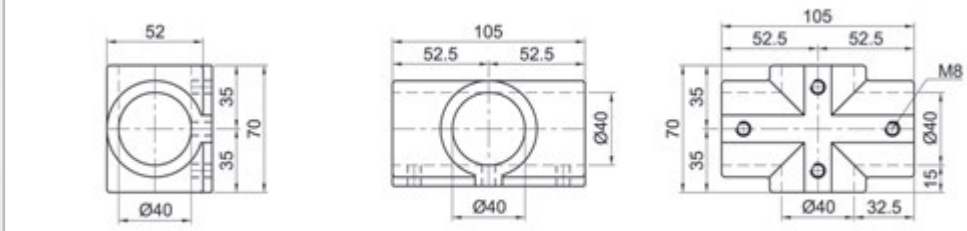

Bestell-Nr.
Order no. **RV-1050***

Kreuz-Verbinder 45°/135°, 2-schalig
Cross-connector 45°/135°, 2-shell

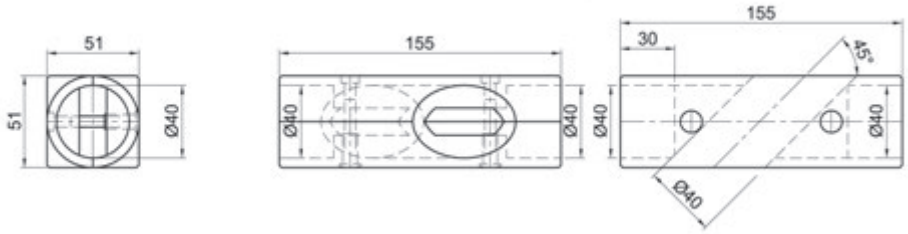

Bestell-Nr.
Order no. **RV-2122 a***

Kreuz-Gelenkverbinder, 1-schalig
Cross- joint connector, 1-shell

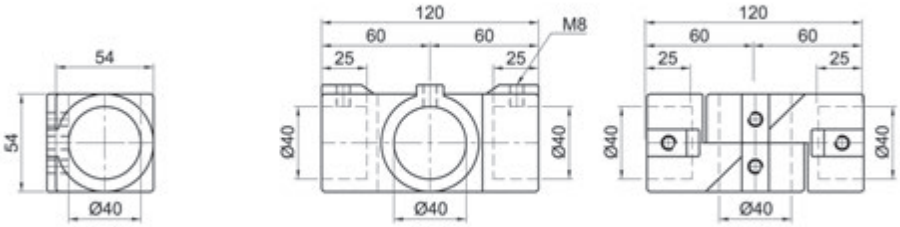

Bestell-Nr.
Order no. **RV-1058***

Kreuz-Gelenkverbinder, 1-schalig
Cross- joint connector, 1-shell

Kreuz-Verbinder 5-fach, 1-schalig
Cross-connector 5 end, 1-shell

Bestell-Nr.
Order no. **RV-3051***

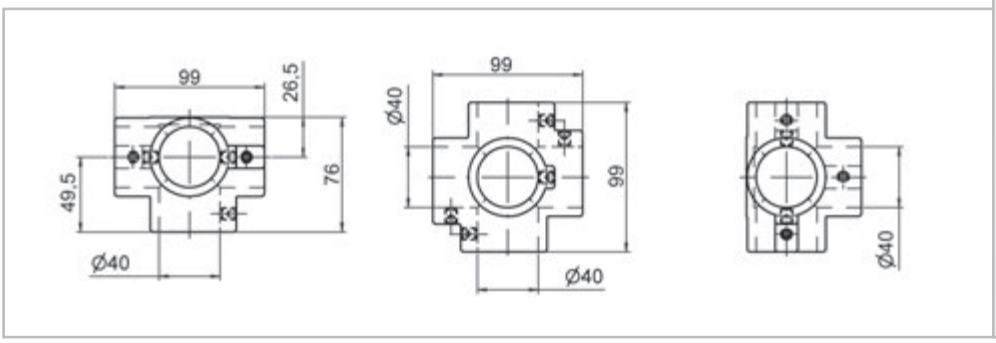

Kreuz-Verbinder 6-fach, 1-schalig
Cross-connector 6 end, 1-shell

Bestell-Nr.
Order no. **RV-3052***

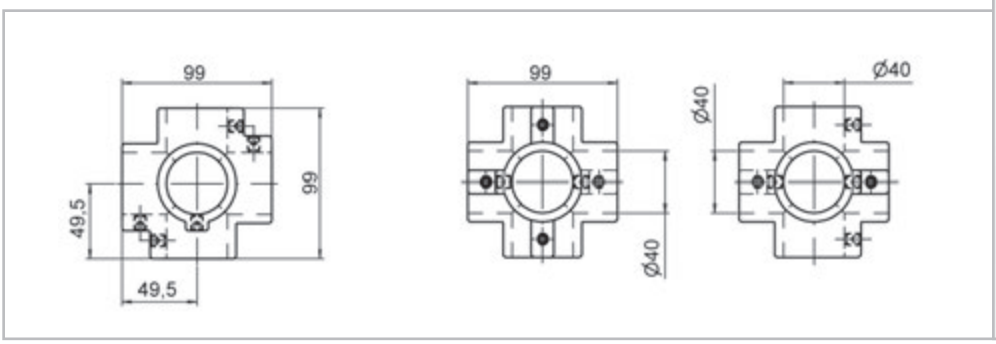

Ø
40
mm

Winkel-Verbinder 90°, 2-schalig
Angle-connector 90°, 2-shell

Bestell-Nr.
Order no. **RV-1045***

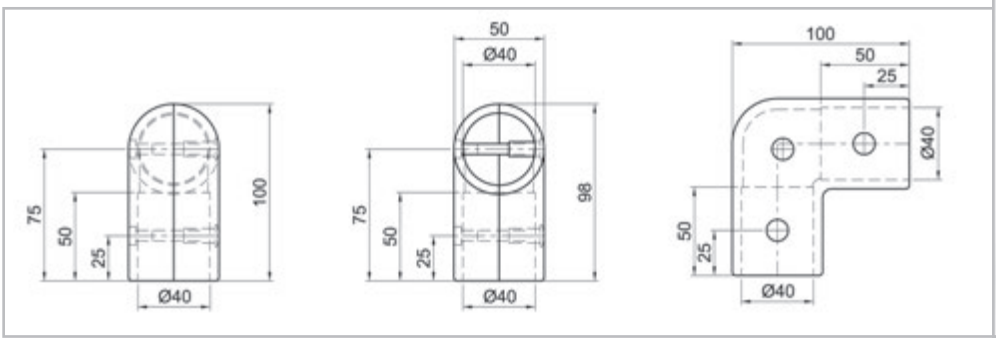

Winkel-Verbinder 90°, 2-schalig
Angle-connector 90°, 2-shell

Bestell-Nr.
Order no. **RV-3041***

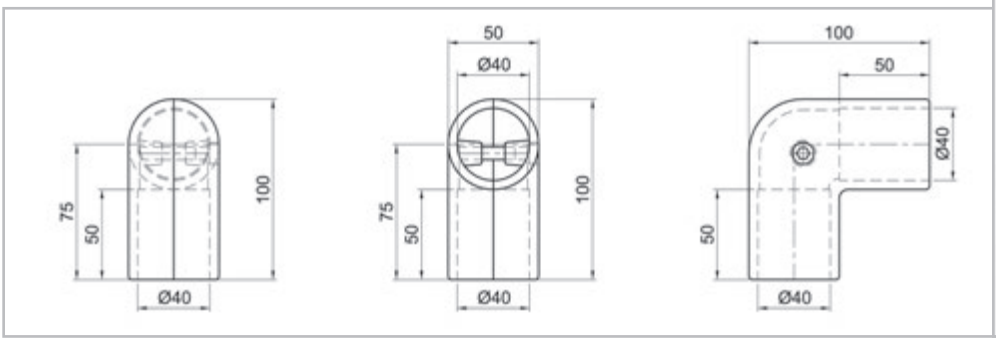

*** mit Oberflächen-Bestell-Code ergänzen (siehe Seite 314, 315)**
to add surface-order-code (see page 314, 315)

Ø 40 mm

Bestell-Nr.
Order no. **RV-2063 a***

Winkel-Verbinder 90°, 1-schalig
Angle-connector 90°, 1-shell

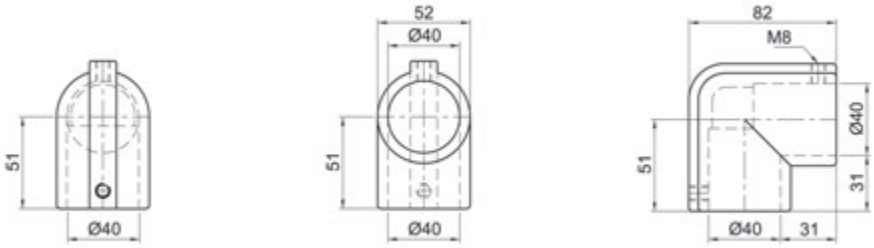

Bestell-Nr.
Order no. **RV-1049***

Winkel-Verbinder 45°/135°, 2-schalig
Angle-connector 45°/135°, 2-shell

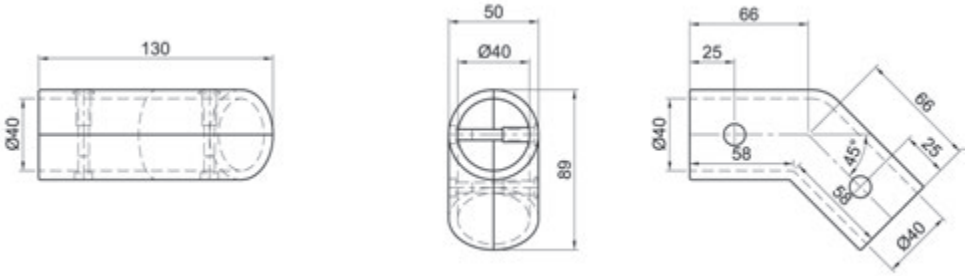

Bestell-Nr.
Order no. **RV-3042***

Winkel-Verbinder 64°, 2-schalig
Angle-connector 64°, 2-shell

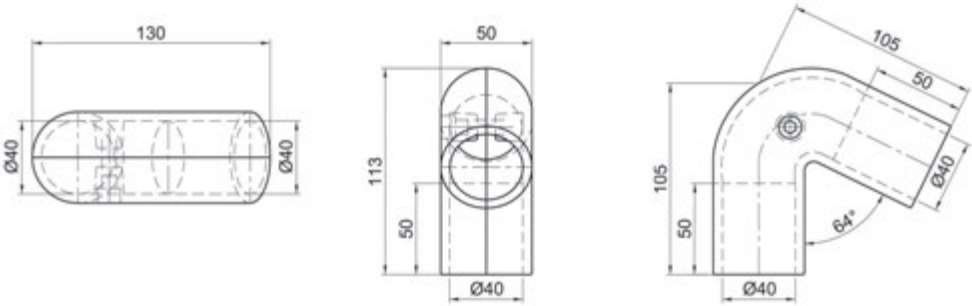

Bestell-Nr.
Order no. **RV-1062***

Winkel-Verbinder 45°/135°, 2-schalig
Angle-connector 45°/135°, 2-shell

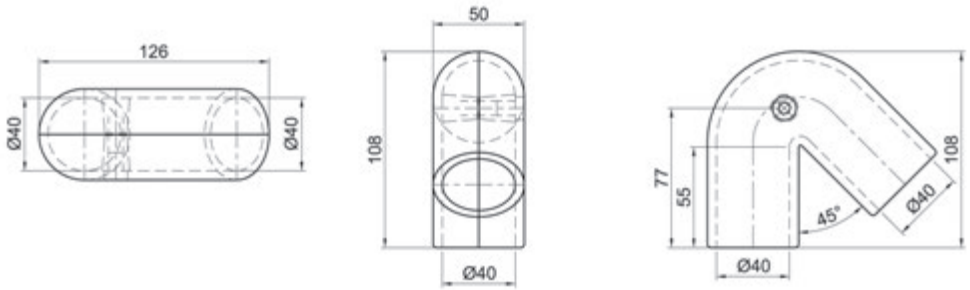

Winkel-Verbinder 30°/150°, 1-schalig
Angle-connector 30°/150°, 1-shell

Bestell-Nr.
Order no. **RV-2103 a***

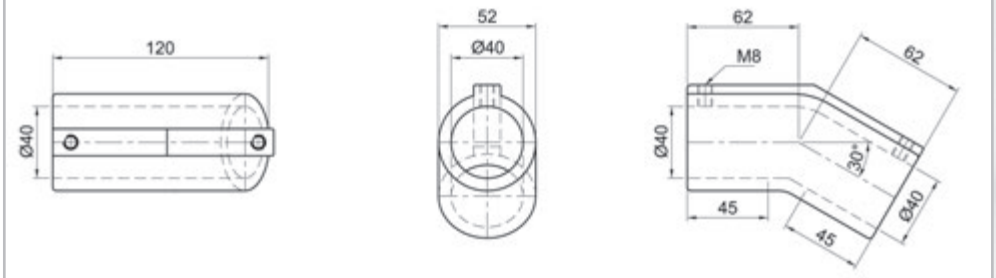

Winkel-Verbinder 60°, 1-schalig
Angle-connector 60°, 1-shell

Bestell-Nr.
Order no. **RV-2104 a***

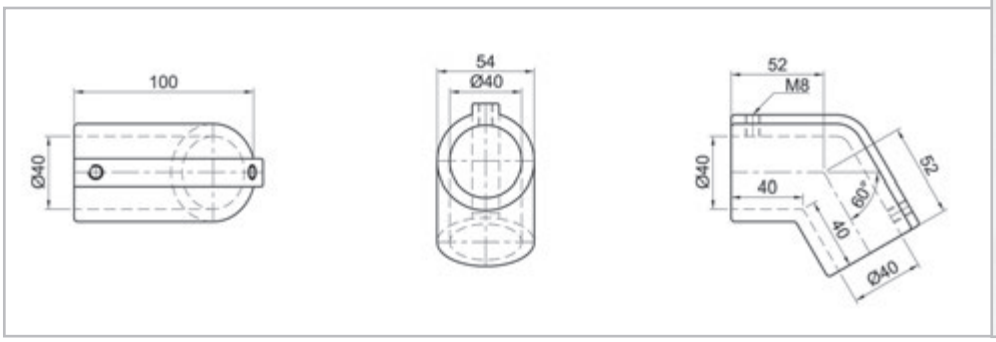

Ø
40
mm

Winkel-Gelenkverbinder, 1-schalig
Angle joint connector, 1-shell

Bestell-Nr.
Order no. **RV-2114 b**

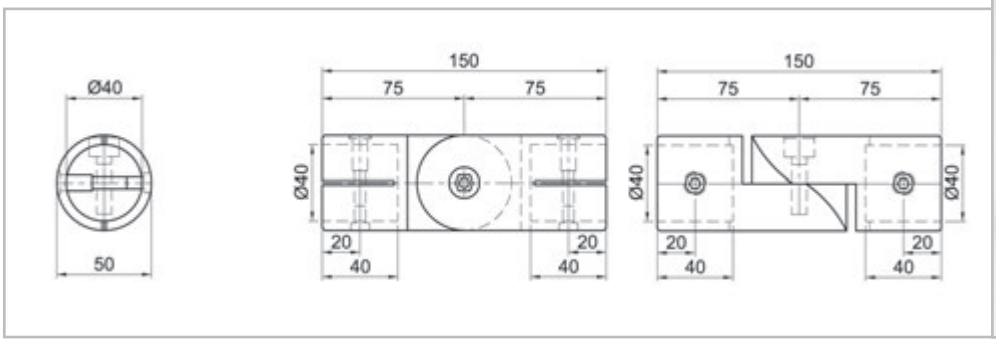

Winkel-Gelenkverbinder, 1-schalig
Angle joint connector, 1-shell

Bestell-Nr.
Order no. **RV-2114 a**

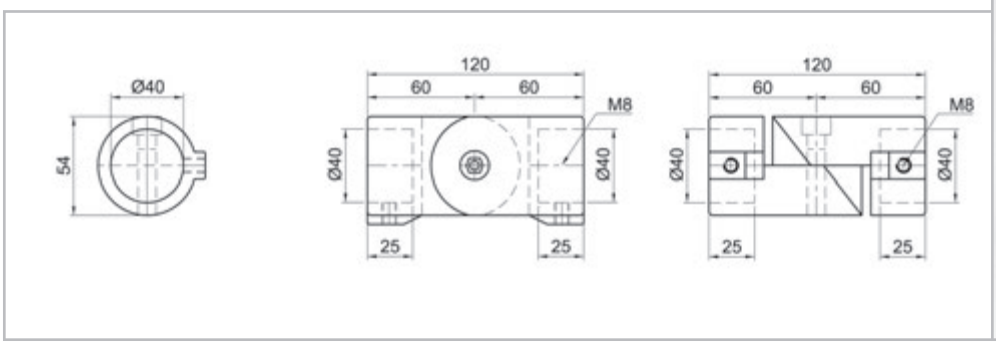

*** mit Oberflächen-Bestell-Code ergänzen (siehe Seite 314, 315)**
to add surface-order-code (see page 314, 315)

Ø 40 mm

Bestell-Nr.
Order no. **RV-2071 a***

Eck-Verbinder 90°, Kopfstück, 2-schalig
Corner connector 90°, Headpiece, 2-shell

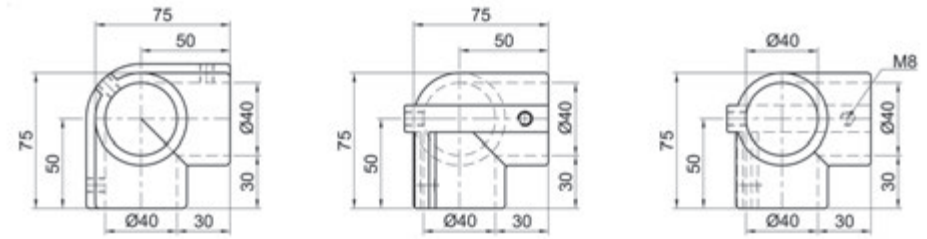

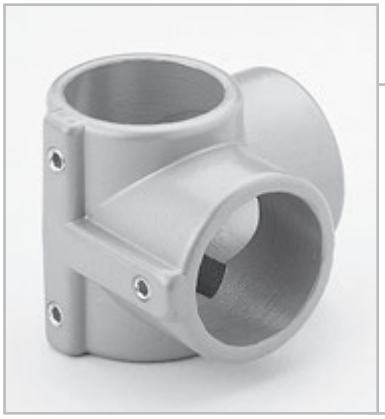

Bestell-Nr.
Order no. **RV-2066 a***

Eck-Verbinder 90°, offen, 1-schalig
Corner connector 90°, open, 1-shell

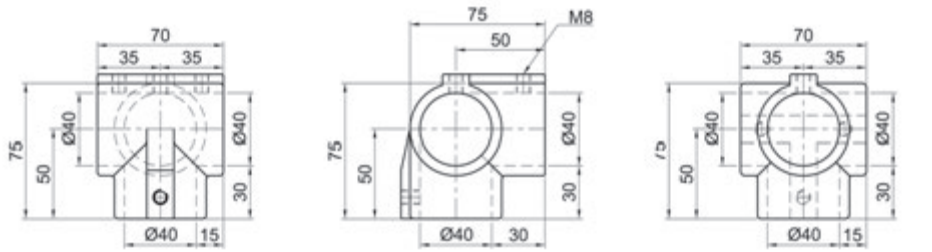

Bestell-Nr.
Order no. **RV-1042***

Eck-Verbinder 90°, offen, 1-schalig
Corner connector 90°, open, 1-shell

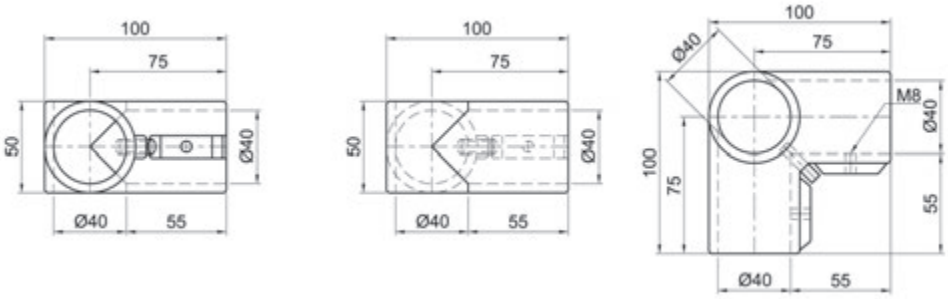

Bestell-Nr.
Order no. **RV-1063 c**

Eck-Verbinder 90°, Kopfstück, 2-schalig
Corner connector 90°, Headpiece, 2-shell

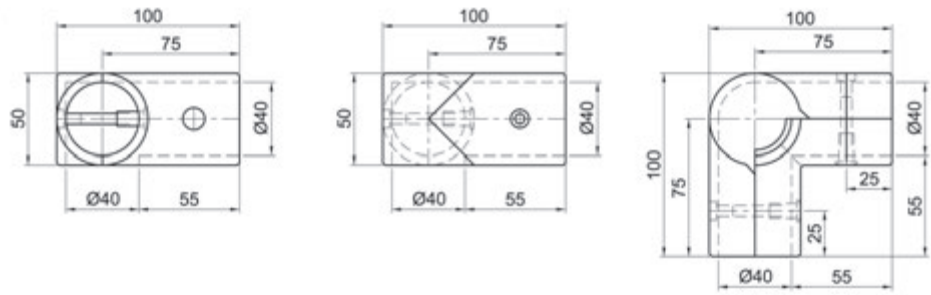

Eck-Verbinder 90°, offen, 2-schalig
Corner connector 90°, open, 2-shell

Bestell-Nr.
Order no. **RV-1063 a***

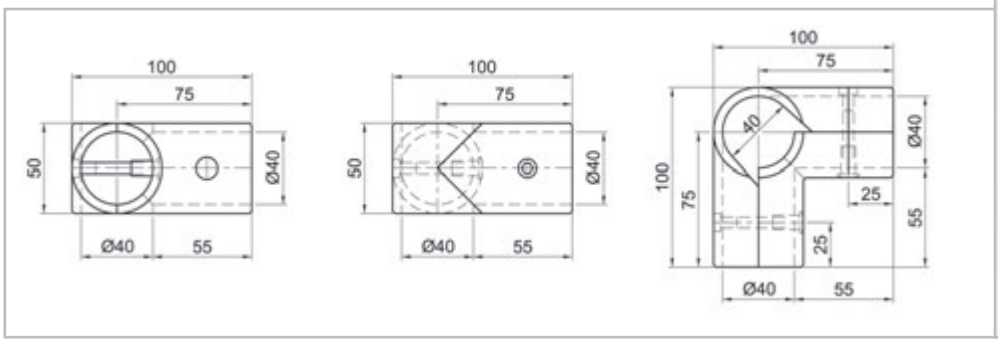

Eck-Verbinder 64°, Kopfstück, 2-schalig
Corner connector 64°, Headpiece, 2-shell

Bestell-Nr.
Order no. **RV-3043***

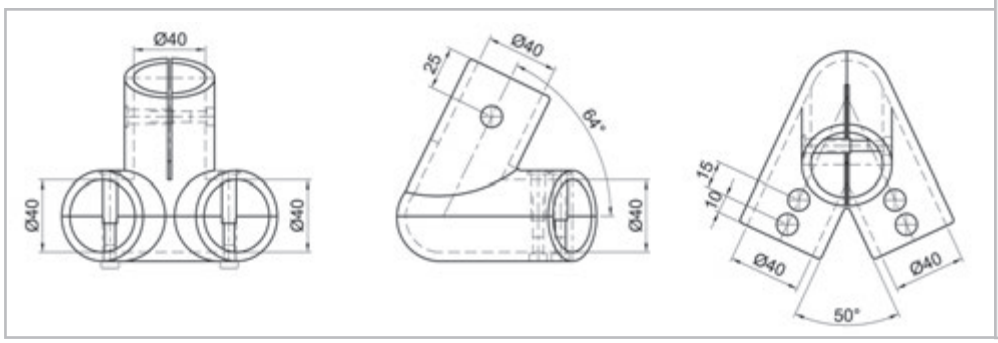

Eck-Verbinder, 2-schalig
Corner connector, 2-shell

Bestell-Nr.
Order no. **RV-3048***

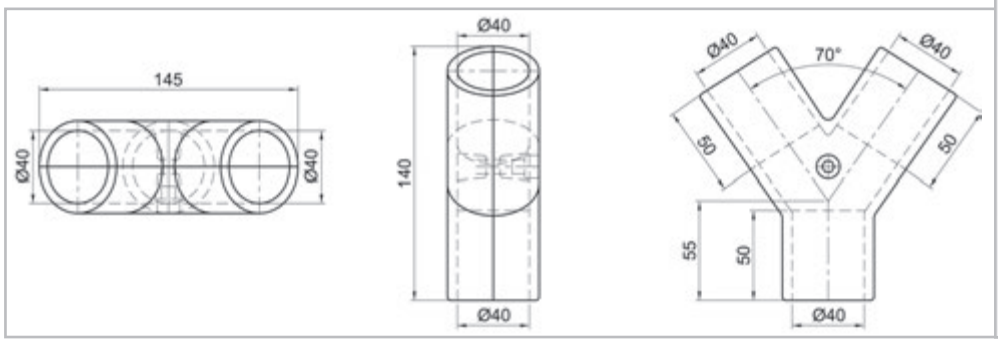

Bodenlager, 1-schalig
Ground bearing, 1-shell

Bestell-Nr.
Order no. **RV-1043 a***

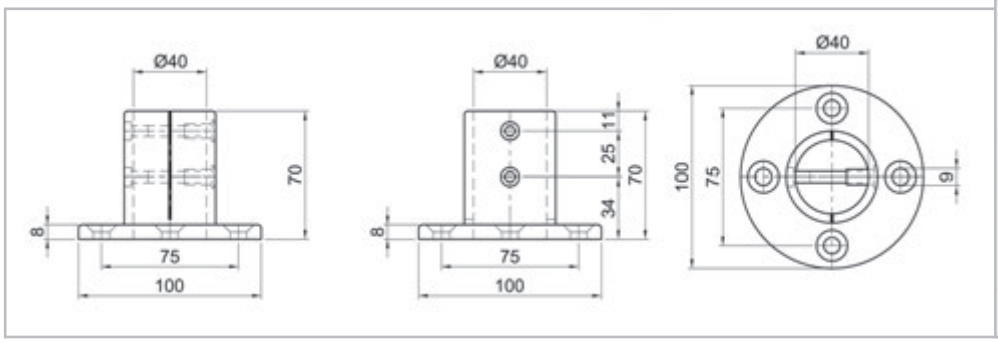

*** mit Oberflächen-Bestell-Code ergänzen (siehe Seite 314, 315)**
to add surface-order-code (see page 314, 315)

Ø 40 mm

Bestell-Nr.
Order no. **RV-1043***

Bodenlager, 1-schalig
Ground bearing, 1-shell

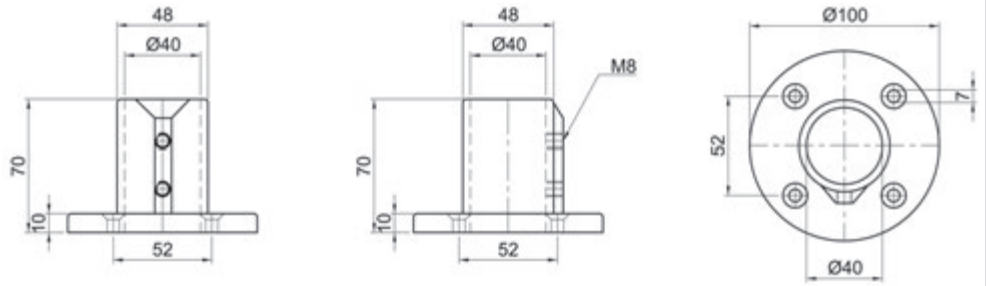

Bestell-Nr.
Order no. **RV-2067 a***

Bodenlager, 1-schalig
Ground bearing, 1-shell

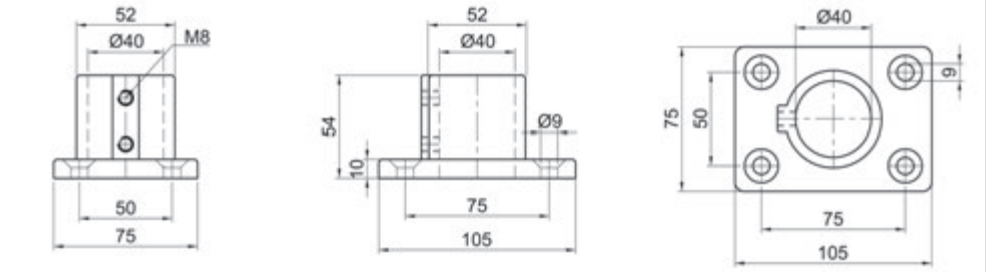

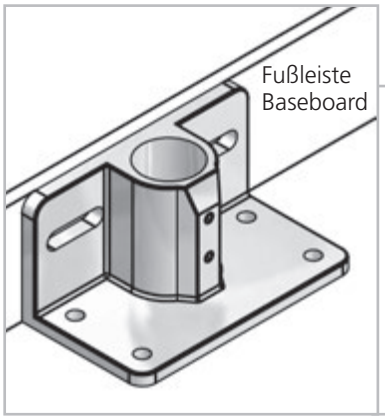

Bestell-Nr.
Order no. **RV-2068 a***

Bodenlager, 1-schalig für Fußleiste
Ground bearing, 1-shell for baseboard

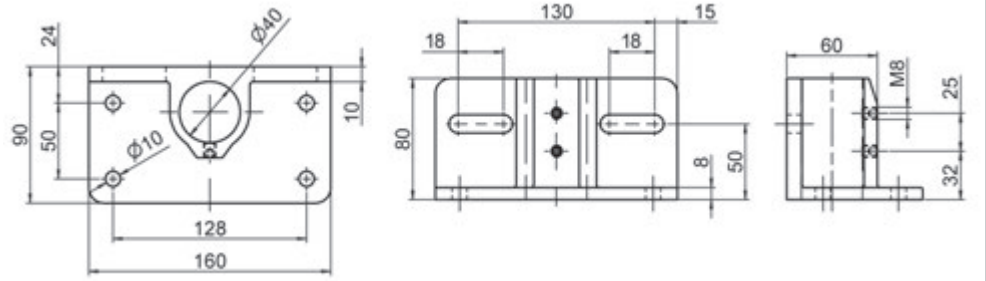

Bestell-Nr.
Order no. **RV-1048**

Bodenlager, 1-schalig
Ground bearing, 1-shell

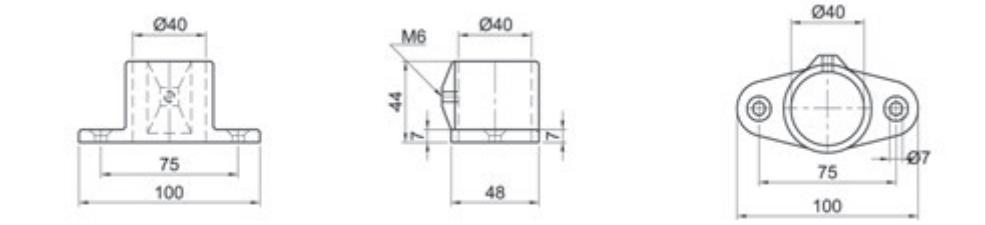

Bodenlager, 1-schalig
Ground bearing, 1-shell

Bestell-Nr.
Order no. **RV-1691 c***

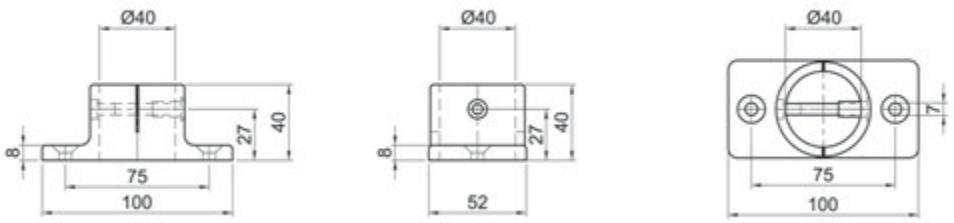

Bodenlager-variabel, 1-schalig
Ground bearing- variable, 1-shell

Bestell-Nr.
Order no. **RV-1047***

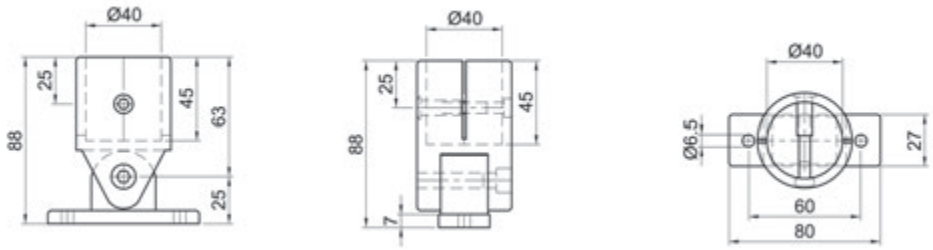

Ø
40
mm

Wandlager, 1-schalig
Wall bearing, 1-shell

Bestell-Nr.
Order no. **RV-1044***

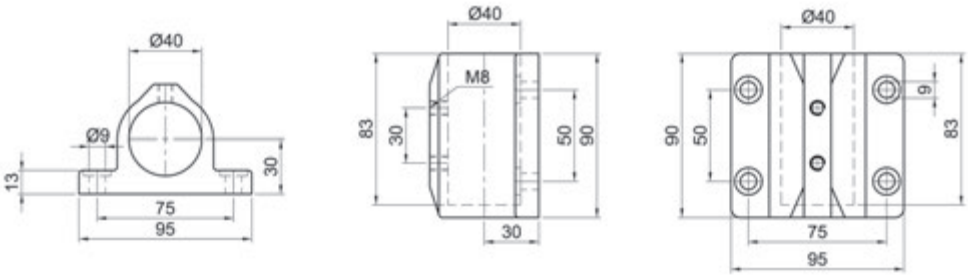

Wandlager, 1-schalig
Wall bearing, 1-shell

Bestell-Nr.
Order no. **RV-1044 a***

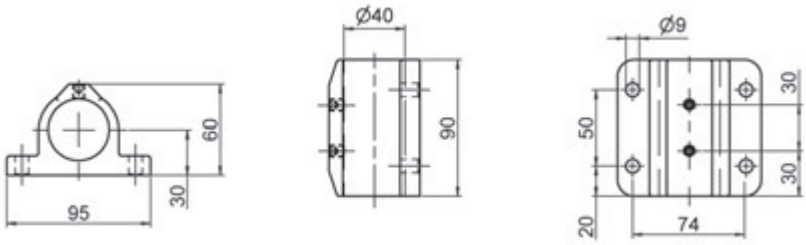

*** mit Oberflächen-Bestell-Code ergänzen (siehe Seite 314, 315)**
to add surface-order-code (see page 314, 315)

Ø 40 mm

Bestell-Nr.
Order no. **RV-1044 b***

Wandlager, 1-schalig
Wall bearing, 1-shell

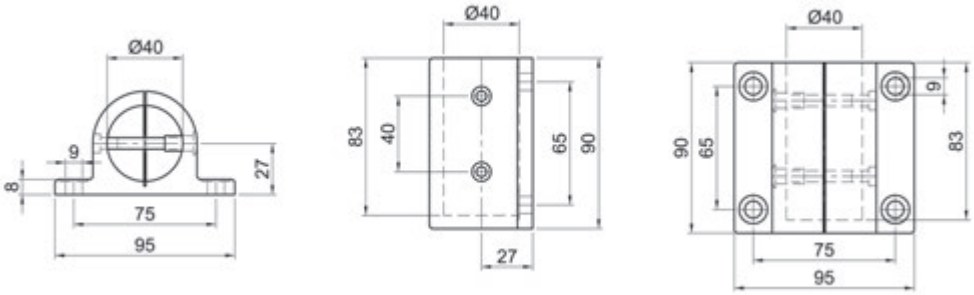

Bestell-Nr.
Order no. **RV-1044 c***

Wandlager, 1-schalig
Wall bearing, 1-shell

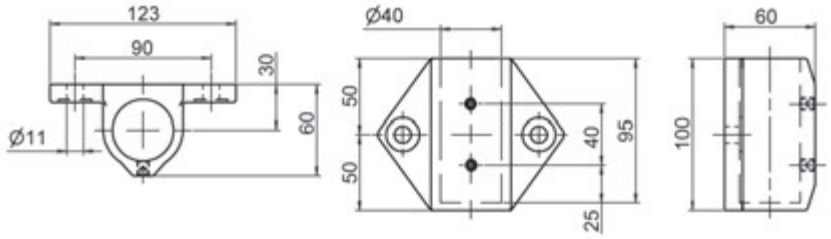

Bestell-Nr.
Order no. **RV-2123 a***

Wandlager, 1-schalig
Wall bearing, 1-shell

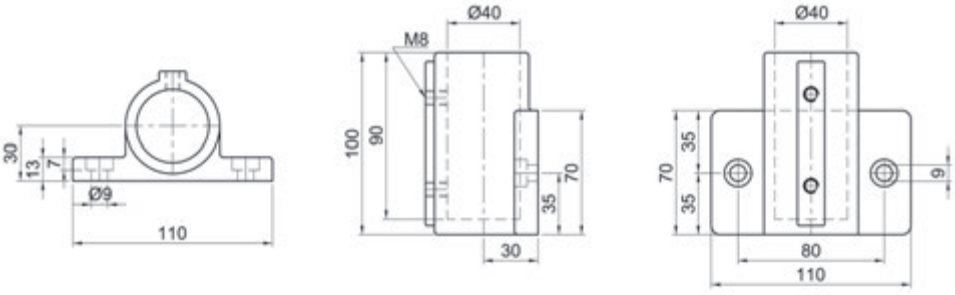

Bestell-Nr.
Order no. **RV-1044 e ***

Wandlager, 1-schalig
Wall bearing, 1-shell

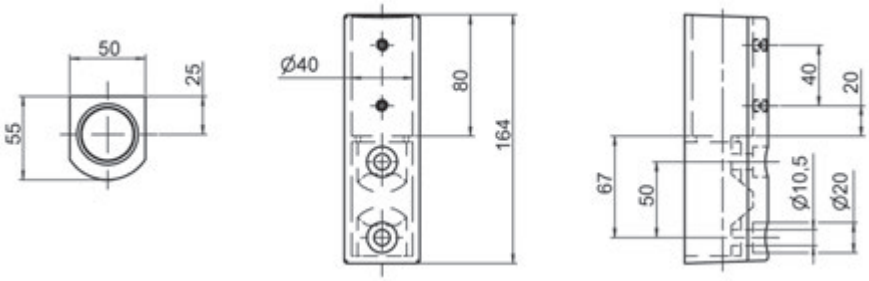

Wandlager, 1-schalig für Fußleiste
Wall bearing, 1-shell for baseboard

Bestell-Nr.
Order no. **RV-1044 f***

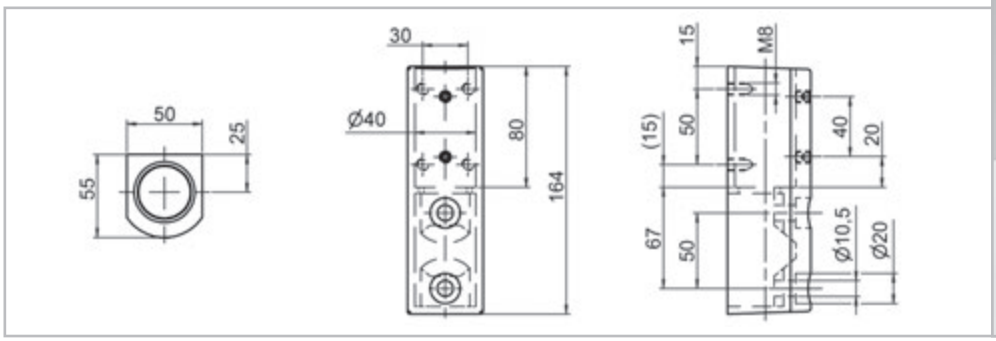

Boden-Wandlager, 1-schalig
Ground- wall bearing, 1 shell

Bestell-Nr.
Order no. **RV-2132 a***

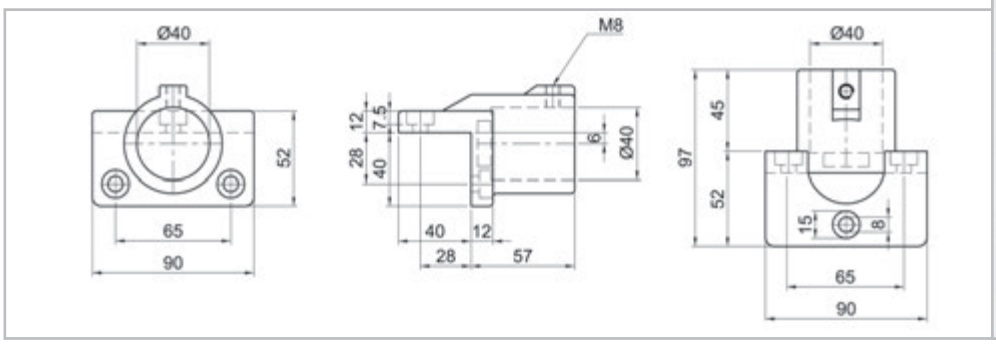

Ø
40
mm

Wandlager-Eckbefestigung, 1-schalig
Wall bearing- corner fastening, 1-shell

Bestell-Nr.
Order no. **RV-3050***

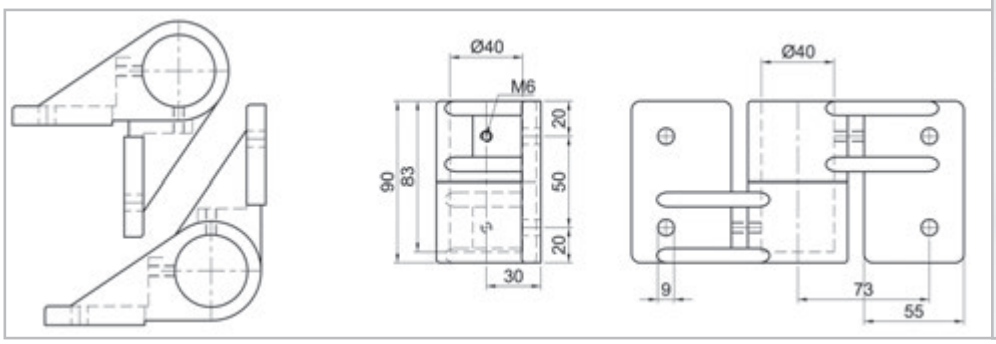

Endstütze, 1-schalig
End prop, 1-shelll

Bestell-Nr.
Order no. **RV-1055***

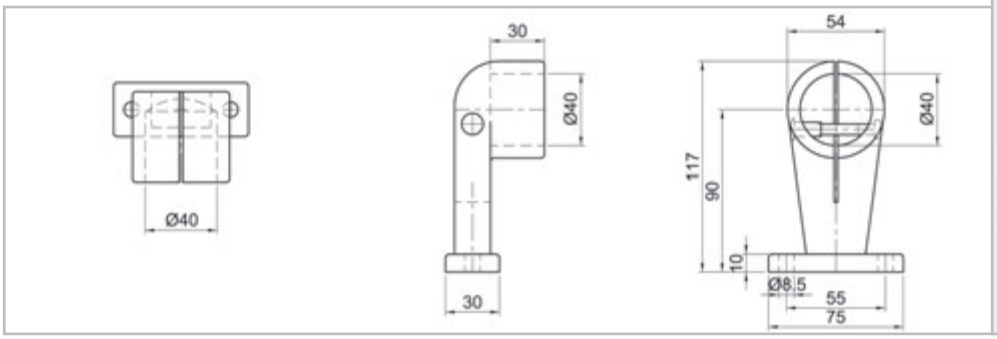

*** mit Oberflächen-Bestell-Code ergänzen (siehe Seite 314, 315)**
to add surface-order-code (see page 314, 315)

Ø 40 mm

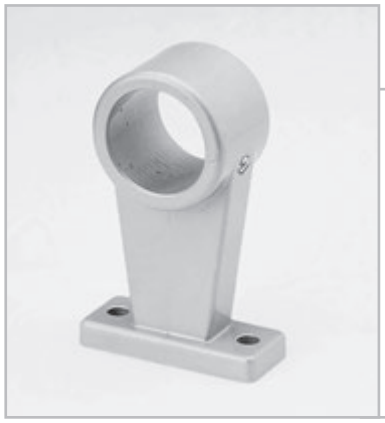

Bestell-Nr.
Order no. **RV-1056***

Mittelstütze, 1-schalig
Centre prop, 1-shell

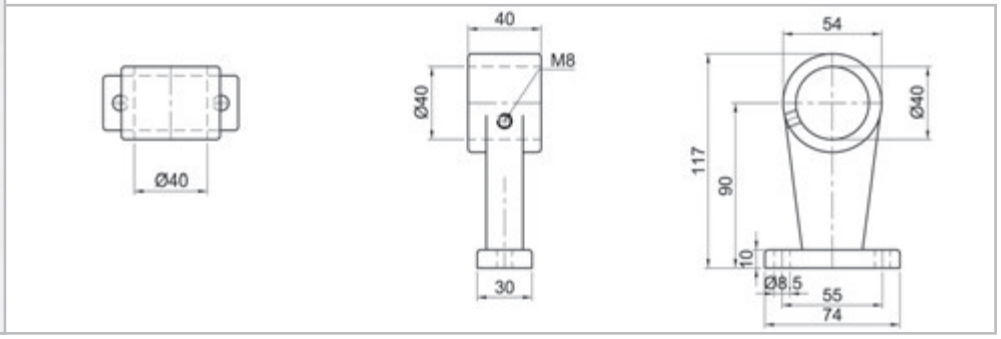

Bestell-Nr.
Order no. **RV-3045***

Glashalter, 2-schalig
Glass holder, 2-shell

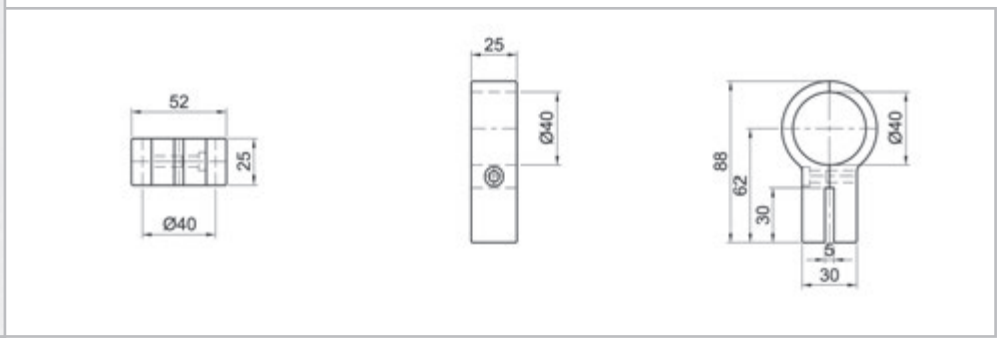

Bestell-Nr.
Order no. **RV-3045 a***

Doppel-Glashalter, 2-schalig
Double-glass holder, 2-shell

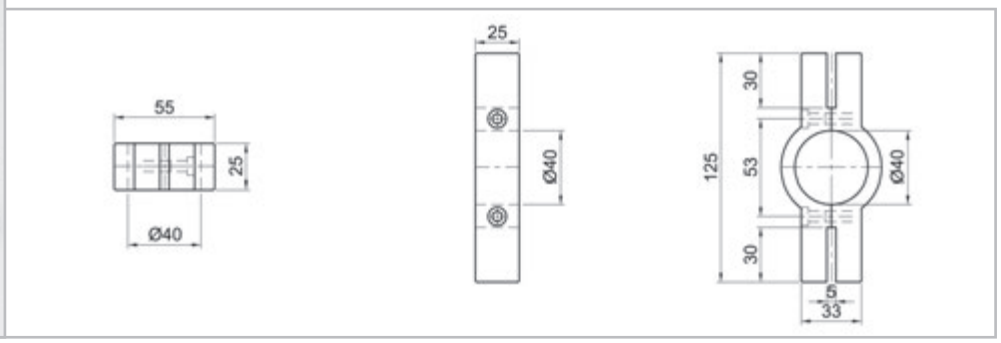

Bestell-Nr.
Order no. **RV-1059***

Plattenhalter, 2-schalig
Plate holder, 2-shell

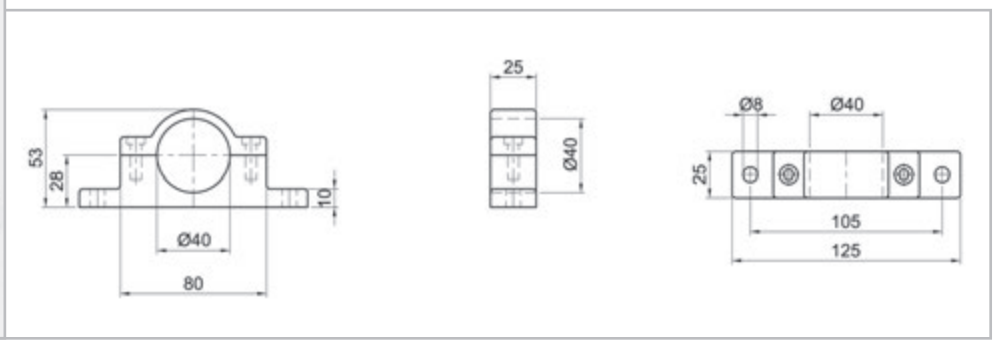

Doppelschelle, 2-schalig
Double clamp, 2-shell

Bestell-Nr.
Order no. **RV-1052***

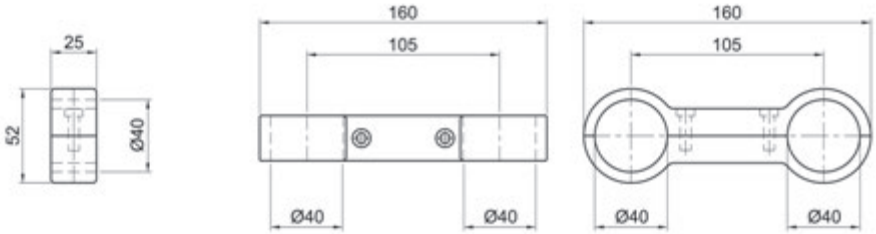

Rohr-Verbindungsstück, 1-schalig
Tube connector piece, 1-shell

Bestell-Nr.
Order no. **RV-1030***

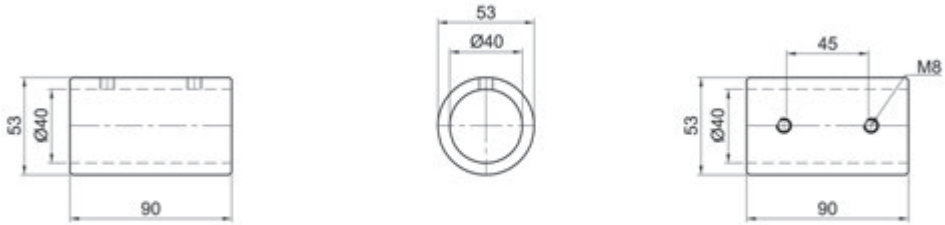

Ø
40
mm

Anschlussstück, offen, 1-schalig
Connection piece, open, 1-shell

Bestell-Nr.
Order no. **RV-2410 b***

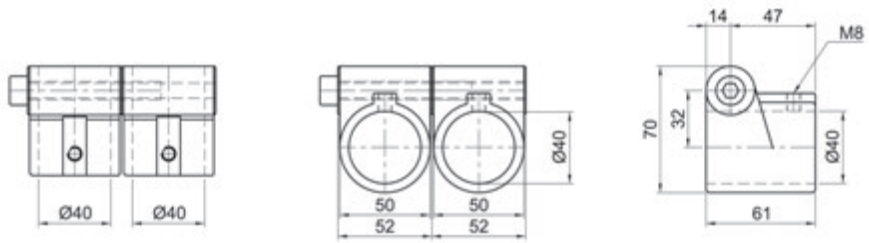

Pendellager 40 x 40, wahlweise 90° oder 180°
Swivel bearing 40 x 40 option of 90° or 180°

Bestell-Nr.
Order no. **RV-40/2230***

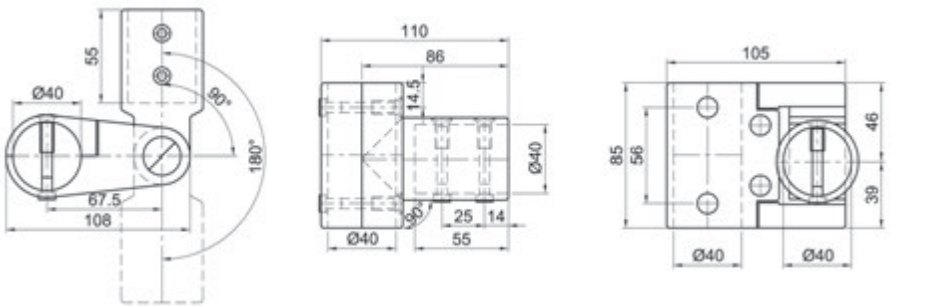

*** mit Oberflächen-Bestell-Code ergänzen (siehe Seite 314, 315)**
to add surface-order-code (see page 314, 315)

Ø 40 mm

Bestell-Nr.
Order no. **RV-2111 a***

Rohrhalter-W, Kopfstück, 1-schalig
Tube holder-W, headpiece, 1-shell

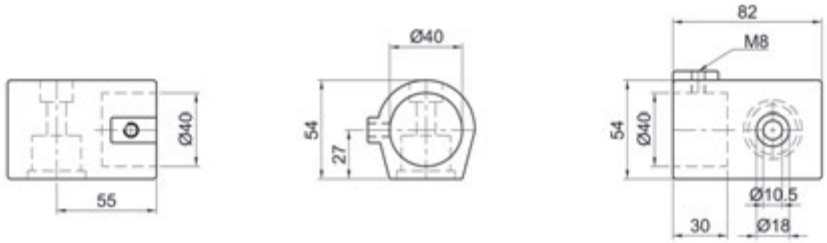

Bestell-Nr.
Order no. **RV-2110 a***

Rohrhalter-W, 1-schalig
Tube holder-W, 1-shell

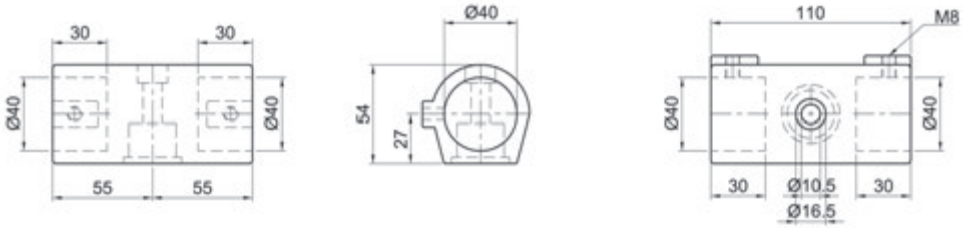

Bestell-Nr.
Order no. **RV-2112 a***

Rohrhalter-S, 1-schalig
Tube holder-S, 1-shell

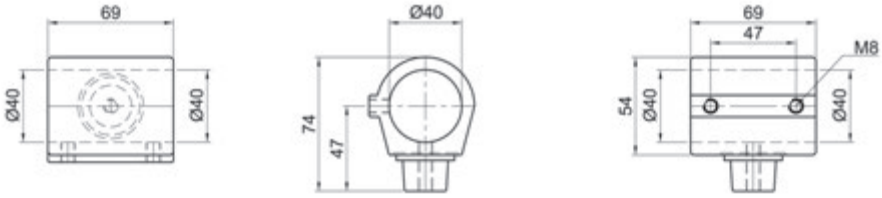

Bestell-Nr.
Order no. **RV-2113 a***

Rohrhalter-S, Kopfstück, 1-schalig
Tube holder S, headpiece, 1-shell

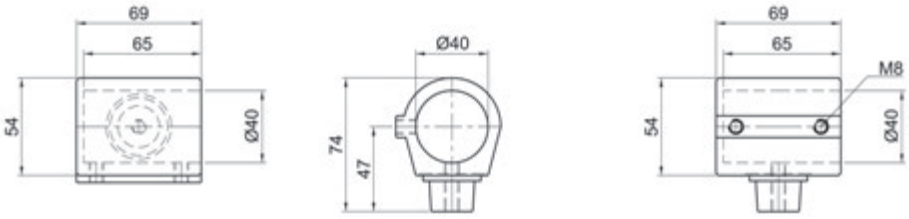

Alle Maße in mm / All dimensions in mm

Bestell-Nr. Order no. **RV-2111 a + RV-2113 a***

Bestell-Nr. Order no. **RV-2112 a + RV-2110 a***

Bestell-Nr. Order no. **RV-2111 a + RV-2112 a***

Bestell-Nr. Order no. **RV-2110 a + RV-2113 a***

*** mit Oberflächen-Bestell-Code ergänzen (siehe Seite 314, 315)**
to add surface-order-code (see page 314, 315)

Schema für Geländerbau
Scheme of railing-system
ø 42,4 mm

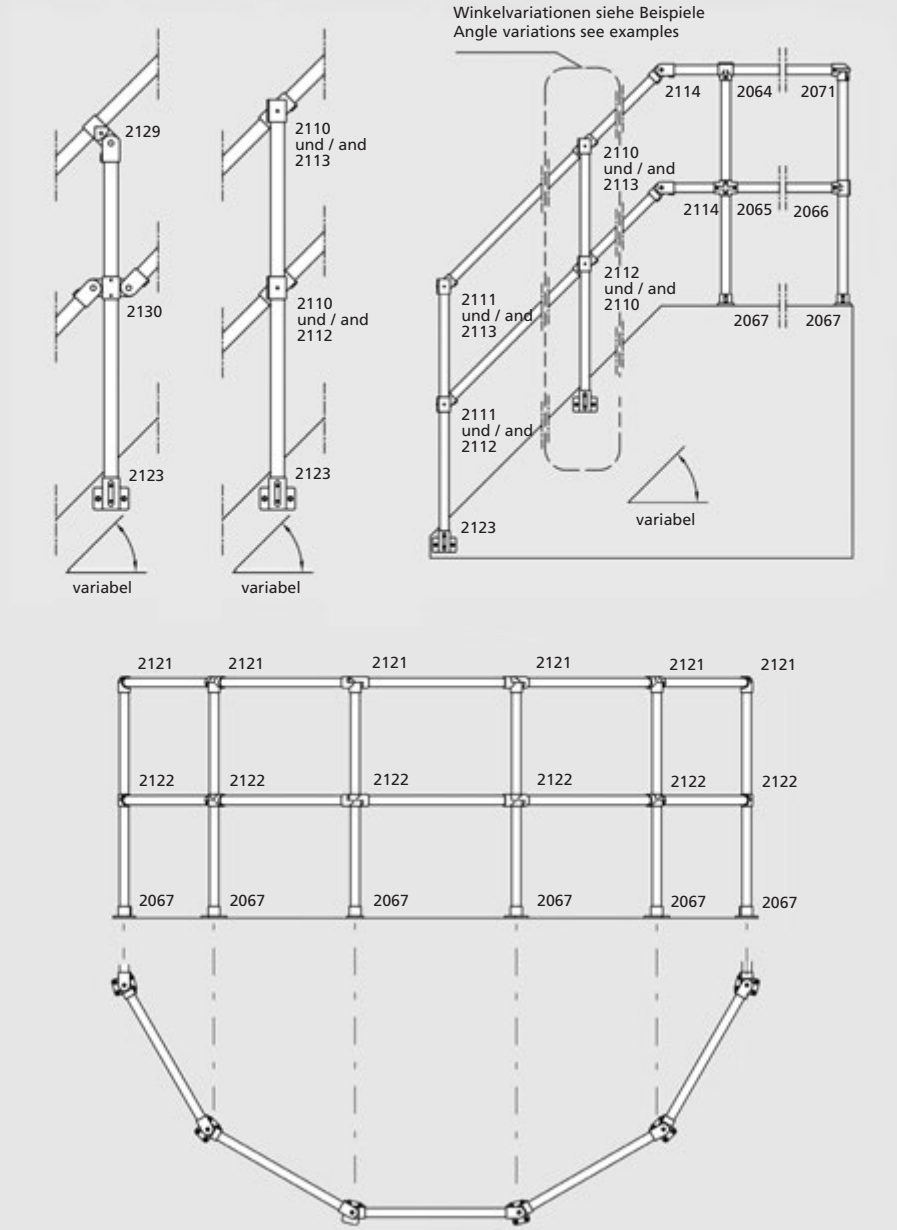

Ø
42.4
mm

Rohre und Rohrstopfen siehe Seite 388–389
Tubes and tubular endcaps see page 388–389

ø 42,4 mm
Übersicht / Overview

Seite / page 366 + 367

2040

2046

2064

2041

2121

2065

2129

2050

Seite / page 368 + 369

2122

2045

2130

2063

2051

2104

2052

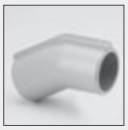
2103

Seite / page 370 + 371

2114

2068

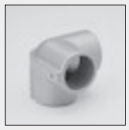
2071

2044 c

2066

2123

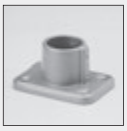
2067

2132

Seite / page 372 + 373

2133

2137 a

2135

2060

2136

2111

2137

2110

Seite / page 374

2112

2110 + 2113

2113

2112 + 2110

2111 + 2112

2230

2111 a + 2113

Ø
42.4
mm

Bestell-Nr.

Artikel-Nr.		Oberflächenausführung	
2040	-	**0 0**	Roh
	-	**1.0**	Trommel-poliert
	-	**1.1**	Hochglanz-poliert
	-	**2.0**	Gleitgeschliffen, mattiert und techn. eloxiert
	-	**2.1**	Poliert und eloxiert
	-	**3-RAL...**	Pulverbeschichtet

siehe auch Seite 314–315

Order no.

Artikel-Nr.		Surface version	
2040	-	**0 0**	Raw
	-	**1.0**	Barrel polished
	-	**1.1**	High-gloss polished
	-	**2.0**	Vibratory ground, dull finished and technically anodized
	-	**2.1**	Polished and anodized
	-	**3-RAL...**	Powder-coated

see also page 314–315

Ø 42.4 mm

Bestell-Nr.
Order no. **RV-2040***

T-Verbinder, 2-schalig
T-Connector, 2-shell

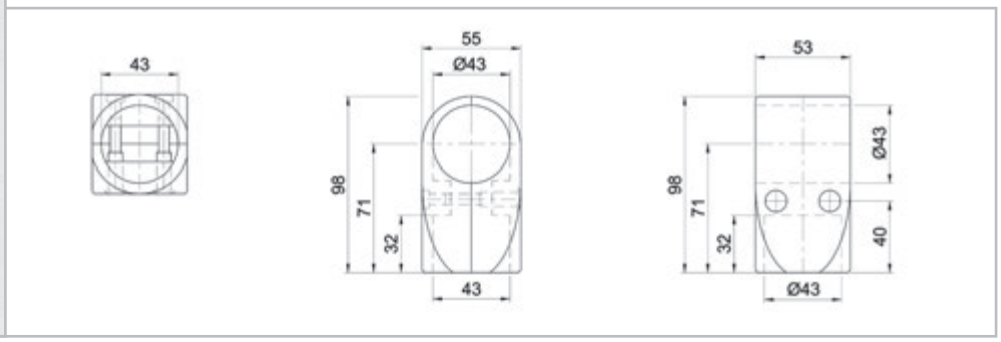

Bestell-Nr.
Order no. **RV-2064***

T-Verbinder, 1-schalig
T-Connector, 1-shell

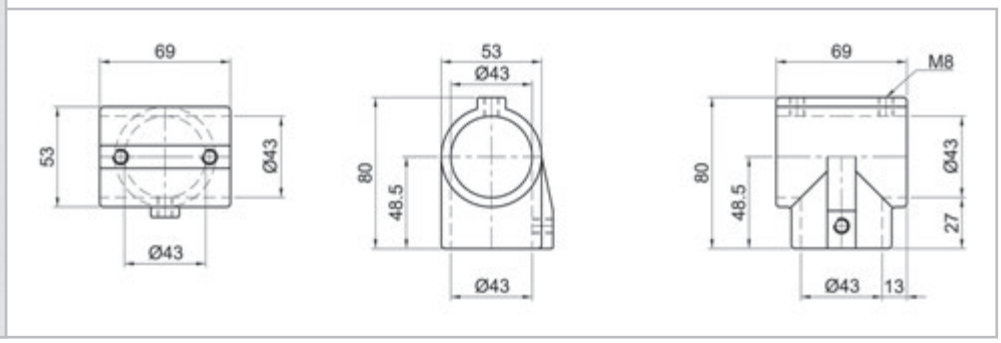

Bestell-Nr.
Order no. **RV-2121***

T-Gelenkverbinder, 2-schalig
Cross-joint connector, 2-shell

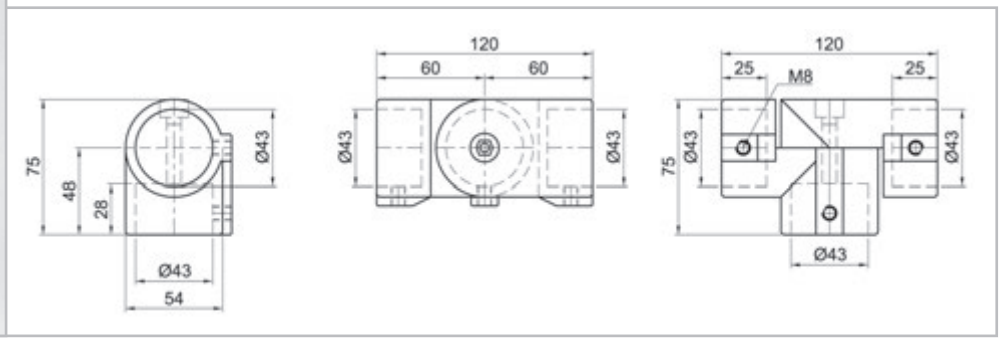

Bestell-Nr.
Order no. **RV-2129***

T-Gelenkverbinder, 2-schalig
Cross-joint connector, 2-shell

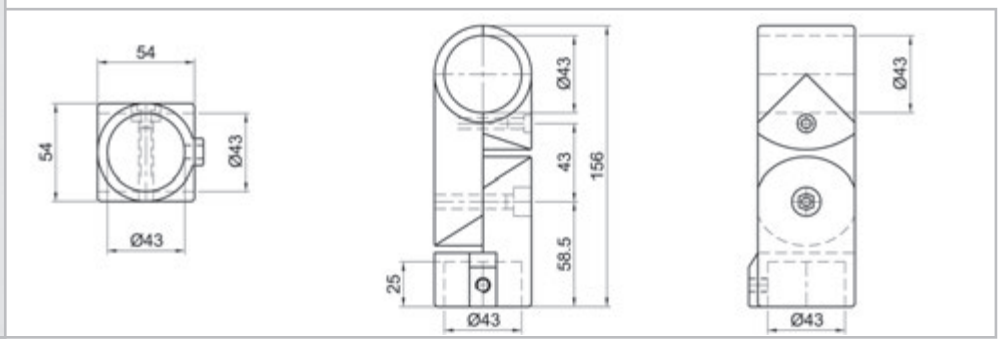

Alle Maße in mm / All dimensions in mm

T-Verbinder 45°/135°, 2-schalig
T-Connector 45°/135°, 2-shell

Bestell-Nr.
Order no. **RV-2046***

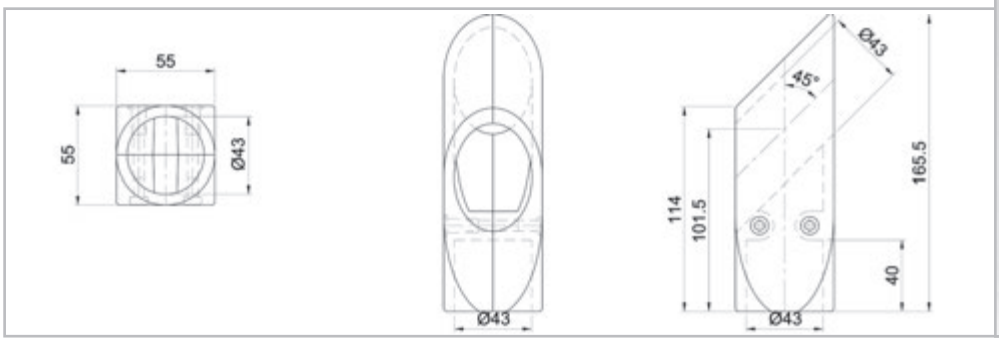

Kreuz-Verbinder, 2-schalig
Cross connector, 2-shell

Bestell-Nr.
Order no. **RV-2041***

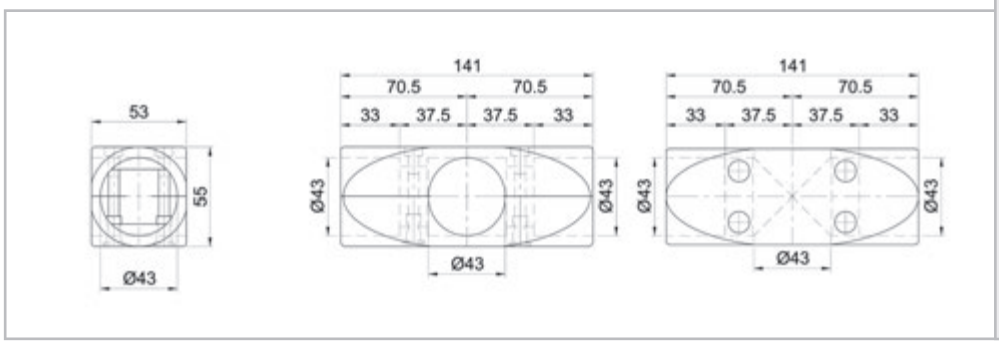

Ø
42.4
mm

Kreuz-Verbinder, 1-schalig
Cross connector, 1-shell

Bestell-Nr.
Order no. **RV-2065***

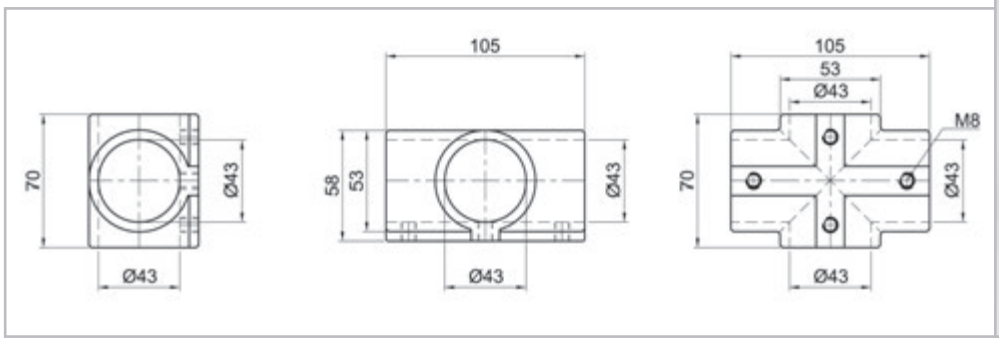

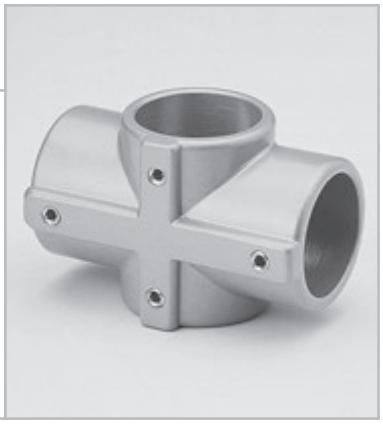

Kreuz-Verbinder 45°/135°, 2-schalig
Cross connector 45°/135°, 2-shell

Bestell-Nr.
Order no. **RV-2050***

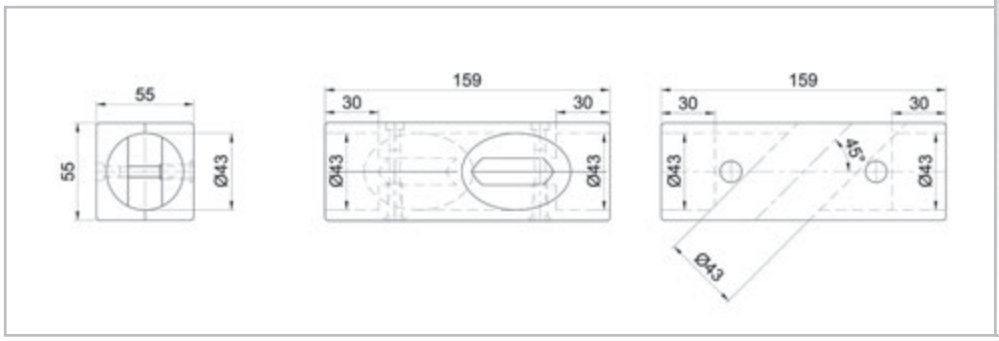

*** mit Oberflächen-Bestell-Code ergänzen (siehe Seite 314, 315)**
to add surface-order-code (see page 314, 315)

Bestell-Nr.
Order no. **RV-2122***

Kreuz-Gelenkverbinder, 1-schalig
Cross- joint connector, 1-shell

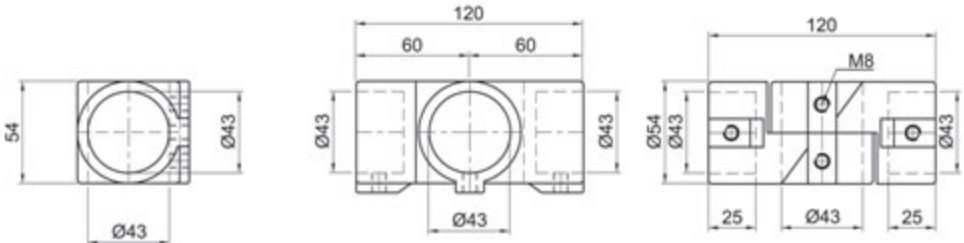

Bestell-Nr.
Order no. **RV-2130***

Kreuz-Gelenkverbinder, 1-schalig
Cross- joint connector, 1-shell

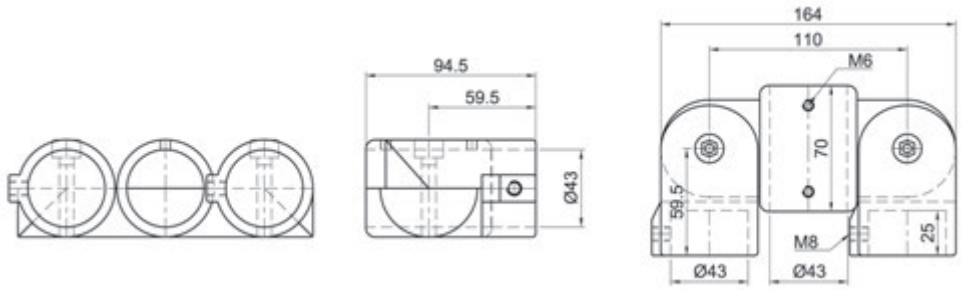

Ø
42.4
mm

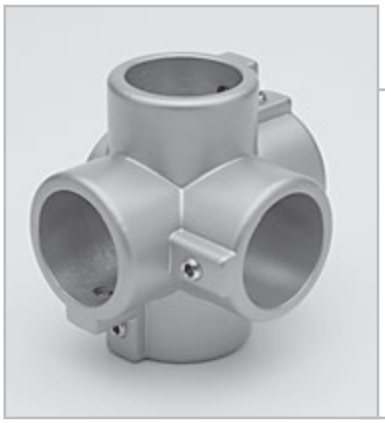

Bestell-Nr.
Order no. **RV-2051***

Kreuzverbinder 5-fach, 1-schalig
Cross connector 5 end, 1-shell

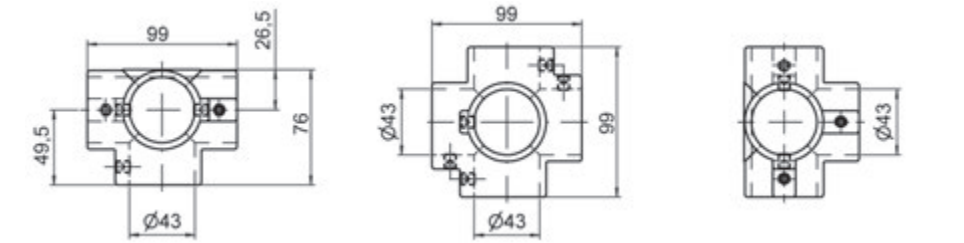

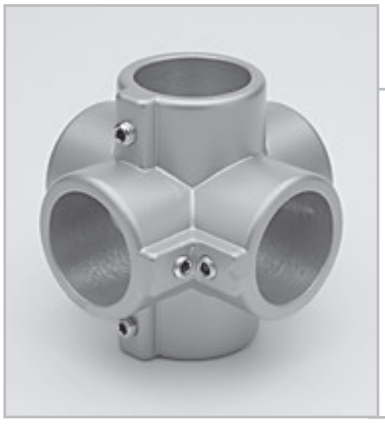

Bestell-Nr.
Order no. **RV-2052***

Kreuzverbinder 6-fach, 1-schalig
Cross connector 6 end, 1-shell

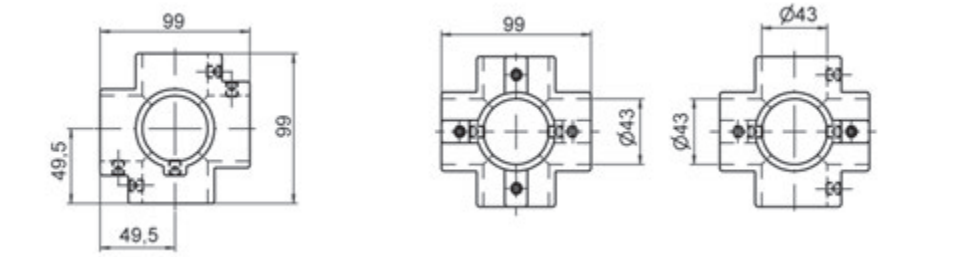

Winkel-Verbinder 90°, 2-schalig
Angle-connector 90°, 2-shell

Bestell-Nr.
Order no. **RV-2045***

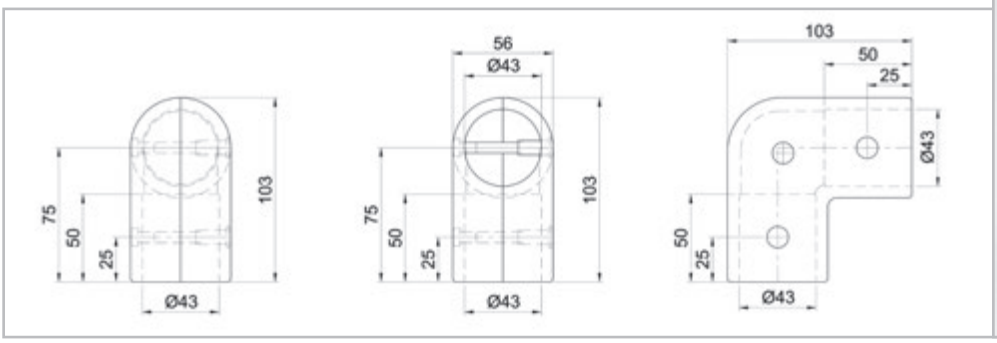

Winkel-Verbinder 90°, 1-schalig
Angle-connector 90°, 1-shell

Bestell-Nr.
Order no. **RV-2063***

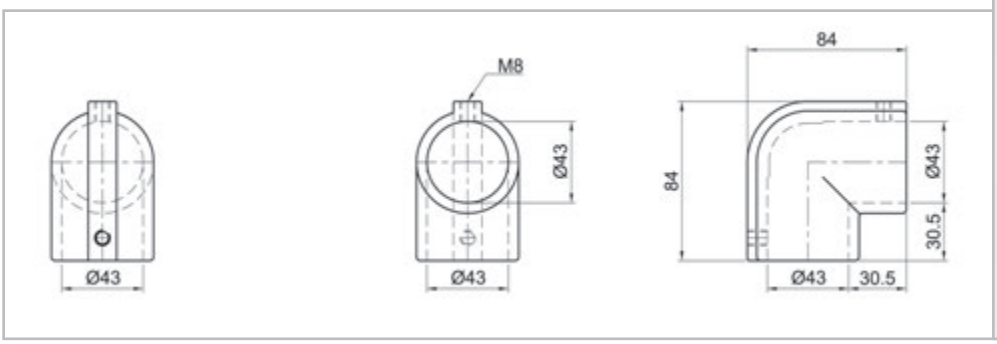

Ø
42.4
mm

Winkel-Verbinder 60°/120°, 1-schalig
Angle-connector 60°/120°, 1-shell

Bestell-Nr.
Order no. **RV-2104***

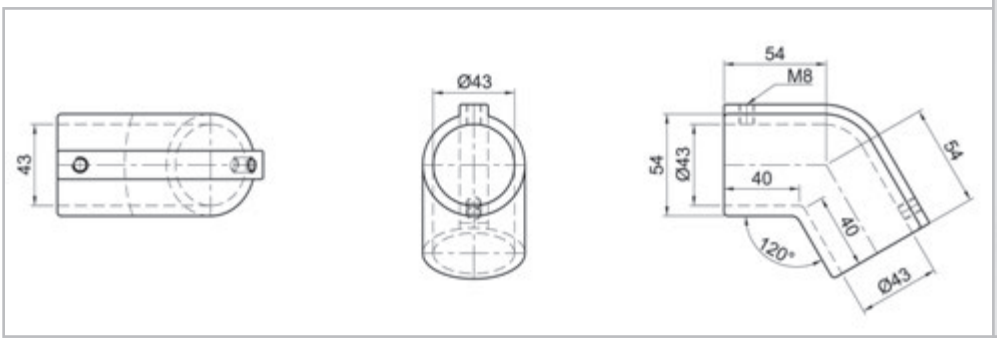

Winkel-Verbinder 30°/150°, 1-schalig
Angle-connector 30°/150°, 1-shell

Bestell-Nr.
Order no. **RV-2103***

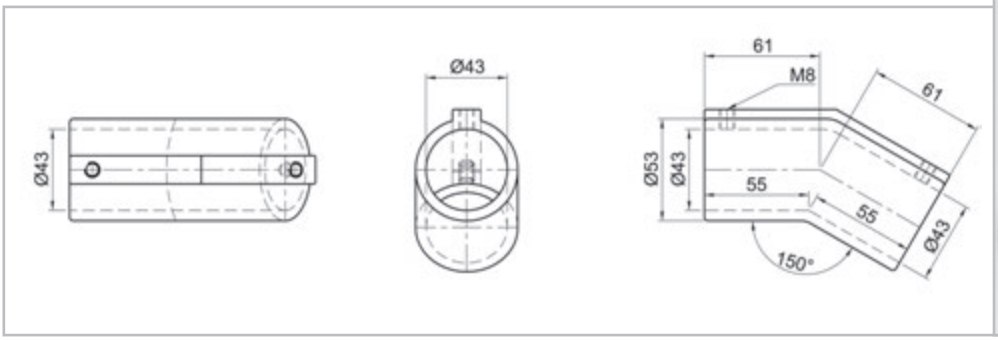

*** mit Oberflächen-Bestell-Code ergänzen (siehe Seite 314, 315)**
to add surface-order-code (see page 314, 315)

Bestell-Nr.
Order no. **RV-2114***

Winkel-Gelenkverbinder, 1-schalig
Angle joint connector, 1-shell

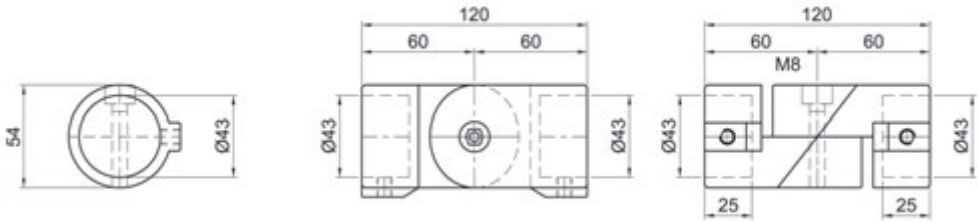

Bestell-Nr.
Order no. **RV-2071***

Eck-Verbinder 90°, Kopfstück, 1-schalig
Corner connector 90°, Headpiece, 1-shell

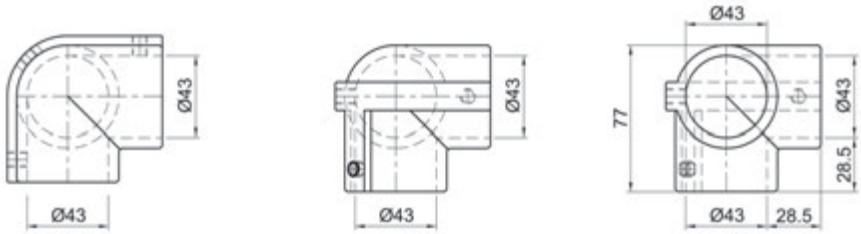

Ø
42.4
mm

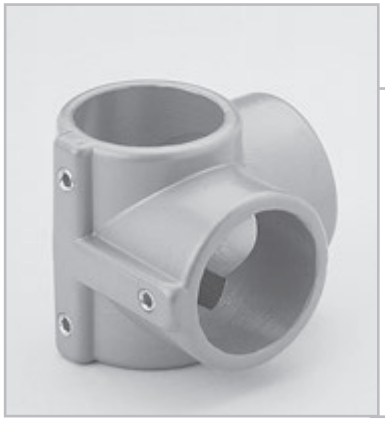

Bestell-Nr.
Order no. **RV-2066***

Eck-Verbinder 90°, offen, 1-schalig
Corner connector 90°, open, 1-shell

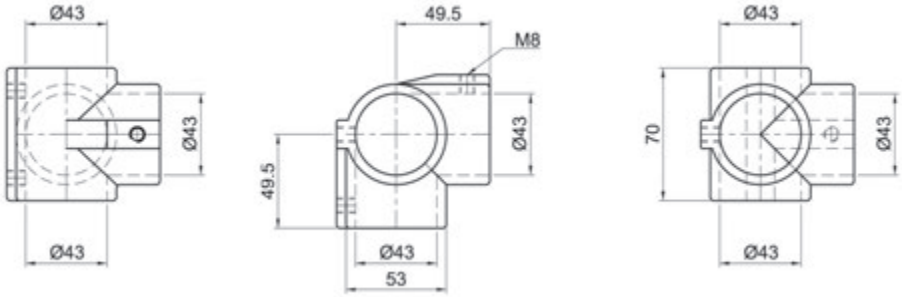

Bestell-Nr.
Order no. **RV-2067***

Bodenlager, 1-schalig
Ground bearing, 1-shell

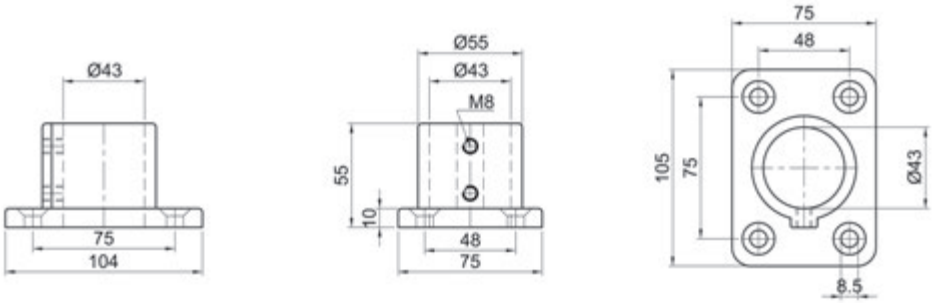

Bodenlager, 1-schalig für Fußleiste
Ground bearing, 1-shell for baseboard

Bestell-Nr.
Order no. **RV-2068**

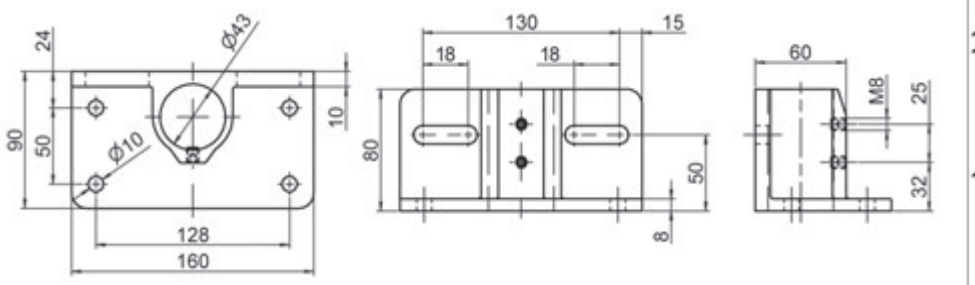

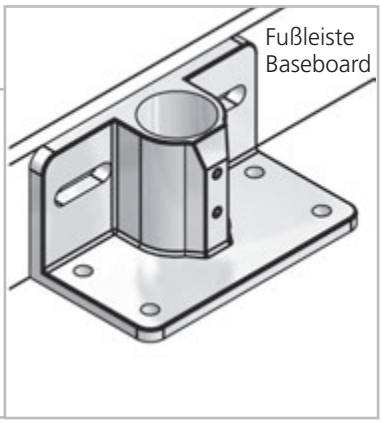

Wandlager, 1-schalig
Wall bearing, 1-shell

Bestell-Nr.
Order no. **RV-2044 c***

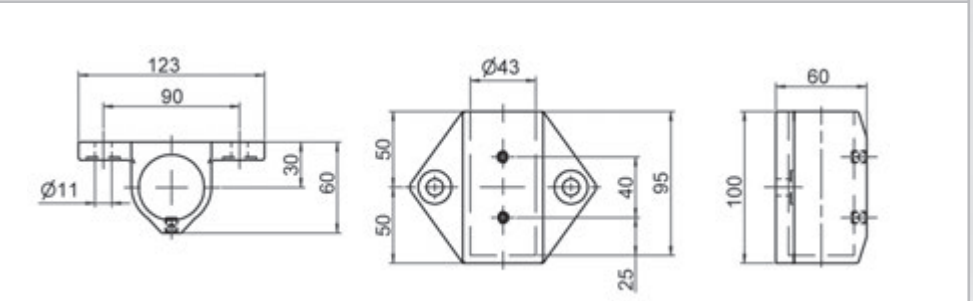

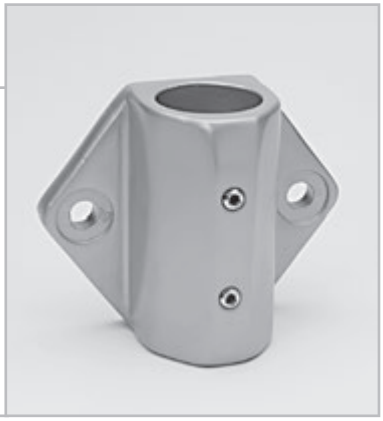

Ø
42.4
mm

Wandlager, 1-schalig
Wall bearing, 1-shell

Bestell-Nr.
Order no. **RV-2123***

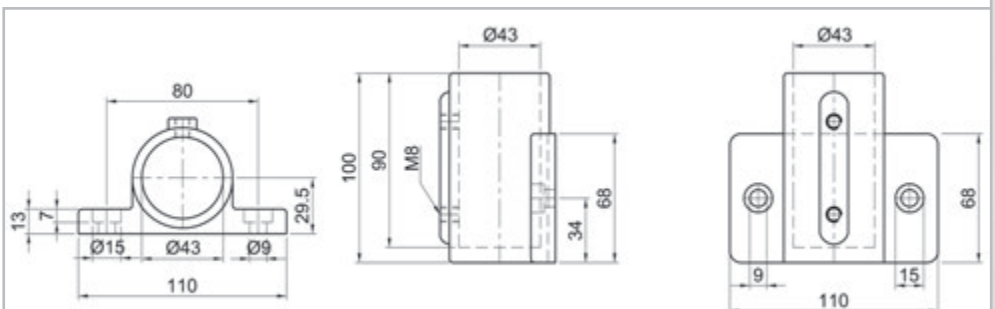

Boden-Wandlager, 1-schalig
Ground- wall bearing, 1-shell

Bestell-Nr.
Order no. **RV-2132***

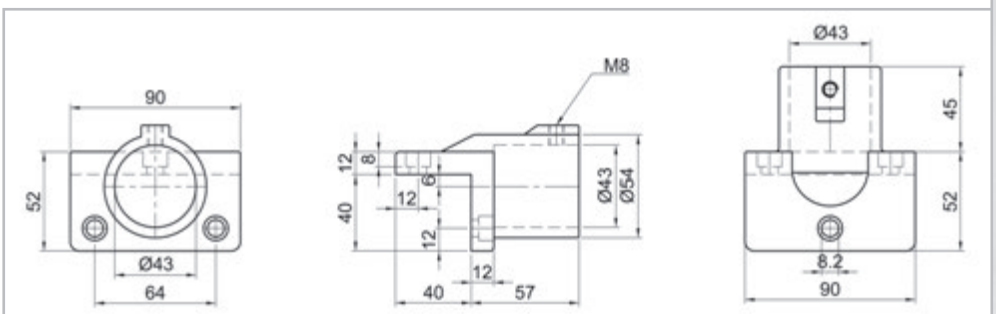

* **mit Oberflächen-Bestell-Code ergänzen (siehe Seite 314, 315)**
to add surface-order-code (see page 314, 315)

Bestell-Nr.
Order no. **RV-2133***

Wandlager-Eckbefestigung, 1-schalig
Wall bearing- corner fastening, 1-shell

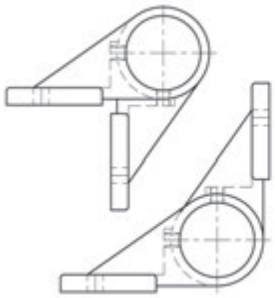

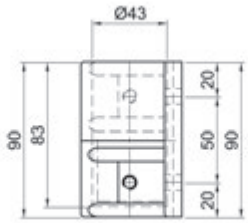

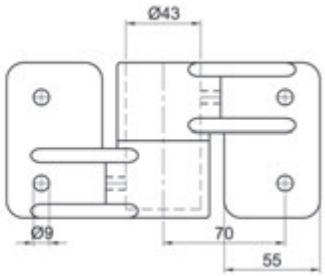

Bestell-Nr.
Order no. **RV-2135***

Endstütze, 1-schalig
End prop, 1-shell

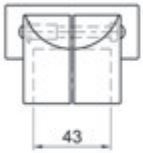

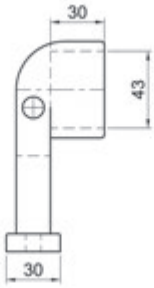

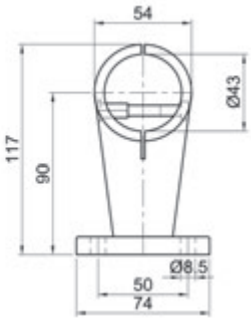

Ø
42.4
mm

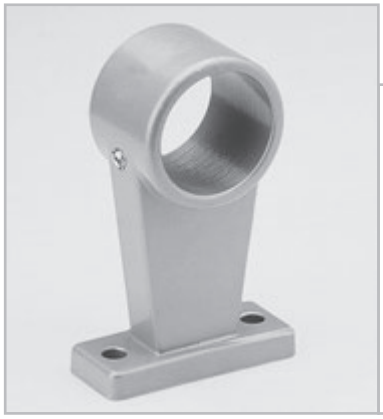

Bestell-Nr.
Order no. **RV-2136***

Mittelstütze, 1-schalig
Centre prop, 1-shell

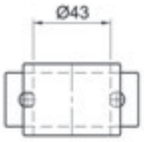

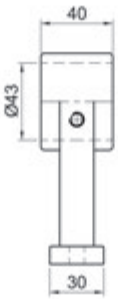

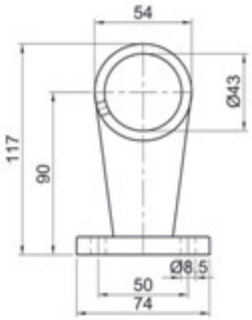

Bestell-Nr.
Order no. **RV-2137***

Glashalter, 2-schalig
Glass holder, 2-shell

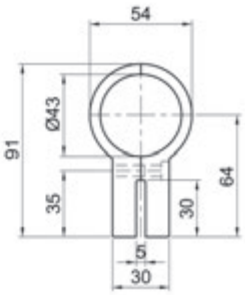

Doppel-Glashalter, 2-schalig
Double-glass holder, 2-shell

Bestell-Nr.
Order no. **RV-2137 a***

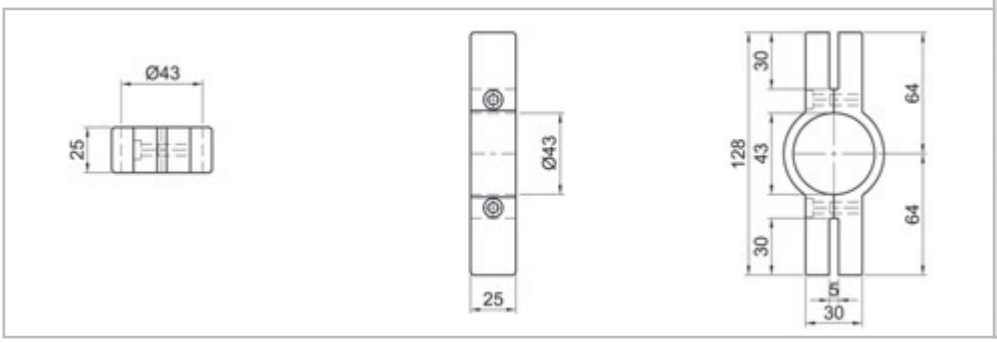

Rohr-Verbindungsstück, 1-schalig
Tube connector piece, 1-shell

Bestell-Nr.
Order no. **RV-2060***

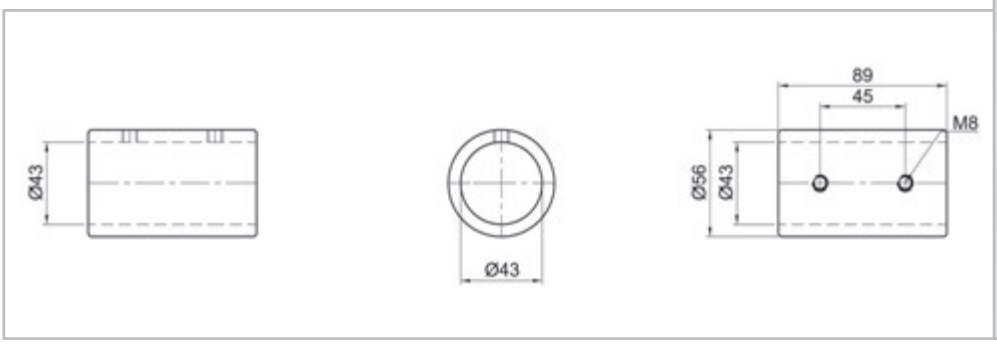

Ø
42.4
mm

Rohrhalter-W, Kopfstück, 1-schalig
Tube holder-W, headpiece, 1-shell

Bestell-Nr.
Order no. **RV-2111***

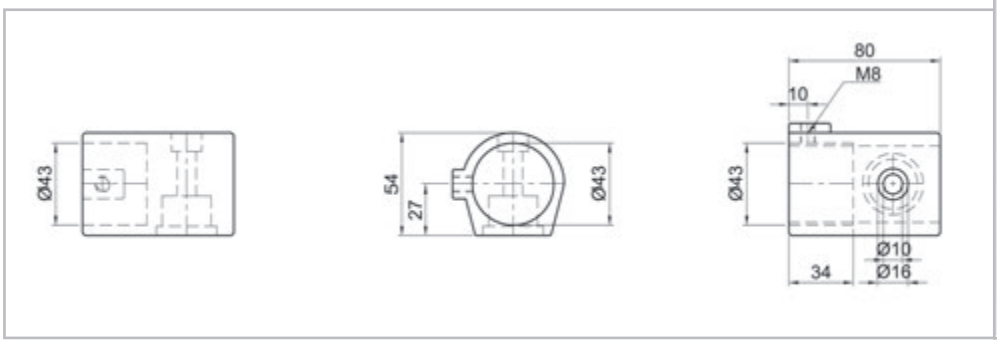

Rohrhalter-W, 1-schalig
Tube holder-W, 1-shell

Bestell-Nr.
Order no. **RV-2110***

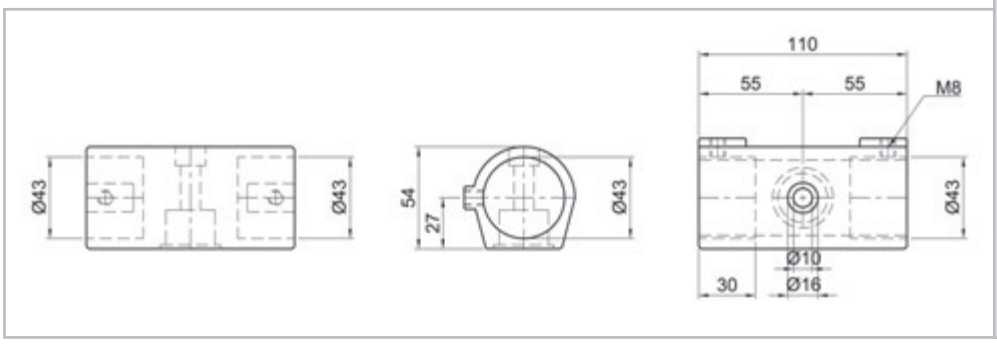

*** mit Oberflächen-Bestell-Code ergänzen (siehe Seite 314, 315)**
to add surface-order-code (see page 314, 315)

Bestell-Nr.
Order no. **RV-2112***

Rohrhalter-S, 1-schalig
Tube holder-S, 1-shell

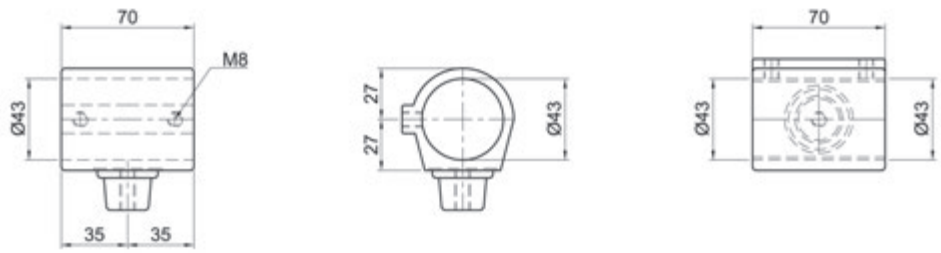

Bestell-Nr.
Order no. **RV-2113***

Rohrhalter-S, Kopfstück, 1-schalig
Tube holder-S, headpiece, 1-shell

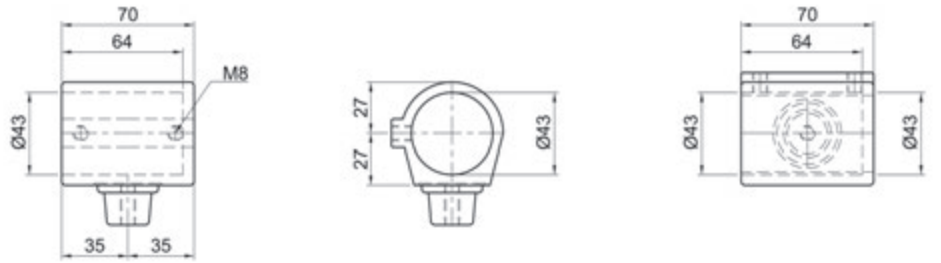

Ø
42.4
mm

Bestell-Nr.
Order no. **RV-2110 + RV-2113***

Bestell-Nr.
Order no. **RV-2112 + RV-2110***

Bestell-Nr.
Order no. **RV-2111 + RV-2112***

Bestell-Nr.
Order no. **RV-2111 a + RV-2113***

Bestell-Nr.
Order no. **RV-43/2230***

Pendellager 43 x 43 180°
Swivel bearing 43 x 43 180°

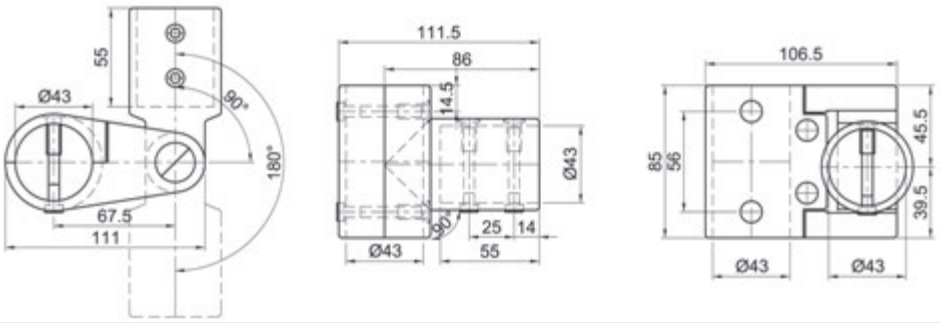

*** mit Oberflächen-Bestell-Code ergänzen (siehe Seite 314, 315)**
to add surface-order-code (see page 314, 315)

Alle Maße in mm / All dimensions in mm

ø 48,3 mm
Übersicht / Overview

Schema für Geländerbau
Scheme of railing-system
ø 48,3 mm

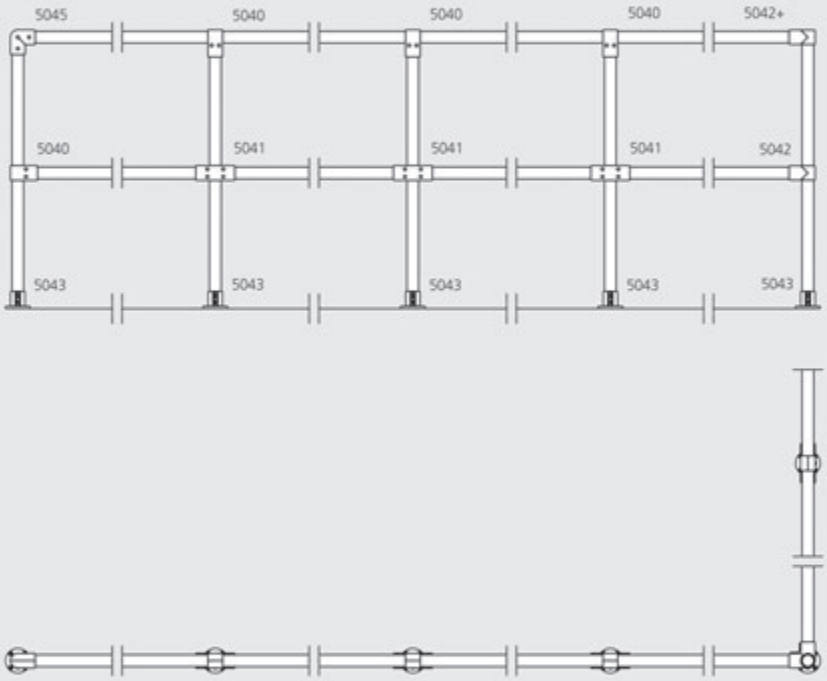

Rohre und Rohrstopfen siehe Seite 388–389
Tubes and tubular endcaps see page 388–389

Seite / page 376 + 377

5040

5045

5021 a

5114

5041

5042

5022 a

5043

Seite / page 378

5044

5044 a

Ø
48.3
mm

Bestell-Nr.

Artikel-Nr.		Oberflächenausführung	
5040	-	**0 0**	Roh
	-	**1.0**	Trommel-poliert
	-	**1.1**	Hochglanz-poliert
	-	**2.0**	Gleitgeschliffen, mattiert und techn. eloxiert
	-	**2.1**	Poliert und eloxiert
	-	**3-RAL...**	Pulverbeschichtet

siehe auch Seite 314–315

Order no.

Artikel-Nr.		Surface version	
5040	-	**0 0**	Raw
	-	**1.0**	Barrel polished
	-	**1.1**	High-gloss polished
	-	**2.0**	Vibratory ground, dull finished and technically anodized
	-	**2.1**	Polished and anodized
	-	**3-RAL...**	Powder-coated

see also page 314–315

Bestell-Nr.
Order no. **RV-5040***

T-Verbinder, 2-schalig
T-Connector. 2-shell

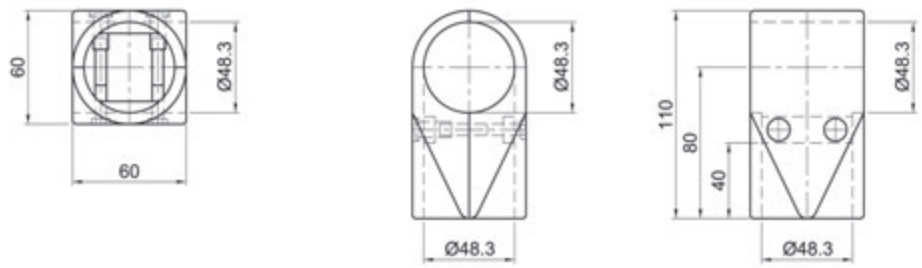

Bestell-Nr.
Order no. **RV-5021 a***

T-Gelenkverbinder, 1-schalig
T-joint connector, 1-shell

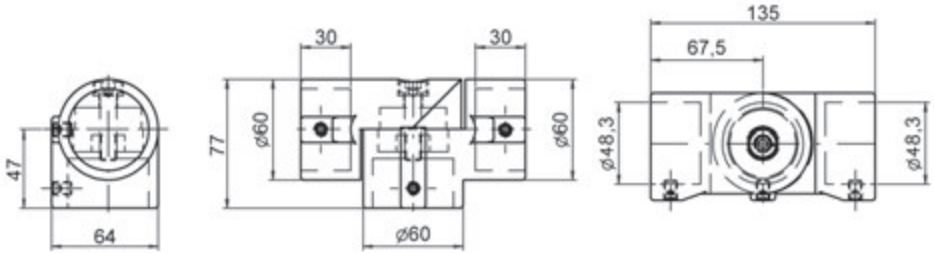

Ø
48.3
mm

Bestell-Nr.
Order no. **RV-5041***

Kreuz-Verbinder, 2-schalig
Cross- connector, 2-shell

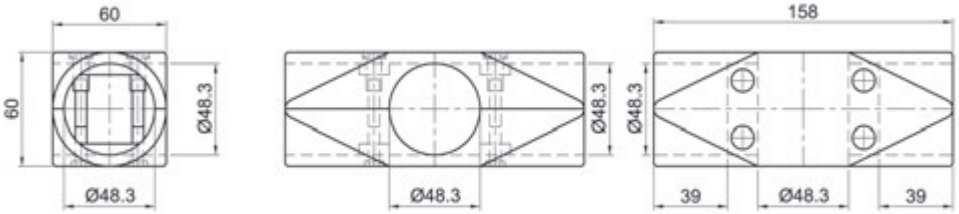

Bestell-Nr.
Order no. **RV-5022 a***

Kreuz-Gelenkverbinder , 1-schalig
Cross- joint connector, 1-shell

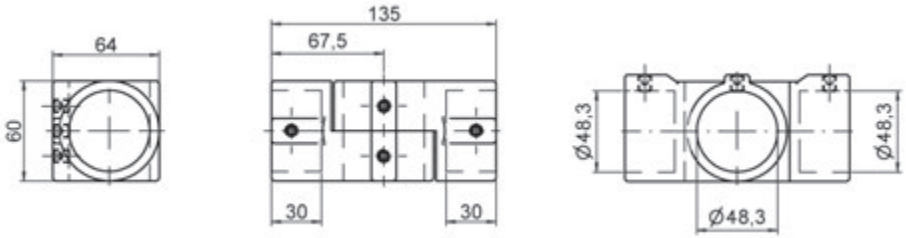

Alle Maße in mm / All dimensions in mm

Winkel-Verbinder 90°, 2-schalig
Angle-connector 90°, 2-shell

Bestell-Nr.
Order no. **RV-5045***

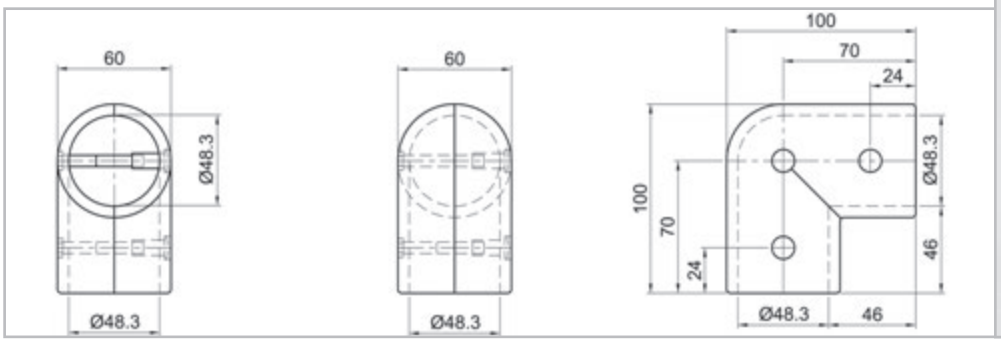

Winkel-Gelenkverbinder, 1-schalig
Angle joint connector, 1-shell

Bestell-Nr.
Order no. **RV-5114***

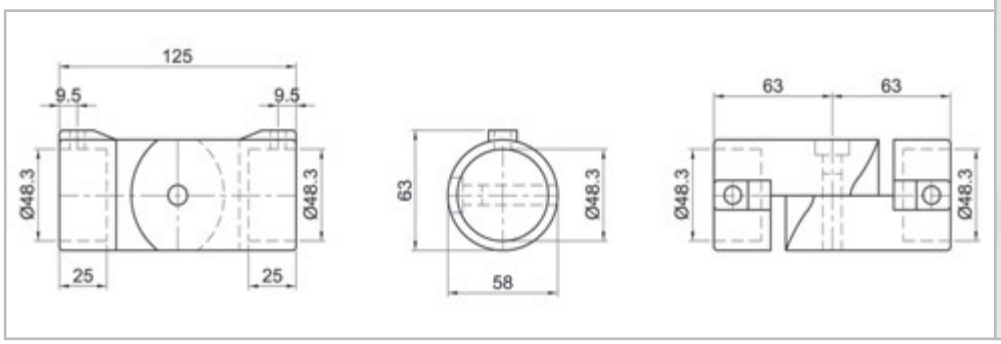

Eck-Verbinder 90°, 1-schalig
Corner connector 90°, 1-shell

Bestell-Nr.
Order no. **RV-5042***

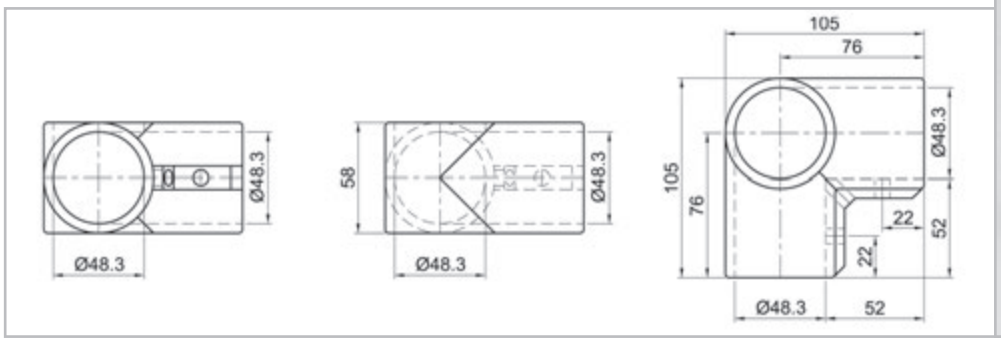

Ø
48.3
mm

Bodenlager, 1-schalig
Ground bearing, 1-shell

Bestell-Nr.
Order no. **RV-5043***

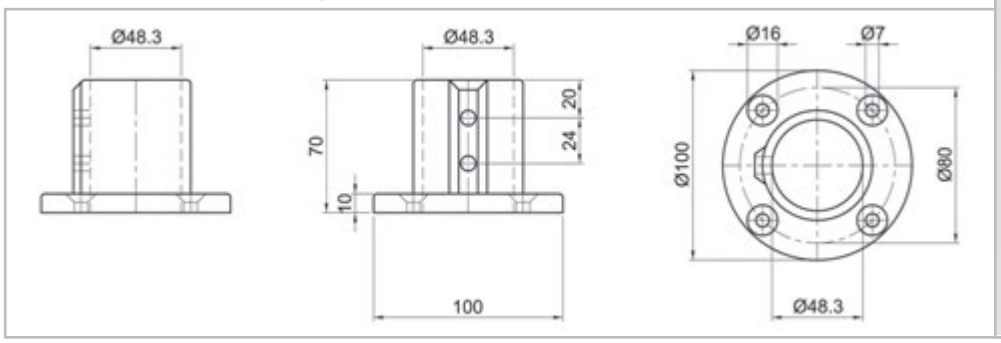

*** mit Oberflächen-Bestell-Code ergänzen (siehe Seite 314, 315)**
to add surface-order-code (see page 314, 315)

Bestell-Nr.
Order no. **RV-5044***

Wandlager, 1-schalig
Wall bearing, 1-shell

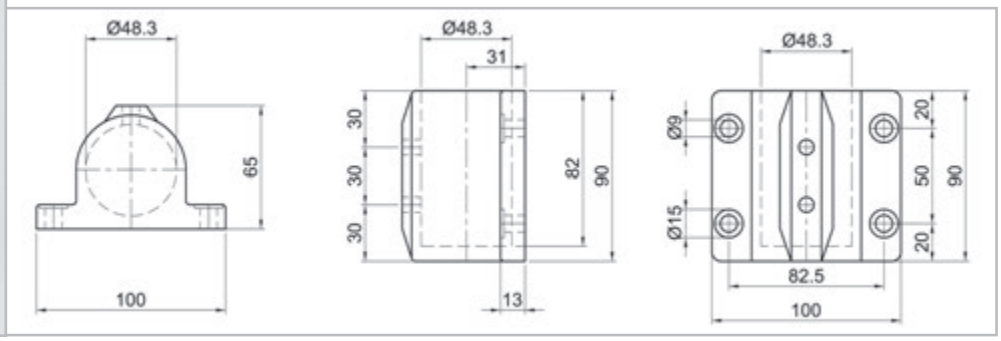

Bestell-Nr.
Order no. **RV-5044 a***

Wandlager, 1-schalig
Wall bearing, 1-shell

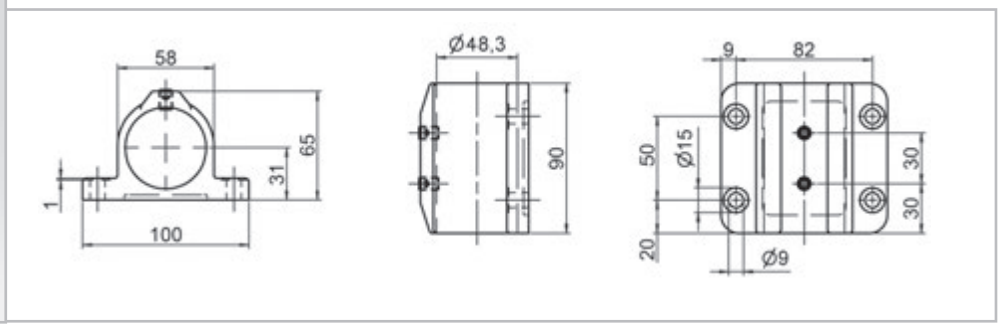

Ø
48.3
mm

*** mit Oberflächen-Bestell-Code ergänzen (siehe Seite 314, 315)**
to add surface-order-code (see page 314, 315)

Alle Maße in mm / All dimensions in mm

ø 50 mm
Übersicht / Overview

Schema für Geländerbau
Scheme of railing-system
ø 50 mm

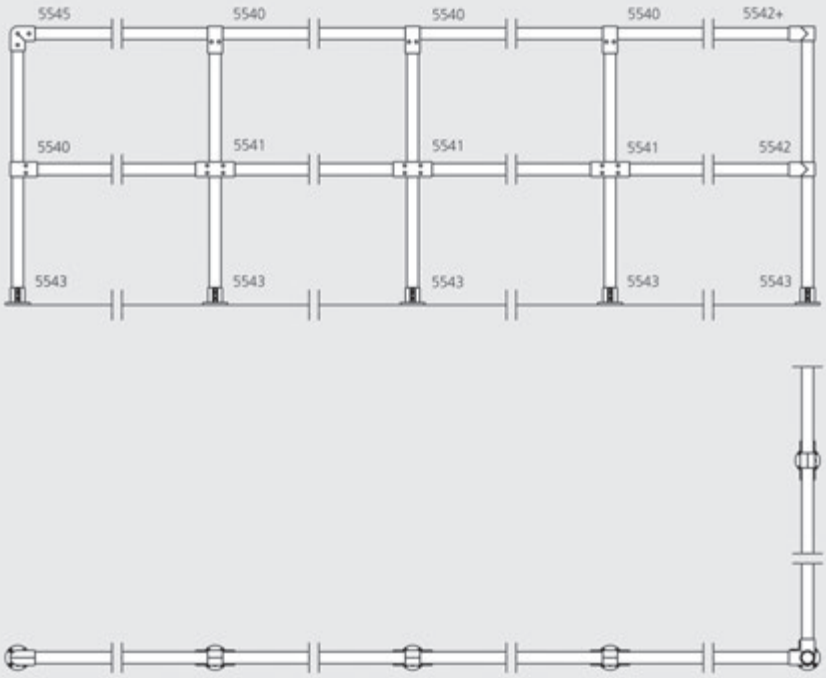

Rohre und Rohrstopfen siehe Seite 388–389
Tubes and tubular endcaps see page 388–389

Seite / page 380 + 381

5540

5545

5521 a

5514

5541

5542

5522 a

5543

Seite / page 382

5544

5544 a

Ø
50
mm

Bestell-Nr.

Artikel-Nr.		Oberflächenausführung	
5540	-	**0 0**	Roh
	-	**1.0**	Trommel-poliert
	-	**1.1**	Hochglanz-poliert
	-	**2.0**	Gleitgeschliffen, mattiert und techn. eloxiert
	-	**2.1**	Poliert und eloxiert
	-	**3-RAL...**	Pulverbeschichtet

siehe auch Seite 314–315

Order no.

Artikel-Nr.		Surface version	
5540	-	**0 0**	Raw
	-	**1.0**	Barrel polished
	-	**1.1**	High-gloss polished
	-	**2.0**	Vibratory ground, dull finished and technically anodized
	-	**2.1**	Polished and anodized
	-	**3-RAL...**	Powder-coated

see also page 314–315

Bestell-Nr.
Order no. **RV-5540***

T-Verbinder, 2-schalig
T-Connector, 2-shell

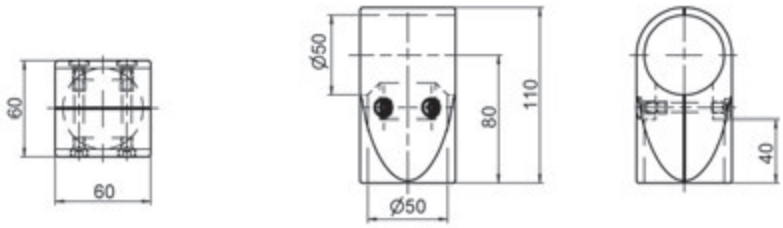

Bestell-Nr.
Order no. **RV-5521 a***

T-Gelenkverbinder, 1-schalig
T-joint connector, 1-shell

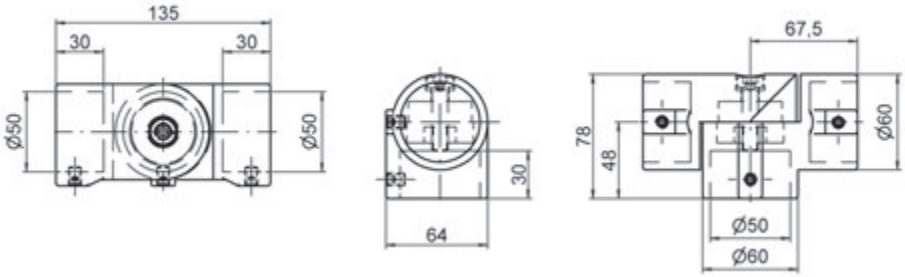

Bestell-Nr.
Order no. **RV-5541***

Kreuz-Verbinder, 2-schalig
Cross- connector, 2-shell

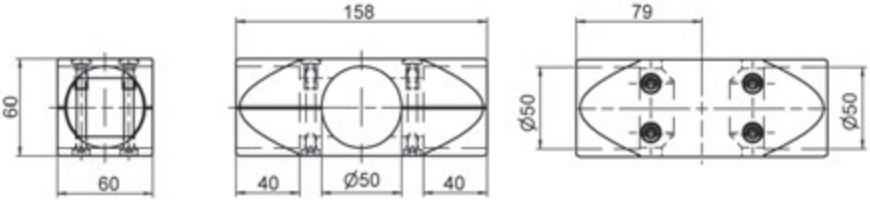

Ø
50
mm

Bestell-Nr.
Order no. **RV-5522 a***

Kreuz-Gelenkverbinder , 1-schalig
Cross- joint connector, 1-shell

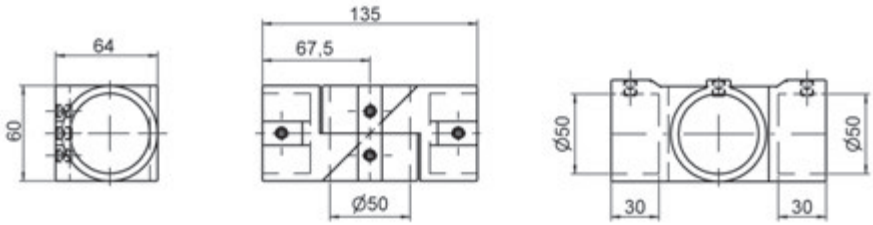

Winkel-Verbinder 90°, 2-schalig
Angle-connector 90°, 2-shell

Bestell-Nr.
Order no. **RV-5545***

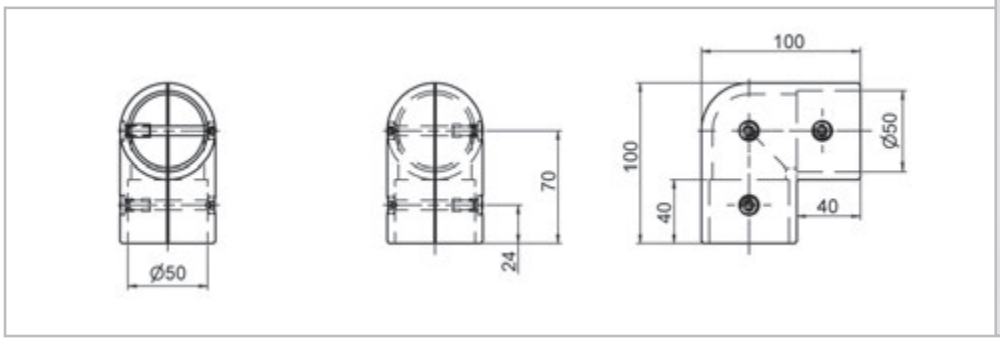

Winkel-Gelenkverbinder, 1-schalig
Angle joint connector, 1-shell

Bestell-Nr.
Order no. **RV-5514***

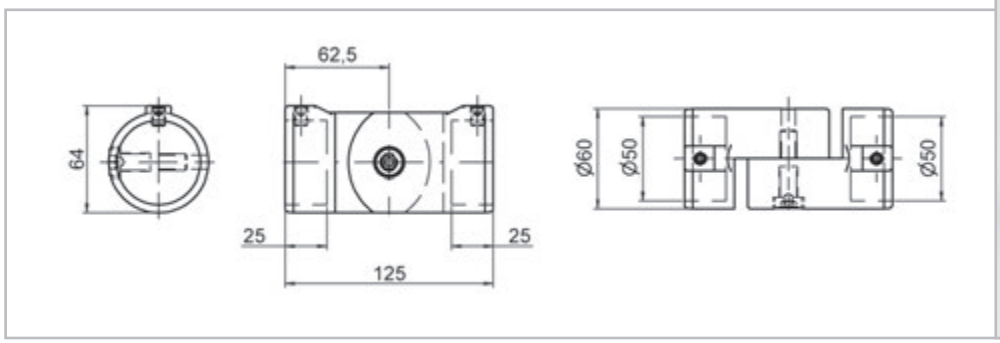

Eck-Verbinder 90°, 1-schalig
Corner connector 90°, 1-shell

Bestell-Nr.
Order no. **RV-5542***

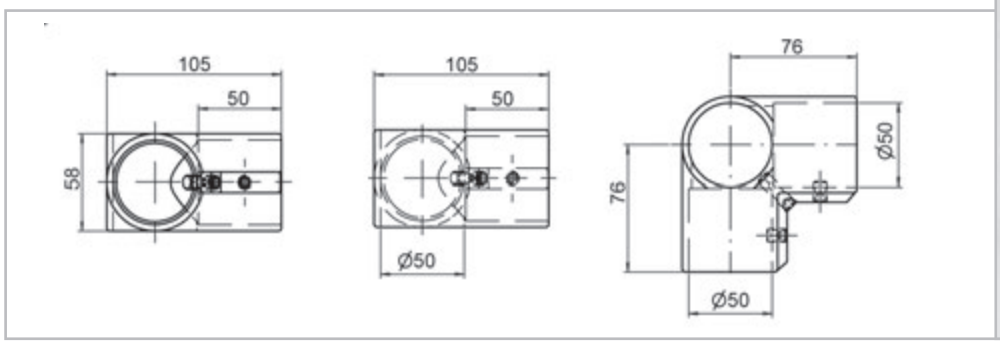

Bodenlager, 1-schalig
Ground bearing, 1-shell

Bestell-Nr.
Order no. **RV-5543***

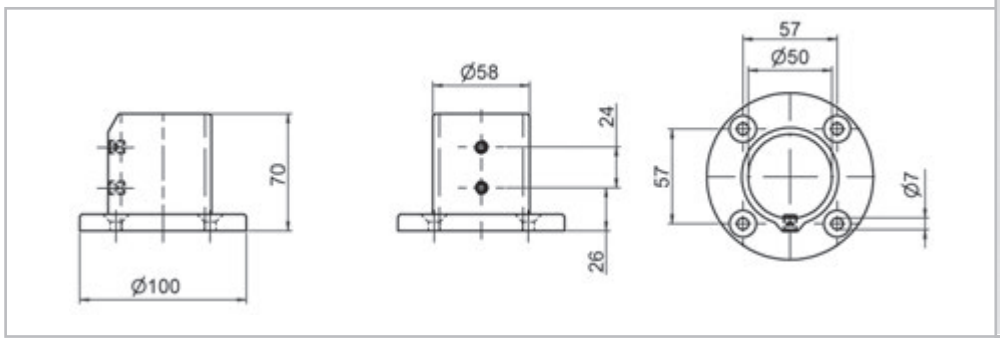

Ø
50
mm

*** mit Oberflächen-Bestell-Code ergänzen (siehe Seite 314, 315)**
to add surface-order-code (see page 314, 315)

Bestell-Nr.
Order no. **RV-5544***

Wandlager, 1-schalig
Wall bearing, 1-shell

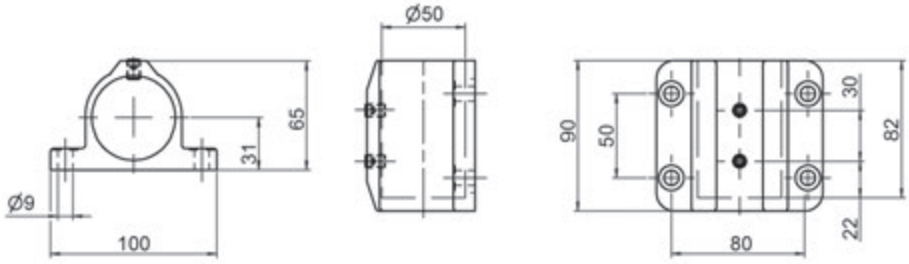

Bestell-Nr.
Order no. **RV-5544 a***

Wandlager, 1-schalig
Wall bearing, 1-shell

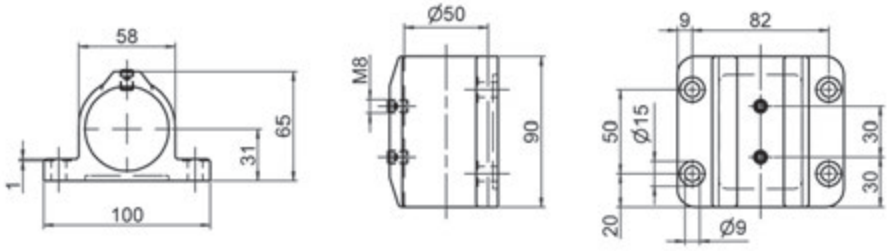

Ø
50
mm

*** mit Oberflächen-Bestell-Code ergänzen (siehe Seite 314, 315)**
to add surface-order-code (see page 314, 315)

Alle Maße in mm / All dimensions in mm

Rohrverbinder bündig
Tubular connectors flush

Rohrverbinder RV

Werkstoff:
Kokillenguss aus hochwertiger Aluminiumlegierung nach DIN 1725.

Lieferumfang:
Die Rohrverbinder werden geliefert mit Schrauben und Hülsenmuttern aus Edelstahl (Werkstoff Nr. 1.4301).

Sonderausführung:
Andere Durchmesser auf Anfrage.

Tube connectors RV

Material:
Chill casting of high-grade aluminium alloy in accordance with DIN 1725.

Supply range:
The tube connectors are supplied with bolts and sockets nuts of stainless steel (material no. 1.4301).

Special versions:
Other diameters on request.

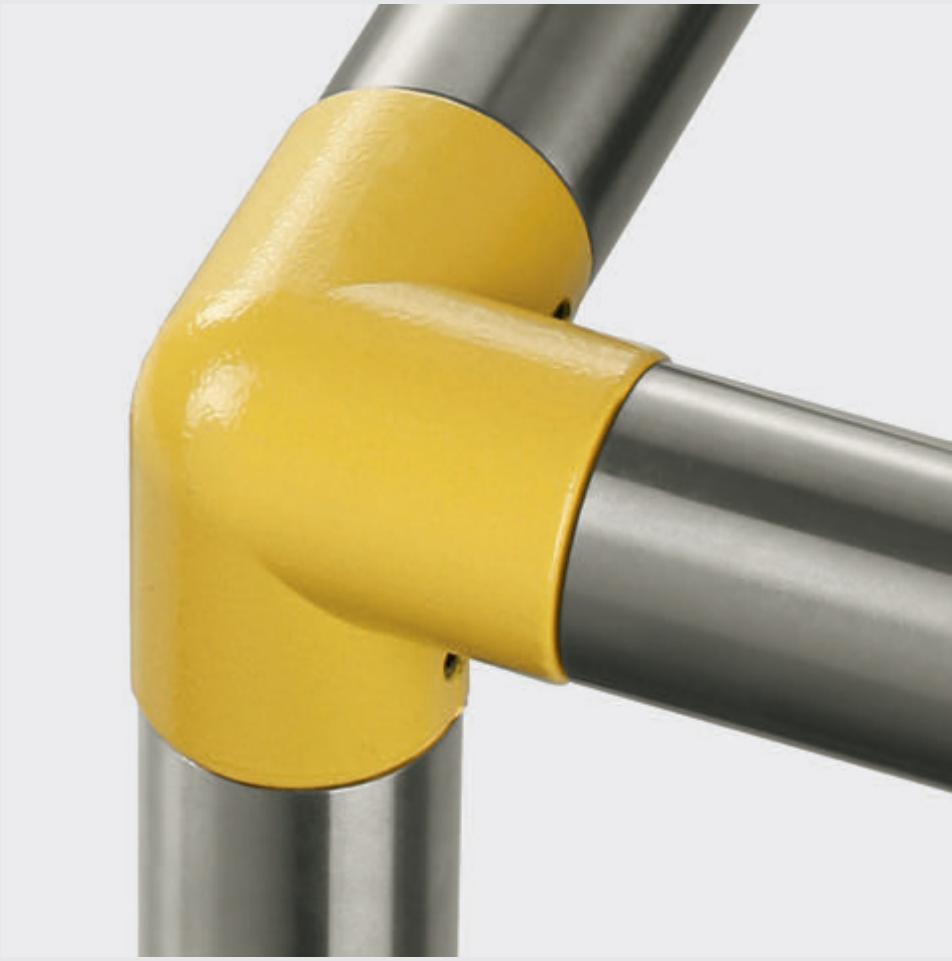

Seite / Page 386–387

Ø 40 mm

Farbe/Oberfläche Colour/surface		Oberflächen-Code Surface-code
roh raw		* -0.0
schwarz black		* -3-RAL 9005
silberfarben silver colour		* -3-RAL 9006
farbig coloured		* -3-RAL...

* mit Bestellnummer ergänzen
z.B. für Artikel RV-BR01 in schwarzer Ausführung: RV-BR01-3-RAL 9005
* to add order number
e.g. for article RV-BR01 in black version: RV-BR01-3-RAL 9005

Ø 40 mm

Bestell-Nr.
Order no. **RV-BR01***

Winkel-T-Verbinder 90°
Angle-T-connector 90°

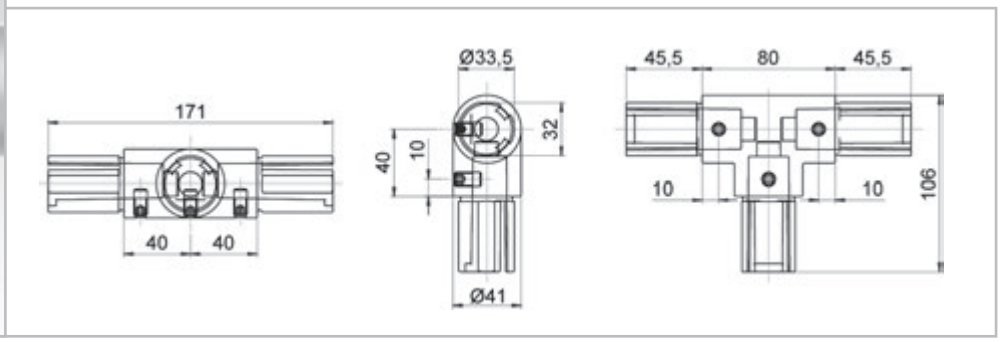

Bestell-Nr.
Order no. **RV-BR02***

Winkel-Verbinder 90°
Angle-connector 90°

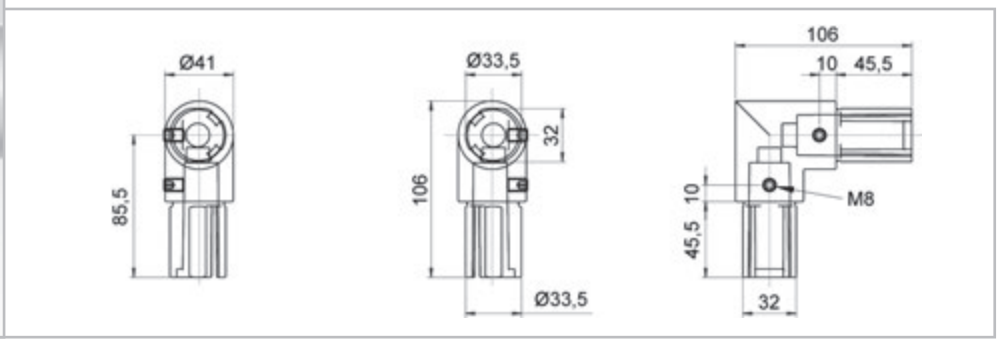

Bestell-Nr.
Order no. **RV-BR03***

Kreuz-Verbinder 90°
Cross-connector 90°

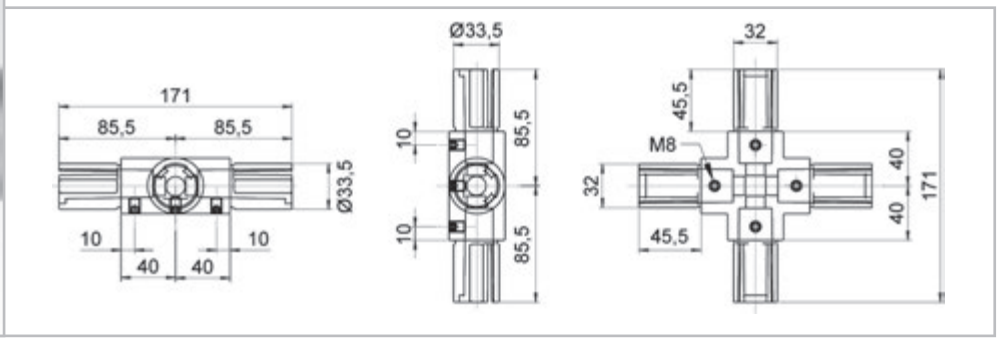

Bestell-Nr.
Order no. **RV-BR04***

Winkel-Eck-Verbinder
Angle-corner-connector

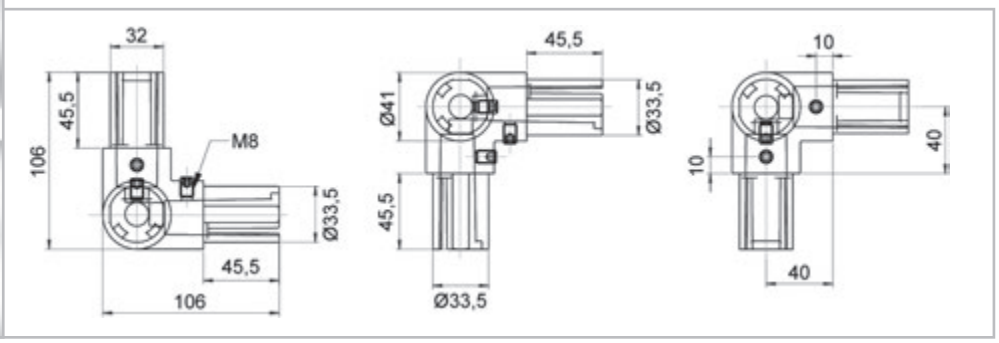

Alle Maße in mm / All dimensions in mm

Winkel-Eck-T-Verbinder
Angle-corner-T-connector

Bestell-Nr.
Order no. **RV-BR05***

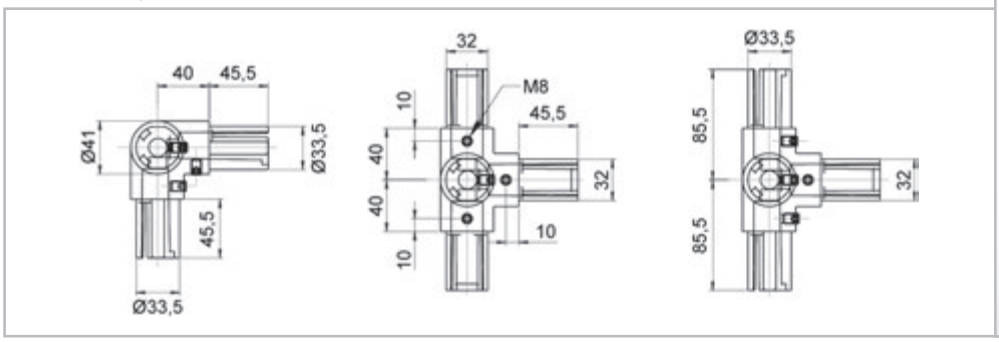

Winkel-Verbinder 30°/150°
Angle-connector 30°/150°

Bestell-Nr.
Order no. **RV-BR06***

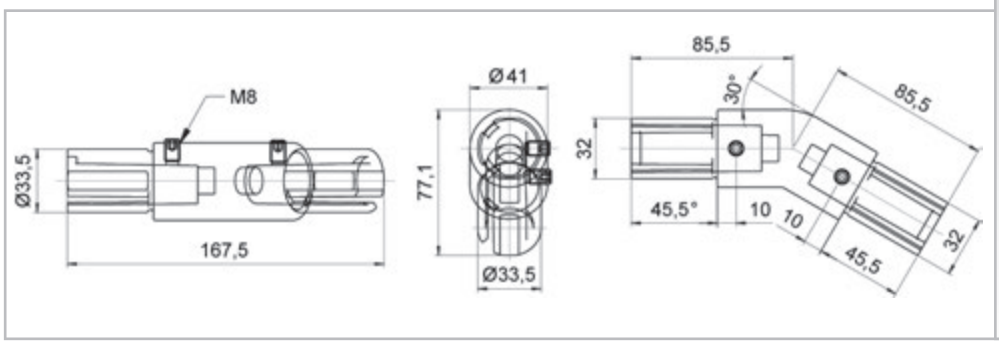

Ø
40
mm

Winkel-Verbinder 60°/120°
Angle-connector 60°/120°

Bestell-Nr.
Order no. **RV-BR07***

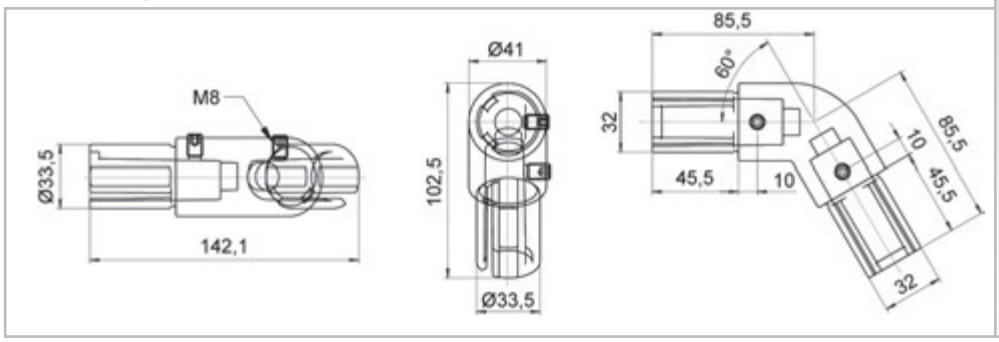

Winkel-Gelenkverbinder, 1-schalig
Angle-joint-connector, 1-shell

Bestell-Nr.
Order no. **RV-BR08***

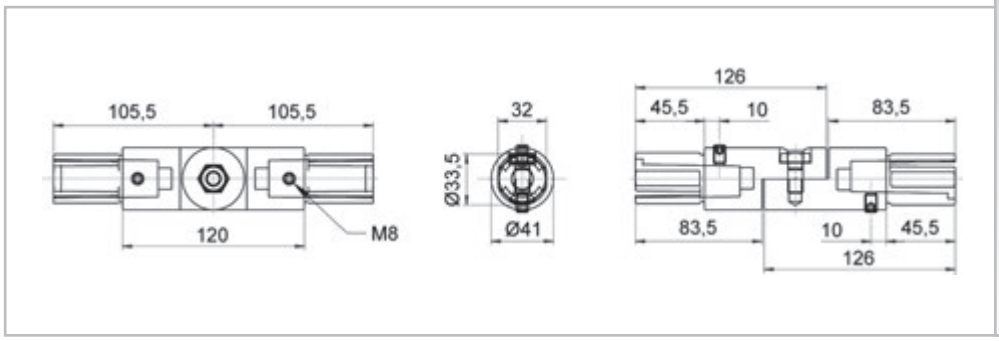

*** mit Oberflächen-Bestell-Code ergänzen (siehe Seite 385)**
to add surface-order-code (see page 385)

Rohr

Werkstoff:
Aluminiumrohr
AlMgSi 0,5 F22.

Sonderausführungen:
Weitere Rohrdurchmesser auf Anfrage.

Alle Rohre sind auch im Zuschnitt lieferbar.

Aluminium **Ø x Wandstärke**	**Oberfläche**	**Länge**	**Bestell-Nr.**
30 x 3 mm	pressblank, unbehandelt	6,0 m	R-41.30
	technisch eloxiert E6/EV1	6,0 m	R-41-2.30
	geschliffen u. eloxiert E1/EV1	3,0 m	R-41-2.1.30
	farbig pulverbeschichtet	3,0 m	R-41-3.30-RAL....
35 x 3 mm	pressblank, unbehandelt	6,0 m	R-41.35
	technisch eloxiert E6/EV1	6,0 m	R-41-2.35
	geschliffen u. eloxiert E1/EV1	3,0 m	R-41-2.1.35
	farbig pulverbeschichtet	3,0 m	R-41-3.35-RAL....
40 x 3 mm	pressblank, unbehandelt	6,0 m	R-41.40
	technisch eloxiert E6/EV1	6,0 m	R-41-2.40
	geschliffen u. eloxiert E1/EV1	3,0 m	R-41-2.1.40
	farbig pulverbeschichtet	3,0 m	R-41-3.40-RAL....
42,4 x 3 mm	pressblank, unbehandelt	6,0 m	R-41.42
	technisch eloxiert E6/EV1	6,0 m	R-41-2.42
	geschliffen u. eloxiert E1/EV1	3,0 m	R-41-2.1.42
	farbig pulverbeschichtet	3,0 m	R-41-3.42-RAL....
48,3 x 3 mm	pressblank, unbehandelt	6,0 m	R-41.48
	technisch eloxiert E6/EV1	6,0 m	R-41-2.48
	geschliffen u. eloxiert E1/EV1	3,0 m	R-41-2.1.48
	farbig pulverbeschichtet	3,0 m	R-41-3.48-RAL....
50 x 3 mm	pressblank, unbehandelt	6,0 m	R-41.50
	technisch eloxiert E6/EV1	6,0 m	R-41-2.50
	geschliffen u. eloxiert E1/EV1	3,0 m	R-41-2.1.50
	farbig pulverbeschichtet	3,0 m	R-41-3.50-RAL....

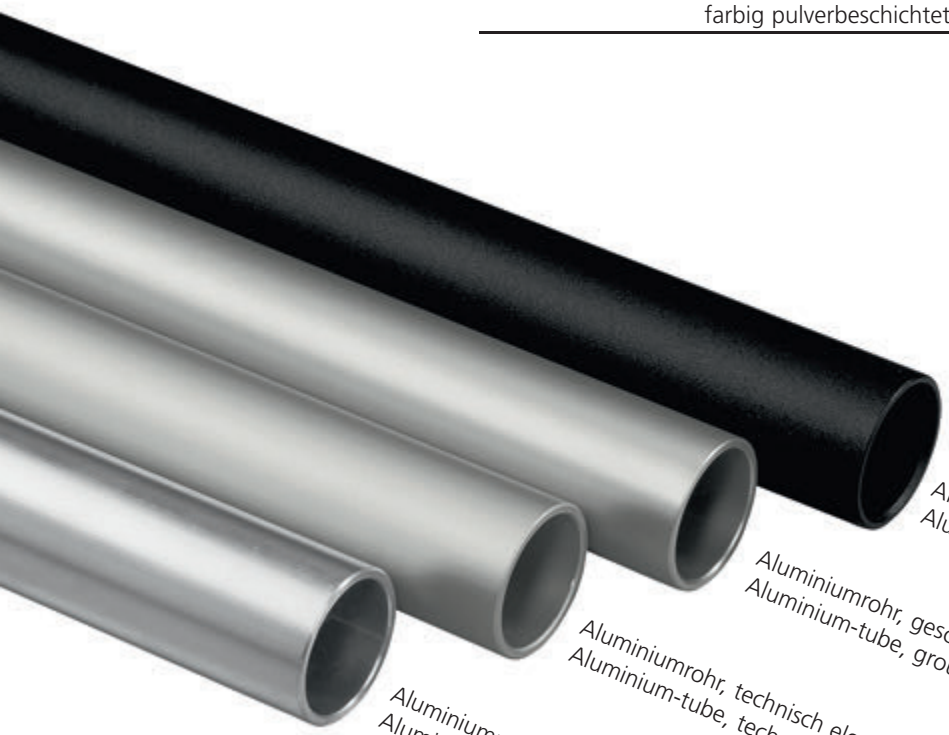

Aluminiumrohr, pulverbeschichtet schwarz RAL 9005
Aluminium-tube, powder-coated / black RAL 9005

Aluminiumrohr, geschliffen und eloxiert
Aluminium-tube, ground and anodized

Aluminiumrohr, technisch eloxiert
Aluminium-tube, technically anodized

Aluminiumrohr, pressblank, unbehandelt
Aluminium-tube, extruded, untouched

Edelstahlrohre auf Anfrage
Stainless steel tubes on request

Aluminium Ø x Thickness	Surface treatment	Length	Order no.
30 x 3 mm	blank, untreated	6,0 m	R-41.30
	technically anodized E6/EV1	6,0 m	R-41-2.30
	ground and anodized E1/EV1	3,0 m	R-41-2.1.30
	coloured powder coated	3,0 m	R-41-3.30-RAL....
35 x 3 mm	blank, untreated	6,0 m	R-41.35
	technically anodized E6/EV1	6,0 m	R-41-2.35
	ground and anodized E1/EV1	3,0 m	R-41-2.1.35
	coloured powder coated	3,0 m	R-41-3.35-RAL....
40 x 3 mm	blank, untreated	6,0 m	R-41.40
	technically anodized E6/EV1	6,0 m	R-41-2.40
	ground and anodized E1/EV1	3,0 m	R-41-2.1.40
	coloured powder coated	3,0 m	R-41-3.40-RAL....
42,4 x 3 mm	blank, untreated	6,0 m	R-41.42
	technically anodized E6/EV1	6,0 m	R-41-2.42
	ground and anodized E1/EV1	3,0 m	R-41-2.1.42
	coloured powder coated	3,0 m	R-41-3.42-RAL....
48,3 x 3 mm	blank, untreated	6,0 m	R-41.48
	technically anodized E6/EV1	6,0 m	R-41-2.48
	ground and anodized E1/EV1	3,0 m	R-41-2.1.48
	coloured powder coated	3,0 m	R-41-3.48-RAL....
50 x 3 mm	blank, untreated	6,0 m	R-41.50
	technically anodized E6/EV1	6,0 m	R-41-2.50
	ground and anodized E1/EV1	3,0 m	R-41-2.1.50
	coloured powder coated	3,0 m	R-41-3.50-RAL....

Tube

Material:
Aluminium tube
AlMgSi 0.5 F22.

Special versions:
Further diameters on request.

All tubes also available cut to fit.

Rohrstopfen / Tubular endcap

Stopfen, Kunststoff grau
Tubular endcap, plastic grey

	Bestell-Nr. Order no.
ø 30 mm	8888.30
ø 35 mm	8888.35
ø 40 mm	8888.40
ø 42,4 mm	8888.42
ø 48,3 mm	8888.48
ø 50 mm	8888.50

Stopfen, Kunststoff schwarz
Tubular endcap, plastic black

	Bestell-Nr. Order no.
ø 30 mm	9999.30
ø 35 mm	9999.35
ø 40 mm	9999.40
ø 42,4 mm	9999.42
ø 48,3 mm	9999.48
ø 50 mm	9999.50

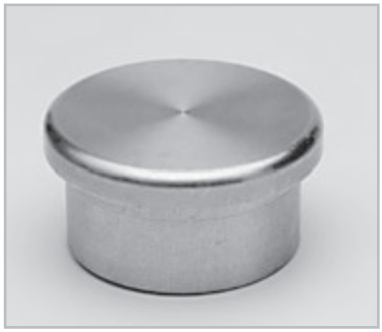

Stopfen Aluminium
Tubular endcap aluminium
zum Einkleben / to stick in

	Bestell-Nr. Order no.
ø 30 mm	1060.30
ø 35 mm	1060.35
ø 40 mm	1060.40
ø 42,4 mm	1060.42
ø 48,3 mm	1060.48
ø 50 mm	1060.50

Mechanische Bearbeitung und oberflächentechnische Dienstleistungen

...ein Überblick

Mechanical processing and services for surface treatment

...an overview

Werk 1 / Plant 1
D-37176 Nörten-Hardenberg
Industriegriffe + Oberflächentechnik
Industrial handles + surface treatment technologies

Werk 2 / Plant 2
D-37022 Göttingen
Galvanische Sonderaufgaben
Special electroplating

Rohde

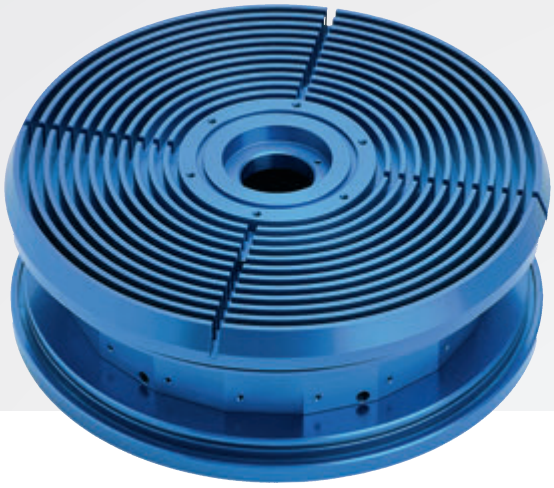

Das Programm
The Program

Maschinen und Anlagen nach dem neuesten Stand der Technik kennzeichnen den Bearbeitungs- und Fertigungsbereich bei Rohde.

Profilanarbeitungen bis hin zur mechanischen Fertigung auf Bearbeitungszentren mit 3 - 5 Achsen gehören heute ebenso zu unserem Standardprogramm wie Fräsen, Drehen, Sägen, Biegen und Schweißen auf modernsten Maschinen.

Das eigene umfangreiche oberflächentechnische Programm erlaubt dabei die Komplettfertigung mechanischer Bauteile.

Eine hierdurch bedingte kostenorientierte Fertigung erlaubt auch die Herstellung von hochwertigen Kleinserien zu einem marktgerechten Preis.

Machines and plants according to the latest technologies are significant for the treatment- and production area at Rohde.

Profile added processing as far as fine mechanical production on 3-5-axis-processing-centers also belongs to the standard program of Rohde AG nowadays as well as cutting, lathing, sawing, bending and welding on most modern machines.

The own wide program of surface technologies allows the complete production of mechanical components.

Through this a cost-oriented treatment also allows the production of small batches with high-quality at a price in line with the market.

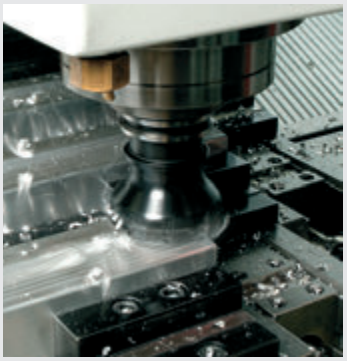

Mechanische Bearbeitung

- **Drehen**
  Durchlass bis ø 42 mm
- **Fräsen**
  Verfahrwege:
  X = 1.800 mm
  Y = 500 mm
  Z = 350 mm
  Profil-Bearbeitung
  bis 3.000 mm
- **Sägen**
  Profillänge 6.000 mm
- **Biegen**
  Materialstärke ø 40 mm

Mechanical Treatment

- **Lathing**
  passage up to ø 42 mm
- **Milling**
  traverse paths:
  X = 1.800 mm
  Y = 500 mm
  Z = 350 mm
  Profile-Treatment
  up to 3.000 mm
- **Sawing**
  Length of profile 6.000 mm
- **Bending**
  Material-strength ø 40 mm

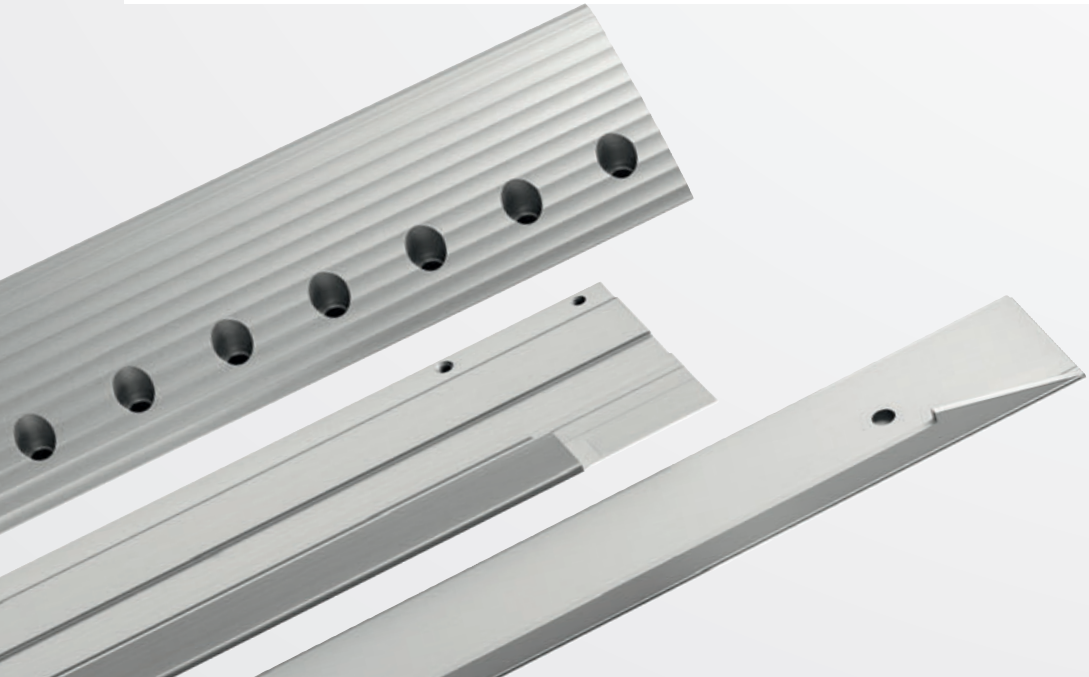

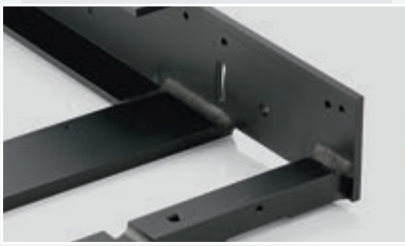

Mechanische Vorbehandlung
- Schleifen
- Bürsten
- Polieren
- Glaskugel- und
- Stahlkiesstrahlen
- Gleitschleifen

Mechanical Pre-Treatment
- Grinding
- Brushing
- Polishing
- Glass ball and
- Steel-grit blasting
- Vibratory grinding

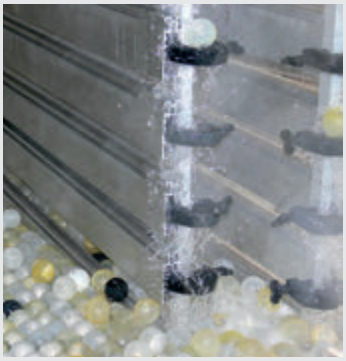

Oberflächentechnik
- Galvanische Verfahren
- Eloxalverfahren
- Harteloxal
- Elektropolieren

Surface Technology
- Galvanical processes
- Anodizing processes
- Hartcoating
- Electropolishing

Schweißen
- Aluminium
- Stahl
- Edelstahl

Welding
- Aluminium
- Steel
- Stainless steel

Montage
bis zum Endprodukt

Mounting
up to the final product

Rohde

Teilansicht Drehautomaten
Partial view of lathing automat

CNC-Fräsmaschinen
CNC milling machines

Die perfekte Verbindung: **Mechanische Fertigung** +++
The perfect connection: **Mechanical Processing**

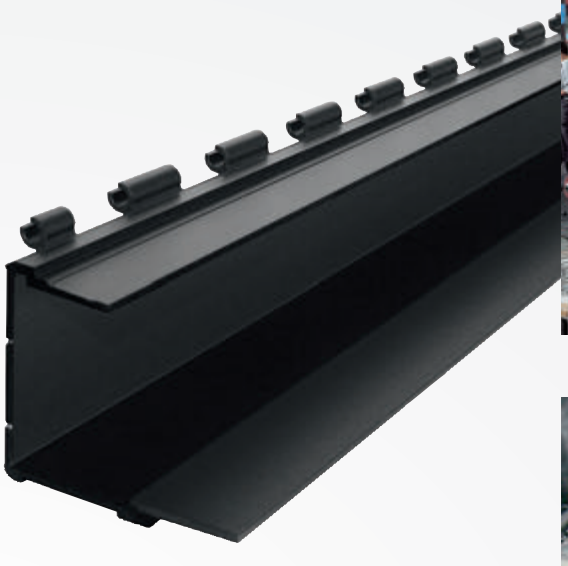

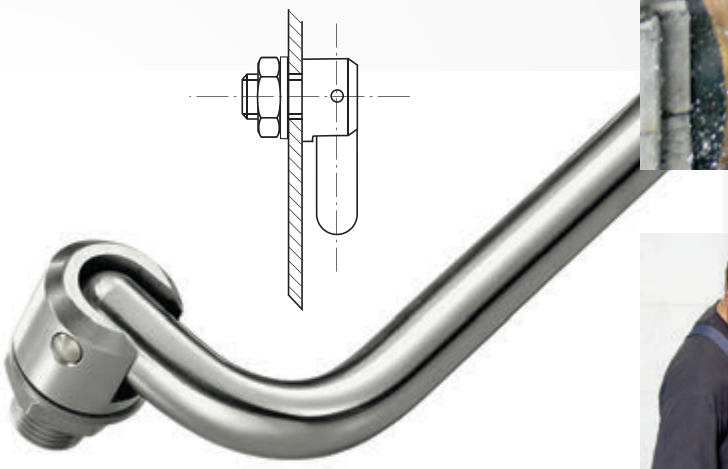

Roboter, Schleif- und Bürstanlage
Robot, grinding and brushing machine

Blick in die Schleiferei für manuell zu bearbeitende Artikel
Biegen und Bohren
Sägeautomat
Profil-Bearbeitungszentrum

View of the grinding area for manually treated items
Bending and drilling
Sawing automat
Treatment-centre for profiles

+++ Oberflächentechnik Galvanik, Eloxal, Harteloxal, Elektropolieren
Surface technology galvanizing, anodizing, hardcoating, electropolishing

Elektropolier-Automat mit davor befindlicher manuellen Anlage
Automatic electropolishing plant with manual plant in front

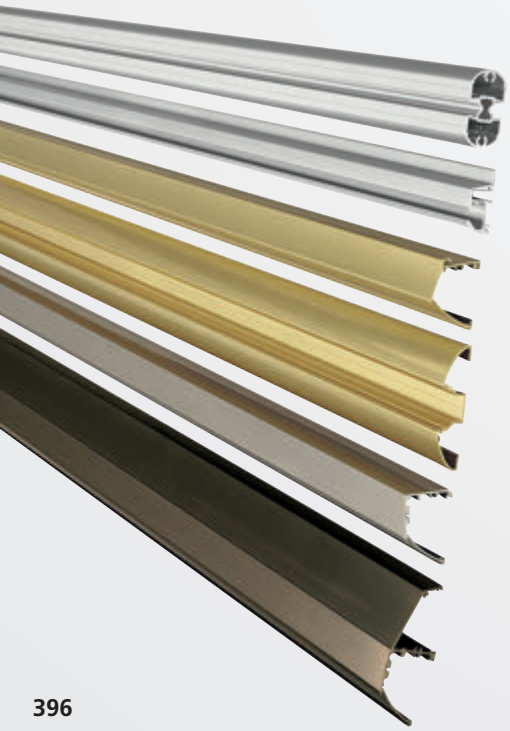

Kontaktier- und Kontrollbereich der Eloxalanlage
Contact and checking area at the anodizing plant

Objektive im Kundenauftrag oberflächentechnisch bearbeitet
Lens housings surface treated by customers order

Teilansicht Reinbeizautomat
Partial view of the clean pickling automat

Zentrifugen-Rotor im Kundenauftrag oberflächentechnisch bearbeitet
Centrifuge rotor surface treated by customers order

Manuell bediente Eloxalanlage
Manually operated anodizing plant

Galvanoautomat für Gestellartikel
Automatic electroplating plant for rack items

Rohde

Auslandsvertretungen

Foreign Representatives

HANNOVER MESSE

G. Rohde und T. Imao, Präsident der Imao Corporation Japan und langjähriger Geschäftspartner, auf der Hannover Messe

G. Rohde and T. Imao President, of Imao Corporation Japan and a business partner of longstanding, at the Hanover fair

50 JAHRE ZUKUNFT

U R K U N D E

Seit 50 Jahren hat die Firma

Rohde & Sohn GmbH + Co. KG

als Aussteller der HANNOVER MESSE
den industriellen Fortschritt entscheidend
mitbestimmt.
Dieser erfolgreichen Zusammenarbeit
über viele Jahre gilt unser besonderer Dank.

DEUTSCHE MESSE AG
HANNOVER

Urkunde für 50 Jahre als Aussteller der Hannover Messe (seit 1948)

Certification of 50 years participation as exhibitor at the Hanover fair (since 1948)

Rohde AG
Werk 1 / Plant 1:
Industriestraße 9
D-37176 Nörten-Hardenberg, Germany
Telefon: +49 (0) 5503 9860-0
Telefax: +49 (0) 5503 9860-11
Internet: www.rohde-technics.com
E-Mail: Info@rohde-technics.com

Werk 2 / Plant 2:
Maschmühlenweg 155
D-37081 Göttingen, Germany
Telefon: +49 (0) 551 344 31
Telefax: +49 (0) 551 374 947

Printed in the Federal Republic of Germany · 4/2017